备 件 目 录
Каталог запчастей

第一汽车集团进出口公司

FAW Экспортно-импортная компания

前　　言

Предисловие

欢迎您使用解放牌系列汽车!

Мы рады, что Вы эксплуатируете автомобили серии «JIEFANG»!

FAW CA3252P2K2B1T1A2EZ型平头柴油自卸汽车是FAW生产的奥威系列产品。

Дизельный самосвал модели «CA3252P2K2B1T1A2EZ» с кабиной, расположенная над двигателем является продукцией серии «FAW AOWEI» первой китайской автомобильной группы (FAW).

该车驱动型式为 6×4；匹配 CA6DL2-35E3 欧Ⅲ发动机；FULLER　RT-11509C 变速器；290 轮边减速桥；12.00R20 轮胎；ABS；J5 系列半浮平顶驾驶室。

Приводная формула 6×4, оснащен дизелем　«CA6DL2-35E3» серии евро-3, коробкой передач «FULLER RT-11509C», колесными редукционными мостами 290, шинами «12.00R20», ABS, полуплавучей кабиной серии «J5».

为了方便销售、维修人员和用户对该车型的了解、使用和维修， 编写了本备件目录。内容包括零部件的零件号、名称及数量，并绘有相应的零件装配关系图。

本书内容在生产使用过程中如有不符之处，是因产品持续改进造成，不作为争议解决依据，最终解释权归属一汽集团。

注：该车设计轴距有(3900+1350)mm、(4200＋1350)mm 两种型式。为便于使用者查阅，分别在标题、零件名称之后或在图中标注不同代码，以示区别。(3900+1350)mm 轴距用代码[639]表示，(4200+1350)mm 轴距用代码[595]表示。

Примечание: расчетная база данной продукции имеет 2 типа: (3900+1350)мм., (4200 ＋ 1350)мм.. Для предоставления удобного чтения читателям, различаются разными кодами, которые отмечены за наименованием или на Рис.. Код базы (3900+1350)мм. выражается кодом [639], код базы (4200+1350)мм. выражается кодом [595].

2009 年 8 月

目录使用说明

本备件目录适用于一汽集团生产的 CA3252P2K2B1T1A2EZ 型平头柴油自卸汽车，现举例说明如何使用本目录。

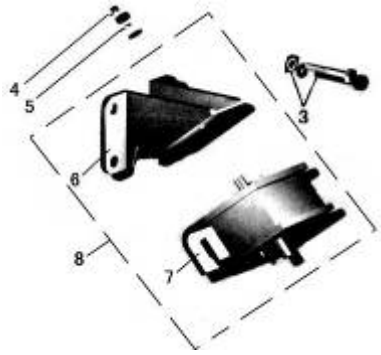

Рис.1

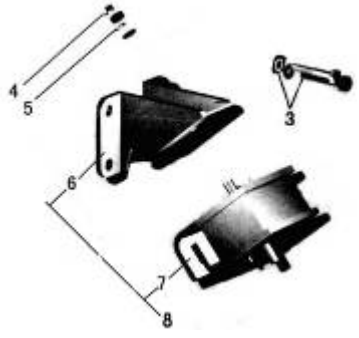

Рис. 2

标号 Номер на рисунке	零件号 Номер детали	零件名称 Наименование деталей	数量 Количество
*3	CQ1421022	组合螺栓	8
*4	CQ34010	六角螺母	2
*5	Q40310	弹簧垫圈	2
*8	1001900-X2A1	X2 发动机支架与 X2A1 前悬置软垫合件	1
6	1001042-X2	发动机支架	2
7	1001025-X2A1	前悬置软垫总成	2

Рис. 3

1. Позиции в каталоге, обозначенные «*» возможно заказать. Позиции, не обозначенные знаком «*» поставляются только как сборочная единица. Заказ данных запасных частей возможен только в сборе. (Например, для заказа позиции №6 или №7 необходимо заказывать позицию №8, в которую входит каждая данная сборочная единица.)
2. В случае, если на схеме каталога запасная часть обведена пунктирной линией (Рис. 1), то при заказе позиции №8 в комплект поставки будет входить детали позиции №6 и №7.
3. Внимание! При заказе деталей в комплекте возможно изменение комплекта в зависимости от поставки завода-изготовителя. Более точную информацию необходимо уточнить при заказе.

2009 年 8 月

1、发动机(右视图)ДВИГАТЕЛЬ (ВИД СПРАВА.)....1

2、发动机(左视图) ДВИГАТЕЛЬ (ВИД СЛЕВА.) 3

3、发动机前悬置 ПЕРЕДНЯЯ ПОДВЕСКА ДВИГАТЕЛЯ....5

4、发动机后悬置 ЗАДНЯЯ ПОДВЕСКА ДВИГАТЕЛЯ....7

5、气缸体组件ЭЛЕМЕНТЫ БЛОКА ЦИЛИНДРОВ....9

5、气缸体组件ЭЛЕМЕНТЫ БЛОКА ЦИЛИНДРОВ....11

6、气缸盖组件 ЭЛЕМЕНТЫ ГОЛОВКИ ЦИЛИНДРОВ....13

7、气缸盖总成ГОЛОВКА ЦИЛИНДРОВ В СБОРЕ....15

8、气缸盖罩КЛАПАННАЯ КРЫШКА, ПРОКЛАДКА....17

9、活塞、连杆ПОРШЕНЬ, ШАТУН....19

10、曲轴、皮带轮及飞轮
КОЛЕНЧАТЫЙ ВАЛ, ШКИВ И МАХОВИК....21

11、凸轮机构МЕХАНИЗМ ГАЗОРАСПРЕДЕЛЕНИЯ....23

12、传动系统ТРАНСМИССИОННАЯ СИСТЕМА 25

13、配气系统ГАЗОРАСПРЕДЕЛИТЕЛЬНАЯ СИСТЕМА....27

13、配气系统ГАЗОРАСПРЕДЕЛИТЕЛЬНАЯ СИСТЕМА....29

14、排气管ВЫПУСКНОЙ ТРУБОПРОВОД....31

15、机油盘 ПОДДОН ДВИГАТЕЛЯ, ПРОКЛАДКА 33

16、加机油口及机油标尺
МАСЛОЗАЛИВНАЯ ГОРЛОВИНА, МАСЛЯНЫЙ ЩУП 35

17、机油收集器МАСЛОЗАБОРНИК МАСЛЯНОГО НАСОСА....37

18、机油泵МАСЛЯНЫЙ НАСОС 39

19、机油冷却器МАСЛЯНЫЙ ОХЛАДИТЕЛЬ 41

19、机油冷却器МАСЛЯНЫЙ ОХЛАДИТЕЛЬ 43

20、曲轴箱通风 ВЕНТИЛЯЦИИ КАРТЕРНЫХ ГАЗОВ....45

21、离心式机油滤清器
ЦЕНТРОБЕЖНЫЙ МАСЛЯНЫЙ ФИЛЬТР 47

22、前端轮系ПЕРЕДНИЕ ШКИВЫ, РЕМНИ....49

23、燃油箱及燃油管路ТОПЛИВНЫЙ БАК И ТОПЛИВНАЯ МАГИСТРАЛЬ 51

24、油门操纵机构УПРАВЛЯЮЩИЙ МЕХАНИЗМ АКСЕЛЕРАТОРА 53

25、燃油粗滤器ТОПЛИВНЫЙ ФИЛЬТР ГРУБОЙ ОЧИСТКИ ... 55

26、空气滤清器ВОЗДУШНЫЙ ФИЛЬТР 57

26、空气滤清器ВОЗДУШНЫЙ ФИЛЬТР 59

27、燃油细滤器ТОПЛИВНЫЙ ФИЛЬТР ТОНКОЙ ОЧИСТКИ .. 62

28、供油系统 СИСТЕМА ПИТАНИЯ (ФОРСУНКИ, ТНВД) 64

28、供油系统СИСТЕМА ПИТАНИЯ (ФОРСУНКИ, ТНВД) 66

29、涡轮增压系统СИСТЕМА ТУРБОНАДДУВА 68

30、中冷器、管路 ПРОМЕЖУТОЧНЫЙ ОХЛАДИТЕЛЬ, ВОЗДУХОВОД 70

31、排气系统ВЫПУСКНАЯ СИСТЕМА 72

32、散热器、悬置、管路、风扇护风罩РАДИАТОР, ПОДВЕСКА, МАГИСТРАЛЬ, КОЖУХ ВЕНТИЛЯТОРА 74

32、散热器、悬置、管路、风扇护风罩РАДИАТОР, ПОДВЕСКА, МАГИСТРАЛЬ, КОЖУХ ВЕНТИЛЯТОРА 76

33、放水开关КРАН СЛИВА ОХЛ. ЖИДКОСТИ 78

34、调温器水泵、风扇支架ТЕРМОСТАТ, ВОДЯНОЙ НАСОС .. 79

35、膨胀箱、加水口盖、膨胀箱支架、管路РАСШИРИТЕЛЬНЫЙ БАК, КРЫШКА ЗАЛИВНОГО ОТВЕРСТИЯ, МАГИСТРАЛЬ 82

35、膨胀箱、加水口盖、膨胀箱支架、管路РАСШИРИТЕЛЬНЫЙ БАК, КРЫШКА ЗАЛИВНОГО ОТВЕРСТИЯ, МАГИСТРАЛЬ 84

36、风扇及风扇离合器 ВЕНТИЛЯТОР И МУФТА ВЕНТИЛЯТОРА 86

37、排气制动阀МОТОРНЫЙ ТОРМОЗ 88

38、离合器СЦЕПЛЕНИЕ 90

39、离合器操纵机构 УПРАВЛЯЮЩИЙ МЕХАНИЗМ СЦЕПЛЕНИЯ 93

39、离合器操纵机构 УПРАВЛЯЮЩИЙ МЕХАНИЗМ СЦЕПЛЕНИЯ 95

40、变速器总成 ТОРМОЗ ПРОМЕЖУТОЧНОГО ВАЛА 97

41、离合器和变速器壳体СЦЕПЛЕНИЕ И КОРПУС КПП.....99

41、离合器和变速器壳体СЦЕПЛЕНИЕ И КОРПУС КПП.....101

42、二轴 ПРОМЕЖУТОЧНЫЙ ВАЛ КПП.....103

43、左、右中间轴ЛЕВЫЙ И ПРАВЫЙ СРЕДНИЕ ВАЛЫ.....105

44、中间轴制动器ТОРМОЗ ПРОМЕЖУТОЧНОГО ВАЛА.....107

45、一轴 ВХОДЯЩИЙ ВАЛ КПП.....109

46、倒档中间轴ВАЛ ПЕРЕДАЧИ ЗАДНЕГО ХОДА.....111

47、上盖ВЕРХНЯЯ КРЫШКА.....114

48、操纵装置УПРАВЛЯЮЩИЙ МЕХАНИЗМ.....116

48、操纵装置УПРАВЛЯЮЩИЙ МЕХАНИЗМ.....118

49、空气滤清调节器 РЕГУЛЯТОР УПРАВЛЯЮЩЕГО ДАВЛЕНИЯ КЛАПАНОВ КПП.....120

50、副箱驱动齿轮ПРИВОДНАЯ ШЕСТЕРНЯ ВСПОМОГАТЕЛЬНОЙ КОРОБКИ.....122

51、副箱主轴 ВЕДУЩИЙ ВАЛ ВСПОМОГАТЕЛЬНОЙ КОРОБКИ.....124

52、副箱左、右中间轴ЛЕВАЯ, ПРАВАЯ СРЕДНИЕ ОСИ ВСПОМОГАТЕЛЬНОЙ КОРОБКИ.....126

53、后盖ЗАДНЯЯ КРЫШКА.....128

54、副箱气缸ЦИЛИНДР ВСПОМОГАТЕЛЬНОЙ КОРОБКИ.....129

55、变速器控制管路УПРАВЛЯЮЩАЯ МАГИСТРАЛЬ КПП.....132

56、变速操纵机构 МЕХАНИЗМ ПЕРЕКЛЮЧЕНИЯ ПЕРЕДАЧ.....134

56、变速操纵机构 МЕХАНИЗМ ПЕРЕКЛЮЧЕНИЯ ПЕРЕДАЧ.....136

56、变速操纵机构 МЕХАНИЗМ ПЕРЕКЛЮЧЕНИЯ ПЕРЕДАЧ.....138

57、QH50 取力器(花键插入式) КОРОБКА ОТБОРА МОЩНОСТИ QH50.....140

57、QH50 取力器(花键插入式) КОРОБКА ОТБОРА МОЩНОСТИ QH50.....142

58、后桥传动轴КАРДАННЫЙ ВАЛ ЗАДНЕГО МОСТА.....144

59、中桥传动轴ПРОМЕЖУТОЧНЫЙ КАРДАННЫЙ ВАЛ.....146

59、中桥传动轴ПРОМЕЖУТОЧНЫЙ КАРДАННЫЙ ВАЛ.....148

60、中桥中间传动轴[595]
ПРОМЕЖУТОЧНЫЙ КАРДАННЫЙ ВАЛ [595].....150

60、中桥中间传动轴[595]
ПРОМЕЖУТОЧНЫЙ КАРДАННЫЙ ВАЛ [595].....152

61、后桥ЗАДНИЙ МОСТ.....154

61、后桥ЗАДНИЙ МОСТ.....156

62、后桥(轮边部分)
ЗАДНИЙ МОСТ (КОЛЕСНЫЙ РЕДУКТОР).....158

63、中桥СРЕДНИЙ МОСТ.....160

63、中桥СРЕДНИЙ МОСТ.....162

63、中桥СРЕДНИЙ МОСТ.....165

63、中桥СРЕДНИЙ МОСТ.....168

64、中桥(轮边部分)
СРЕДНИЙ МОСТ (КОЛЕСНЫЙ РЕДУКТОР).....170

65、车架РАМА.....172

65、车架РАМА.....174

65、车架РАМА.....176

65、车架РАМА.....178

65、车架РАМА.....181

65、车架РАМА.....183

66、前悬架系统ПЕРЕДНЯЯ ПОДВЕСКА.....185

66、前悬架系统ПЕРЕДНЯЯ ПОДВЕСКА.....187

67、后悬架ЗАДНЯЯ ПОДВЕСКА.....189

67、后悬架ЗАДНЯЯ ПОДВЕСКА.....191

67、后悬架ЗАДНЯЯ ПОДВЕСКА.....193

68、前轴及转向横拉杆
ПЕРЕДНИЙ ВАЛ И РУЛЕВАЯ ПОПЕРЕЧНАЯ ШТАНГА.....195

68、前轴及转向横拉杆
ПЕРЕДНЯЯ ОСЬ И РУЛЕВАЯ ПОПЕРЕЧНАЯ ШТАНГА.....197

68、前轴及转向横拉杆
ПЕРЕДНЯЯ ОСЬ И РУЛЕВАЯ ТРАПЕЦИЯ 199

69、转向纵拉杆РУЛЕВАЯ ВЕРТИКАЛЬНАЯ ШТАНГА 201

70、车轮与轮胎КОЛЕСА И ШИНЫ 203

71、前轮轮毂及制动鼓 СТУПИЦЫ И ТОРМОЗНЫЕ БАРАБАНЫ ПЕРЕДНИХ КОЛЕС..... 205

72、备胎升降器ПОДЪЕМНИК ЗАПАСНОГО КОЛЕСА 207

73、转向柱支架ОПОРА РУЛЕВОЙ КОЛОНКИ..... 209

73、转向柱支架ОПОРА РУЛЕВОЙ КОЛОНКИ..... 211

74、转向盘及转向传动装置РУЛЕВОЕ КОЛЕСО И ПРИВОД РУЛЕВОГО УПРАВЛЕНИЯ..... 214

74、转向盘及转向传动装置РУЛЕВОЕ КОЛЕСО И ПРИВОД РУЛЕВОГО УПРАВЛЕНИЯ..... 217

75、动力转向管路УСИЛИТЕЛЬ РУЛЕВОГО УПРАВЛЕНИЯ ... 219

75、动力转向管路УСИЛИТЕЛЬ РУЛЕВОГО УПРАВЛЕНИЯ ... 221

76、前轮制动器
ТОРМОЗНЫЕ МЕХАНИЗМЫ ПЕРЕДНИХ КОЛЕС..... 223

76、前轮制动器
ТОРМОЗНЫЕ МЕХАНИЗМЫ ПЕРЕДНИХ КОЛЕС..... 225

77、中桥(制动器部分)
ТОРМОЗНЫЕ МЕХАНИЗМЫ СРЕДНЕГО МОСТА 227

77、中桥(制动器部分) ТОРМОЗНЫЕ МЕХАНИЗМЫ СРЕДНЕГО МОСТА 229

78、后桥(制动器部分) ТОРМОЗНЫЕ МЕХАНИЗМЫ ЗАДНЕГО МОСТА 231

78、后桥(制动器部分) ТОРМОЗНЫЕ МЕХАНИЗМЫ ЗАДНЕГО МОСТА..... 233

79、制动管路ТОРМОЗНАЯ МАГИСТРАЛЬ..... 235

79、制动管路ТОРМОЗНАЯ МАГИСТРАЛЬ..... 237

79、制动管路ТОРМОЗНАЯ МАГИСТРАЛЬ..... 240

79、制动管路ТОРМОЗНАЯ МАГИСТРАЛЬ..... 242

79、制动管路ТОРМОЗНАЯ МАГИСТРАЛЬ.....244

80、空气压缩机组件 ВОЗДУШНЫЙ КОМПРЕССОР 246

81、贮气筒РЕСИВЕР.....248

82、电控系统ЭЛЕКТРОННЫЕ КОМПОНЕНТЫ УПРАВЛЕНИЯ ДВИГАТЕЛЕМ (ECU, ПЕДАЛЬ ГАЗА, ДАТЧИКИ) 250

83、喷油器线束ЖГУТ ФОРСУНОК.....252

84、电气设备组件 ЖГУТ ПРОВОДОВ ДВИГАТЕЛЯ.....254

85、防抱死控制单元部分СЕКЦИЯ УПРАВЛЕНИЯ ABS 256

86、电气设备ЭЛЕКТРООБОРУДОВАНИЕ.....258

86、电气设备ЭЛЕКТРООБОРУДОВАНИЕ.....260

86、电气设备ЭЛЕКТРООБОРУДОВАНИЕ.....262

87、驾驶员阅读灯ЛАМПА ЧТЕНИЯ ВОДИТЕЛЯ 264

88、前照灯ПЕРЕДНИЕ ФАРЫ.....266

88、前照灯ПЕРЕДНИЕ ФАРЫ.....268

89、组合后灯КОМБИНИРОВАННЫЕ ЗАДНИЕ ЛАМПЫ.....270

89、组合后灯КОМБИНИРОВАННЫЕ ЗАДНИЕ ЛАМПЫ.....272

90、保险丝盒БЛОК ПРЕДОХРАНИТЕЛЕЙ.....274

91、点烟器ПРИКУРИТЕЛЬ.....276

92、组合开关КОМБИНИРОВАННЫЙ ПЕРЕКЛЮЧАТЕЛЬ.....278

93、功能开关 МНОГОФУНКЦИОНАЛЬНЫЙ ВЫКЛЮЧАТЕЛЬ 280

94、控制器盒БЛОК КОНТРОЛЛЕРОВ 283

95、蓄电池АККУМУЛЯТОР 285

96、电源配电盒及附带设备 РАСПРЕДЕЛИТЕЛЬНАЯ КОРОБКАЭЛЕКТРИЧЕСКОГО ПИТАНИЯ.....287

97、电源配电盒及附带支架 КРОНШТЕЙН РАСПРЕДЕЛИТЕЛЬНОЙ КОРОБКИ.....289

98、仪表КОМБИНАЦИЯ ПРИБОРОВ.....291

99、收放机ПРИЕМНИК-МАГНИТОЛА 293

100、随车工具 ИНСТРУМЕНТЫ И ПРИНАДЛЕЖНОСТИ.....295

100、随车工具 ИНСТРУМЕНТЫ И ПРИНАДЛЕЖНОСТИ.....298

101、前保险杠ПЕРЕДНИЙ БАМПЕР.....300

102、驾驶室前悬置ПЕРЕДНЯЯ ПОДВЕСКА КАБИНЫ.....302

103、驾驶室后悬置ЗАДНЯЯ ПОДВЕСКА КАБИНЫ.....304

104、驾驶室液压支撑及翻转控制装置
ГИДРАВЛИЧЕСКАЯ ОПОРА И УПРАВЛЯЮЩИЙ МЕХАНИЗМ ОПРОКИДЫВАНИЯ КАБИНЫ.....306

104、驾驶室液压支撑及翻转控制装置
ГИДРАВЛИЧЕСКАЯ ОПОРА И УПРАВЛЯЮЩЕЕ УСТРОЙСТВО ОПРОКИДЫВАНИЯ КАБИНЫ.....308

105、翼子板КРЫЛЬЯ.....310

106、脚踏板ПОДНОЖКА.....312

106、脚踏板ПОДНОЖКА.....314

107、后挡泥板ЗАДНИЙ БРЫЗГОВИК.....316

108、地毯КОВРЫ КАБИНЫ.....318

109、前风窗上装饰板
ВЕРХНЯЯ ПАНЕЛЬ ЛОБОВОГО СТЕКЛА.....320

110、前风窗下装饰板
НИЖНЯЯ НАРУЖНЯЯ ПАНЕЛЬ ЛОБОВОГО СТЕКЛА.....322

111、风窗上外板密封膜УПЛОТНИТЕЛЬНАЯ ПЛЕНКА ВНЕШНЕЙ ПАНЕЛИ ВЕТРОВОГО СТЕКЛА.....324

112、刮水器 СТЕКЛООЧЕСТИТЕЛЬ.....326

113、ЛОБОВОЕ СТЕКЛО И УПЛОТНИТЕЛЬ.....329

114、风窗洗涤器ОМЫВАТЕЛЬ ВЕТРОВОГО СТЕКЛА.....331

115、前侧外板ПЕРЕДНЯЯ БОКОВАЯ ВНЕШНЯЯ ПАНЕЛЬ.....334

116、前围ПЕРЕДНИИ ОПЕРЕНИЕ.....336

117、外板开启手柄РЫЧАГ ОТКРЫТИЯ КАПОТА.....338

118、柱销锁ЗАМОК КАПОТА.....340

119、副仪表板组件КОМПОНЕНТЫ ЦЕНТРАЛЬНОЙ ПАНЕЛИ МЕЖДУ СИДЕНЬЯМИ.....342

120、仪表板组件(一)
КОМПОНЕНТЫ ПРИБОРНОЙ ПАНЕЛИ (Ⅰ).....344

121、仪表板组件(二)
КОМПОНЕНТЫ ПРИБОРНОЙ ПАНЕЛИ (Ⅱ) 346

121、仪表板组件(二)
КОМПОНЕНТЫ ПРИБОРНОЙ ПАНЕЛИ (Ⅱ) 348

122、仪表板组件(三)
КОМПОНЕНТЫ ПРИБОРНОЙ ПАНЕЛИ (Ⅲ) 350

123、侧围护面ЩИТОК БОКОВОГО ОПЕРЕНИЯ 352

124、侧窗БОКОВОЕ ОКНО 354

124、侧窗БОКОВОЕ ОКНО 356

125、后围内饰ОБЛИЦОВКА ЗАДНЕЙ СТЕНКИ 359

126、后围窗ОКНО ЗАДНЕЙ СТЕНКИ 361

127、ОБИВКА КРЫШИ 363

128、ПРОТИВОСОЛНЕЧНЫЙ НАРУЖНИЙ КОЗЫРЕК
КРЫШИ КАБИНЫ 365

129、БОКОВАЯ НАКЛАДКА КРЫШИ КАБИНЫ 368

130、车门总成ДВЕРЬ В СБОРЕ 371

131、车门玻璃及密封条СТЕКЛО, УПЛОТНИТЕЛЬ ДВЕРИ 374

132、车门内饰ОБИВКА ДВЕРИ 377

132、车门内饰ОБИВКА ДВЕРИ 379

133、门锁机构ЗАМОК ДВЕРИ 381

134、驾驶员座ВОДИТЕЛЬСКОЕ СИДЕНЬЕ 383

135、前座ПЕРЕДНЕЕ СИДЕНЬЕ 385

136、卧铺СПАЛЬНОЕ МЕСТО 387

137、暖气设备ОТОПЛЕНИЕ 389

137、暖气设备ОТОПЛЕНИЕ 391

138、暖气水管 ШЛАНГИ ОТОПИТЕЛЯ 393

139、冷气压缩机КОМПРЕССОР КОНДИЦИОНЕРА 396

140、制冷装置 СИСТЕМА КОНДИЦИОНИРОВАНИЯ 398

141 РАДИАТОР И ТРУБОПРОВОДЫ КОНДИЦИОНЕРА 400

142、内后视镜ВНУТРЕННЕЕ ЗЕРКАЛО ЗАДНЕГО ВИДА 402

143、左外后视镜ЛЕВОЕ ВНЕШНЕЕ ЗЕРКАЛО.....405

144、右外后视镜ПРАВОЕ ВНЕШНЕЕ ЗЕРКАЛО 407

145、ЛЕВЫЙ ПРОТИВОСОЛНЕЧНЫЙ КОЗЫРЕК.....409

146、ПРАВЫЙ ПРОТИВОСОЛНЕЧНЫЙ КОЗЫРЕК 411

147、ВНУТРЕННЕЕ ЗЕРКАЛО ЗАДНЕГО ВИДА 414

148、РЕМЕНЬ БЕЗОПАСНОСТИ.....417

149、РАМА КУЗОВА В СБОРЕ.....419

150、САМОСВАЛЬНЫЙ КУЗОВ В СБОРЕ 421

150、车箱总成САМОСВАЛЬНЫЙ КУЗОВ В СБОРЕ 423

151、ПОДОГРЕВ КУЗОВА ОТРАБОТАВШИМИ ГАЗАМИ.....426

152、侧防护总成БОКОВОЕ ОГРАЖДЕНИЕ В СБОРЕ.....428

153、ЗАДНЕЕ ОГРАЖДЕНИЕ 430

154、КРЕПЛЕНИЕ ГИДРАВЛИЧЕСКОГО БАКА СИСТЕМЫ ПОДЪЕМА КУЗОВА 432

155、ЗАПОРНЫЙ МЕХАНИЗМ КУЗОВА 434

156. СИСТЕМА ПОДЪЕМА КУЗОВА HYVA, СХЕМА СИСТЕМЫ.....436

157、ШТУЦЕРА И СОЕДИНИТЕЛИ 438

1、发动机(右视图)Двигатель (правый рис.)

标号 Номер на	零件号 Номер детали	零件名称 Наименование деталей	数量 Количество	标号 Номер на	零件号 Номер детали	零件名称 Наименование деталей	数量 Количество
*1	1000410-541J01	CA6DL2-35E3-6 型发动机总成(包括共轨系统、增压器、油气分离器、转子滤清器、空气压缩机、动力转向泵、发电机、起动机、风扇及风扇离合器、空调等) Двигатель с сборе модели «CA6DL2-35E3-6» (включая систему общей колеи, наддув, водомаслоотделитель, фильтр ротора, воздушный компрессор, силовой рулевой насос, генератор, стартер, вентилятор и муфту вентилятора, кондиционер и т. п.)	1				

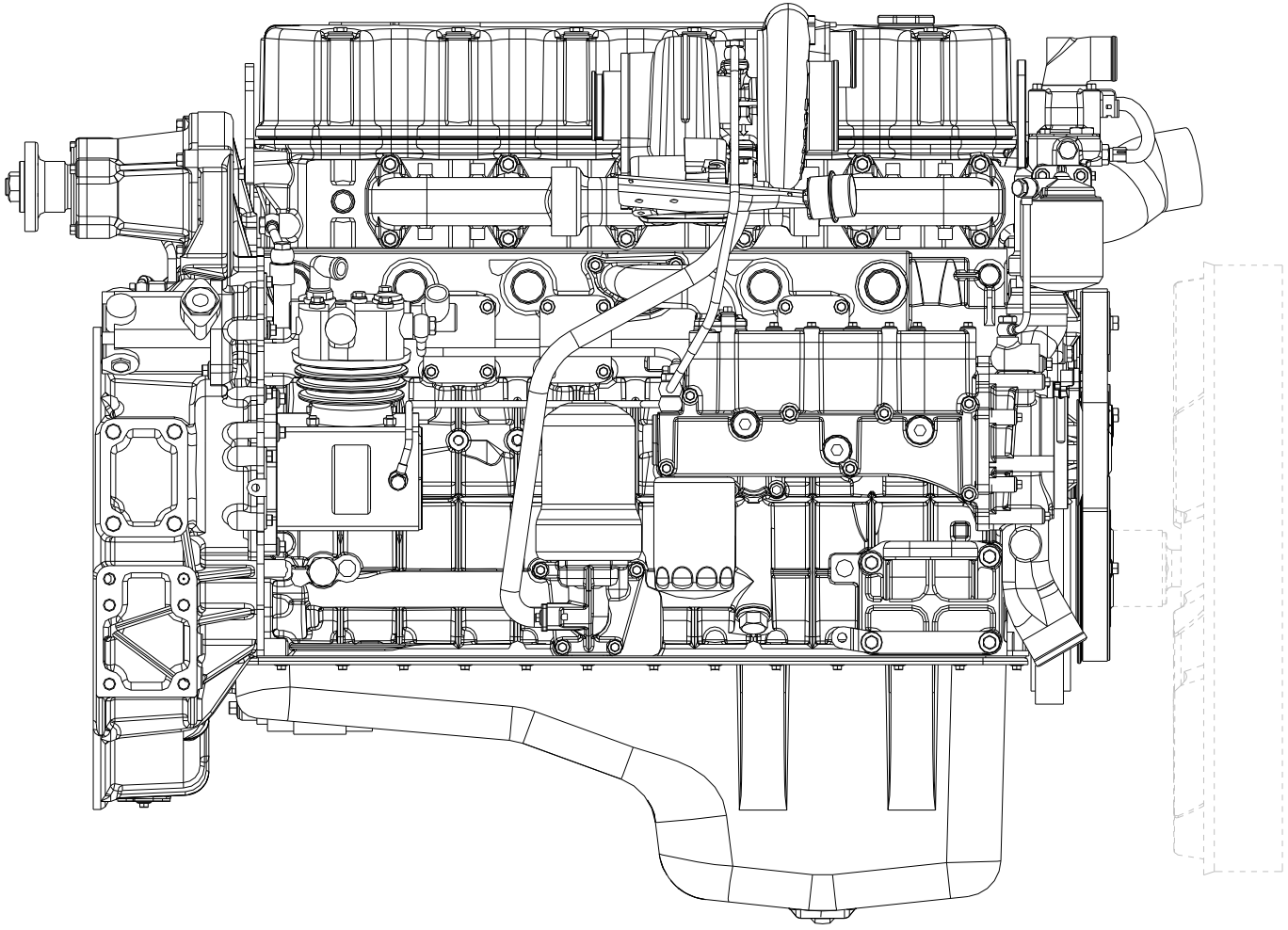

图 1　发动机(右视图)

Рис.1. Двигатель (вид справа.)

2、发动机(左视图) Двигатель (левый Рис.)

标号 Номер на рисунке	零件号 Номер детали	零件名称 Наименование деталей	数量 Количество	标号 Номер на рисунке	零件号 Номер детали	零件名称 Наименование деталей	数量 Количество
*1	1000410-541J01	CA6DL2-35E3-6 型发动机总成(包括共轨系统、增压器、油气分离器、转子滤清器、空气压缩机、动力转向泵、发电机、起动机、风扇及风扇离合器、空调等) Двигатель с сборе модели «CA6DL2-35E3-6» (включая систему общей колеи, наддув, водомаслоотделитель, фильтр ротора, воздушный компрессор, силовой рулевой насос, генератор, стартер, вентилятор и муфту вентилятора, кондиционер и т. п.)	1				

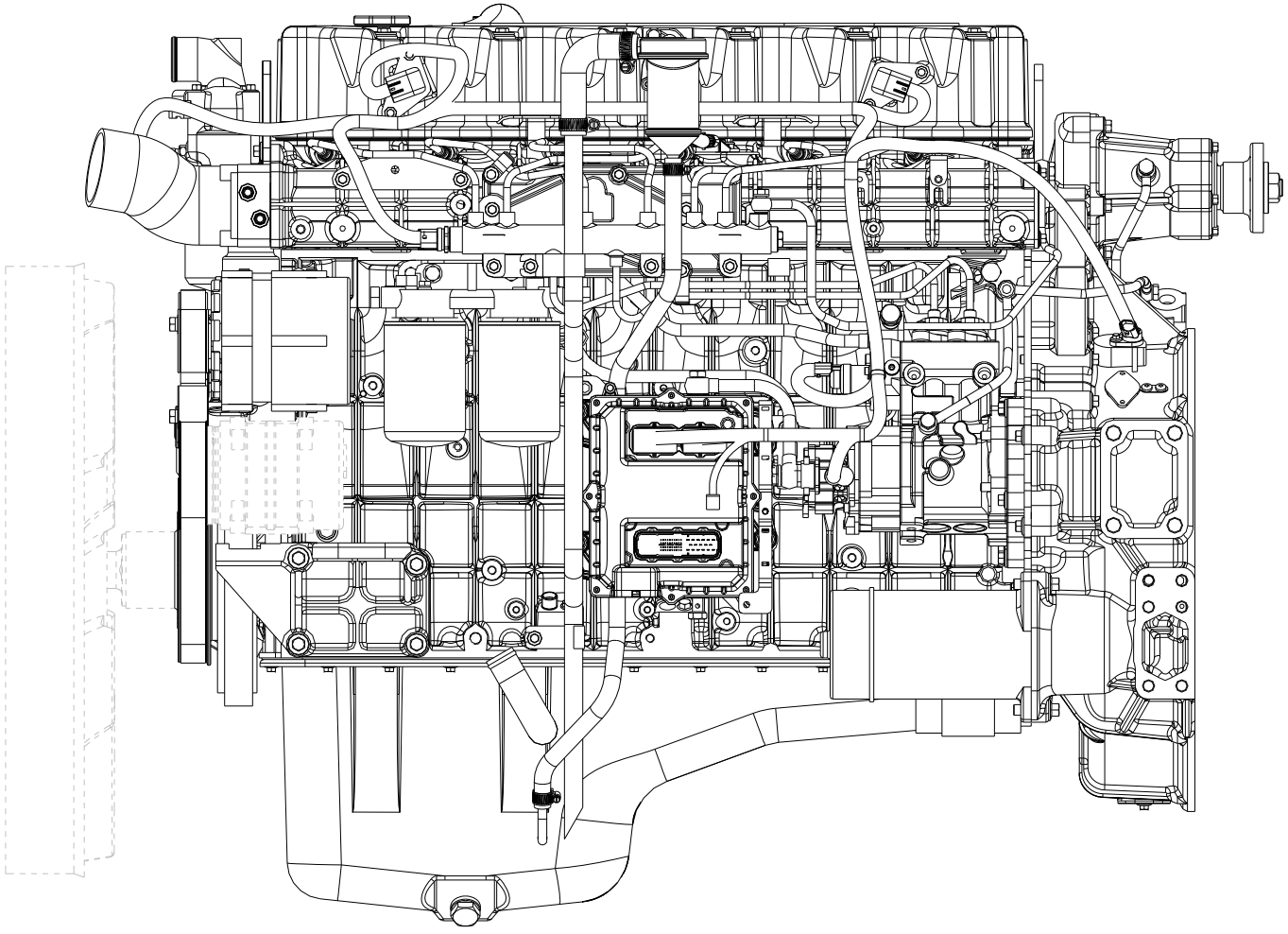

图 2　发动机(左视图)

Рис.2 Двигатель (вид слева.)

3、发动机前悬置

标号 Номер на рисунке	零件号 Номер детали	零件名称 Наименование деталей	数量 Количество
1	1001011-317	前悬置左支架	1
2	Q1841655T	六角头凸缘螺栓 Болт самоконтрящийся	4
3	1001012-317	前悬置右支架	1
4	Q1841250TS	六角头凸缘螺栓 Болт самоконтрящийся	2
5	1001013-398	前悬置支架连接梁	1
6	Q1841665T	六角头凸缘螺栓 Болт самоконтрящийся	8
*20	1001035A263/A	左前悬置托架软垫总成	1
7	1001037-365	左前悬置托架 Левая подставка передней подвески	1
*12	1001025A263/A	发动机前胶垫	1
8	CQ1601250TS	六角头螺栓 Шестигранный болт	8
9	Q40312	弹簧垫圈 Пружинная шайба	8
10	CQ34012	六角螺母 Шестигранная гайка	8
*21	1001040A263/A	右前悬置托架软垫总成	1
11	1001038-365	右前悬置托架 Правая подставка передней подвески	1
*12	1001025A263/A	发动机前胶垫	1
13	CQ16116100TS	六角头螺栓 Шестигранный болт	2
14	1001028-237	垫圈-发动机前悬置	2
15	Q32916	I 型非金属嵌件六角锁紧螺母	2
16	CQ1601055TS	六角头螺栓 Шестигранный болт	8
17	1001030-2H	上盖总成-发动机前悬置	2
18	Q40310	弹簧垫圈 Пружинная шайба	8
19	CQ34010	六角螺母 Шестигранная гайка	8

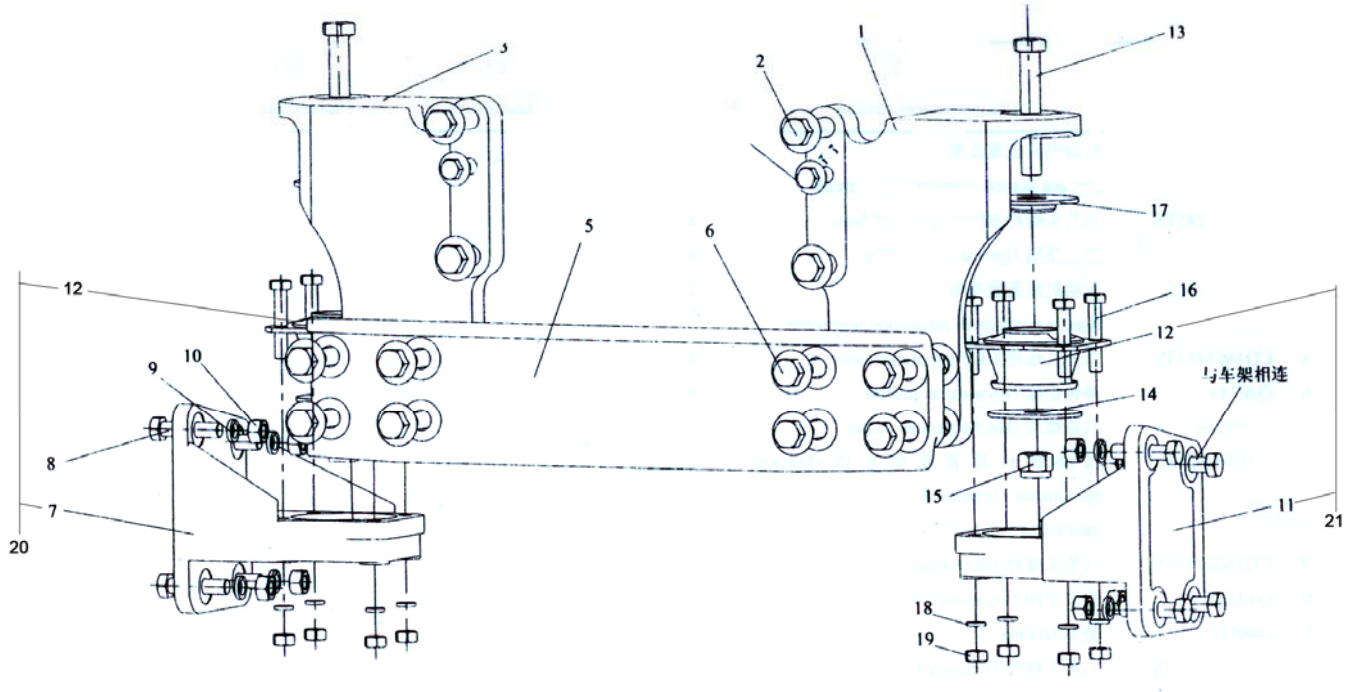

图 3　发动机前悬置

接车架 Присоединение с рамой

4、发动机后悬置

标号 Номер на рисунке	零件号 Номер детали	零件名称 Наименование деталей	数量 Количество	标号 Номер на рисунке	零件号 Номер детали	零件名称 Наименование деталей	数量 Количество
*1	1001071-365	发动机后悬置支架	2				
*2	CQ1601245TS	六角头螺栓 Шестигранный болт	8				
*3	Q40312	弹簧垫圈 Пружинная шайба	8				
*15	1001065-453	左后悬置托架软垫总成	1				
4	1001061-365	发动机后悬置托架	1				
*8	1001015-263	发动机后胶垫	1				
*16	1001070-453	右后悬置托架软垫总成	1				
4	1001061-365	发动机后悬置托架	1				
*8	1001015-263	发动机后胶垫	1				
5	CQ1601455TS	六角头螺栓 Шестигранный болт	8				
6	Q40314	弹簧垫圈 Пружинная шайба	8				
7	CQ34014	六角螺母 Шестигранная гайка	8				
9	CQ1601250TS	六角头螺栓 Шестигранный болт	4				
10	Q40312	弹簧垫圈 Пружинная шайба	4				
11	Q40112	垫圈 шайба	4				
12	CQ1601245TS	六角头螺栓 Шестигранный болт	4				
13	Q40312	弹簧垫圈 Пружинная шайба	4				
14	Q40112	垫圈 шайба	4				

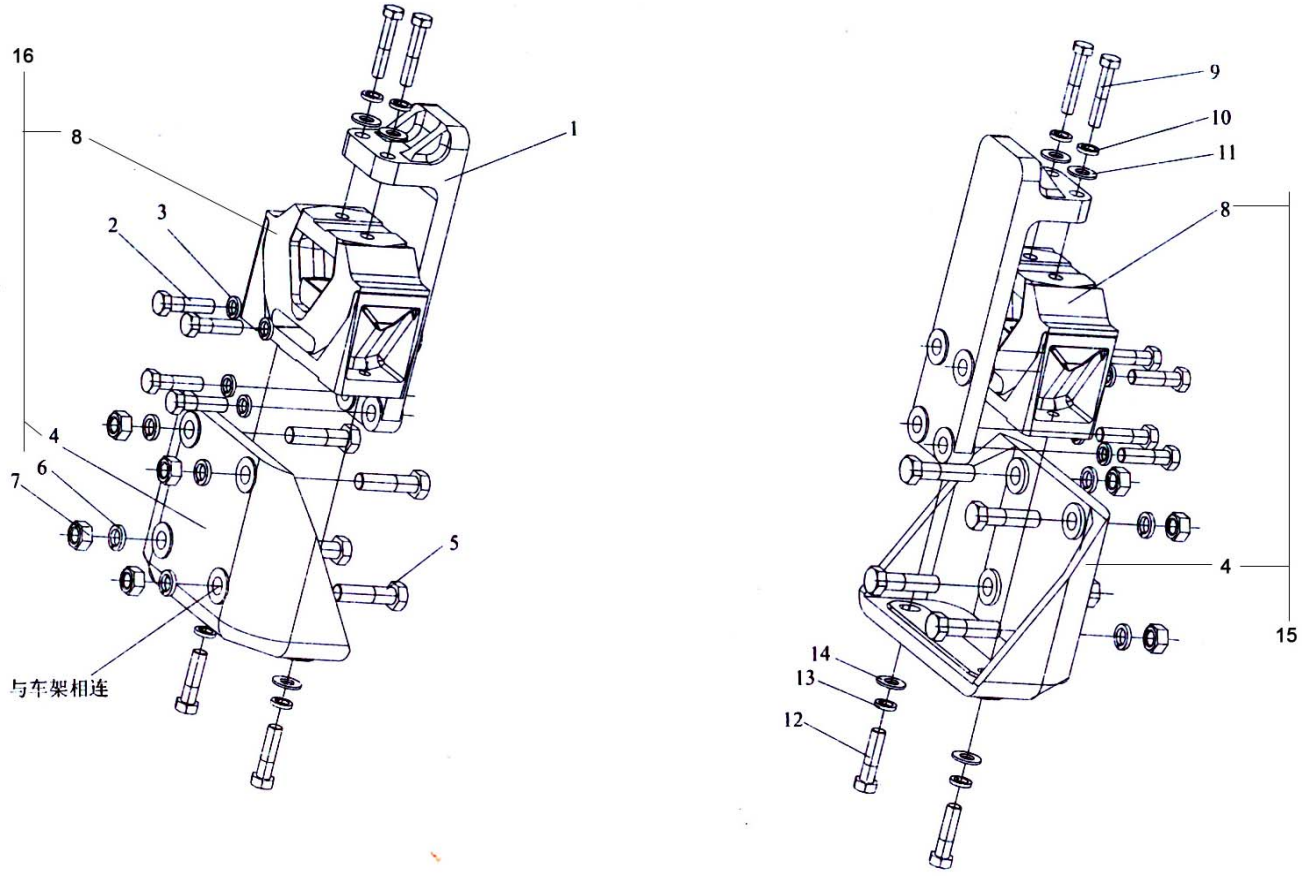

图 4　发动机后悬置

接车架 Присоединение с рамой

5、气缸体组件Элементы блока цилиндров

标号 Номер на рисунке	零件号 Номер детали	零件名称 Наименование деталей	数量 Количество
*1	1002055-29D	曲轴前油封座 Цоколь переднего сальника коленчатого вала	1
2	Q1840830	六角头凸缘螺栓 Болт самоконтрящийся	7
*41	L6100000-PJZW	主轴瓦 главный вкладыш	7
3	1002035A36D	下主轴瓦 Нижний главный вкладыш	7
4	1002034A36D	上主轴瓦 Верхний главный вкладыш	7
5	Q5210826	圆柱销 Цилиндровый палец	2
9	Q1840816	六角头凸缘螺栓 Болт самоконтрящийся	13
10	1002092-29D	盖板-凸轮腔 Накладка - камера кулачкового вала	3
*11	1002017-29D	O 型橡胶密封圈-气缸套 O-образное резиновое уплотнительное кольцо муфты цилиндра	12
12	1002016-36D	气缸套 Муфта цилиндра	6
*6	L6100000-PJJT	气缸体总成 Блок цилиндров в сборе	1
*34	1002011-36D	主轴承盖	7
*35	1002013-36D	主轴承螺栓	14
*36	1002014-36D	气缸体	1
*37	Q72240	碗型塞片	5
*38	Q5210612	圆柱销	14
*39	1002012-36D	后主轴承盖	1
*7	1002200-36D	活塞冷却喷嘴部件 Элемент охлаждающей форсунки поршня	6
8	Q1821060	六角头凸缘导颈螺栓 Болт самоконтрящийся	26
13	Q5211232	圆柱销 Цилиндровый палец	2
14	Q5211020	圆柱销 Цилиндровый палец	2
15	Q1841025	六角头凸缘螺栓 Болт самоконтрящийся	11
*16	1002076-36D	齿轮室罩盖盖板 Накладка покрышки шестеренной камеры	1
*17	1002061-630-0000	齿轮室罩盖-飞轮壳 Покрышка шестеренной камеры - корпус маховика	1
18	Q1821065	六角头凸缘导颈螺栓 Болт самоконтрящийся	2
19	Q1840820	六角头凸缘螺栓 Болт самоконтрящийся	2
20	1017023-29D	盖板 Накладка	1
*21	1118094-29D	垫片-增压器回油管 Прокладка - обратный маслопровод наддува	1
22	Q1821090	六角头凸缘导颈螺栓 Болт самоконтрящийся	9
23	1002043-29D	双头螺柱-飞轮壳 Шпилька - корпус маховика	12
24	1002066-29D	指针-飞轮壳 Стрелка - корпус маховика	1
25	Q2140606	十字槽平圆头螺钉 винт с плоской круглой головкой	2
26	1002068B29D	飞轮壳橡胶堵塞 Резиновая заглушка корпуса маховика	1

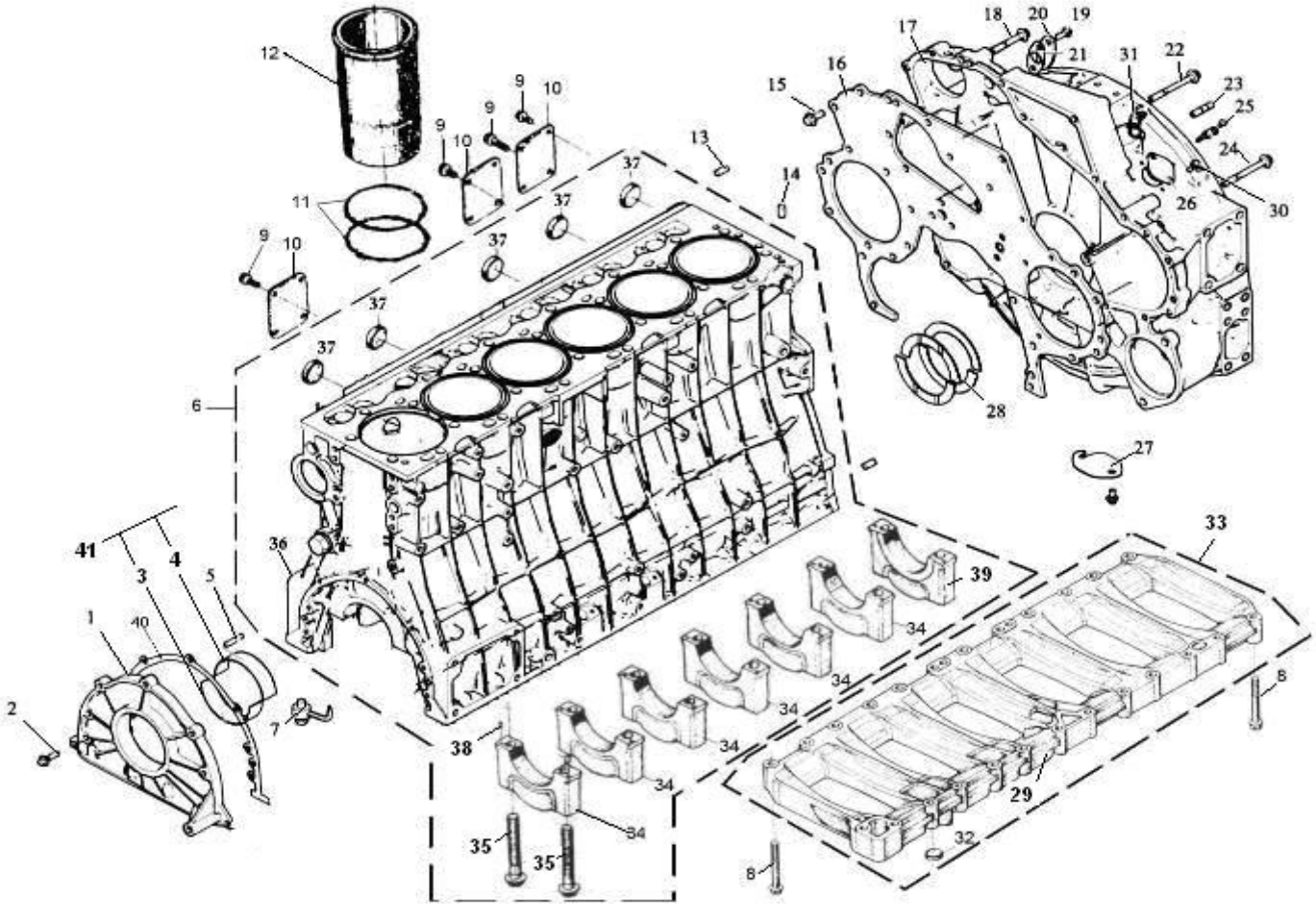

图 5　气缸体组件

Рис. 5. Элементы корпусов цилиндров

5、气缸体组件Элементы блока цилиндров

标号 Номер на рисунке	零件号 Номер детали	零件名称 Наименование деталей	数量 Количество
27	1002067-29D	盖板-飞轮壳 Накладка - корпус	1
*28	1002036-36D	止推片 Стопорная прокладка	4
*33	1002080-36D	梯形框架总成 Трапециевидный каркас в сборе	1
29	1002081-36D	梯形框架	1
*32	Q72226	碗形塞片 Чашеобразная заставленная пластинка	1
30	Q1840612	六角头凸缘螺栓 Болт самоконтрящийся	2
*31	3602060A630-0000	发动机转速传感器总成 Датчик оборотов двигателя в сборе	1
	Q1840616	六角头凸缘螺栓 Болт самоконтрящийся	1
*40	1002056A29DL	垫片-曲轴前油封座	1

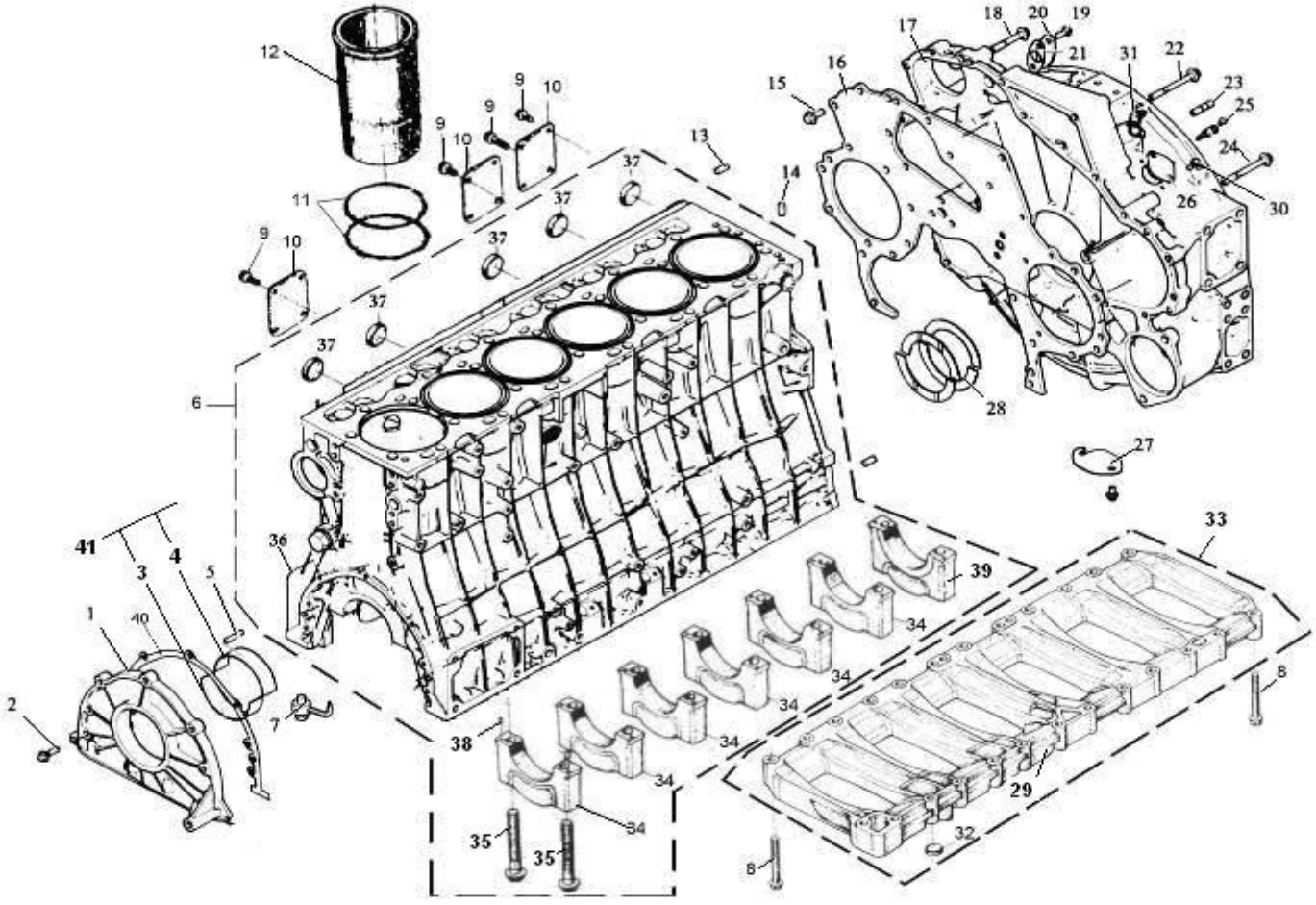

图 5　气缸体组件

Рис. 5. Элементы корпусов цилиндров

6、气缸盖组件 Элементы блока головки цилиндров

标号 Номер на	零件号 Номер детали	零件名称 Наименование деталей	数量 Количество
*1	1003046-36D	螺栓-气缸盖 Болт – головка цилиндров	26
2	Q150B08135	六角头螺栓 Шестигранный болт	14
3	1003044-29D	平垫圈 Плоская шайба	14
4	1003042-29D	锥形橡胶圈 Коническое резиновое кольцо	14
5	1003043-621-0000	支撑管 Опорный трубопровод	14
*6	1003030-600-000Z	气缸盖罩总成 Покрышка головки цилиндров	1
*7	1003041A29D	垫密条-气缸盖罩壳 Прокладной уплотнитель – блок покрышки головки цилиндров	1
*8	L6300000-PJGG	气缸盖总成 Головка цилиндров в сборе	1
*9	1003058-29D	前吊耳-气缸盖 Передняя зацепка – головка цилиндров	1
*10	1003057-29D	螺栓-前吊耳 Болт-передняя зацепка	1
11	Q1841025	六角法兰面螺栓 Болт самоконтрящийся	4
*12	1008019-29D	垫片-进气接管 Прокладка – впускной патрубок	3
*13	1003020-36D	气缸盖垫片总成 Прокладка головки цилиндров в сборе	1
*14	1008013-29D	垫片-进气管右盖板 Прокладка - правая накладка покрышки впускного трубопровода	1
15	1008014-630-0000	垫片-进气管右盖板 Прокладка - правая накладка покрышки впускного трубопровода	1
16	1008012B621-0000	进气管右盖板 Правая накладка покрышки впускного трубопровода	1
17	Q1840825	六角法兰面螺栓 Болт самоконтрящийся	2
18	Q1840830	六角法兰面螺栓Болт самоконтрящийся	2
*19	1008018-29D	进气管后盖板 Задняя накладка покрышки впускного трубопровода	1
20	Q1840816	六角法兰面螺栓 Болт самоконтрящийся	4
*21	1003059-29D	后吊耳-气缸盖 Задняя зацепка – головка цилиндров	1
22	1002091-621-0000W	铭牌 Табличка с надписью	1
*23	1003047-600-000Z	气缸盖罩垫片	1

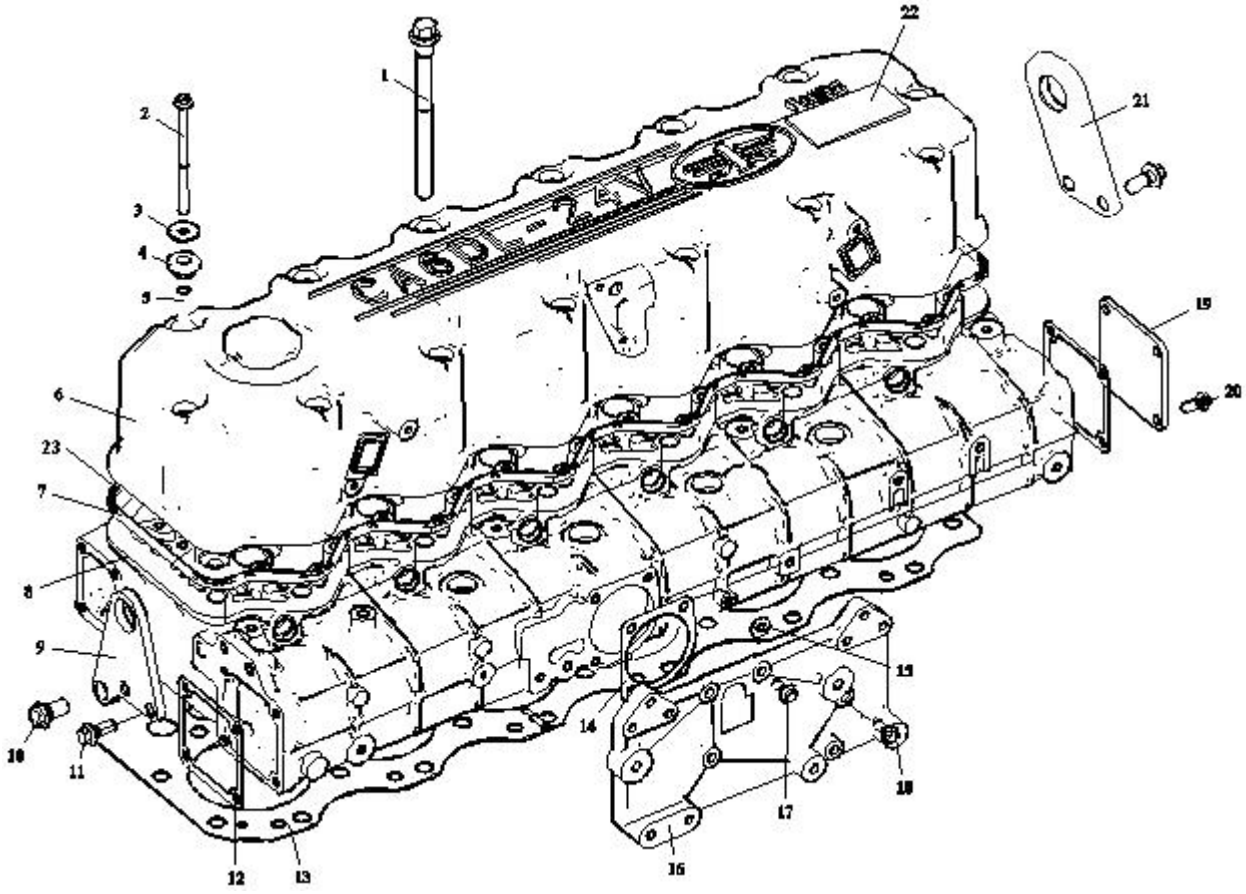

图 6　气缸盖组件

Рис. 6. Элементы головки цилиндров

7、气缸盖总成Головка цилиндров в сборе

标号 Номер на рисунке	零件号 Номер детали	零件名称 Наименование деталей	数量 Количество
*11	L6300000-PJGG	气缸盖总成	1
*1	Q72226	碗形塞片 Чашеобразная заставленная пластинка	15
*2	1003014-29DFP	气门导管 Провод заслонки	24
*3	Q72222	碗形塞片 Чашеобразная заставленная пластинка	6
*4	1003016A29D	喷油器铜套 Медная втулка распылителя	6
*5	1003018C29DL	O 型圈 O-образное кольцо	6
*6	Q72240	碗形塞片 Чашеобразная заставленная пластинка	1
7	1003011B630-0000	气缸盖 Головка цилиндров	
*9	1003012-36D	进气门座 Цоколь впускного клапана	12
*10	1003013-36D	排气门座Цоколь выпускного клапана	12
*8	3602035A630-0000	进气压力温度传感器Д а т ч и к температуры наддува	1
	3602036A630-0000	接头-传感器 Соединение - датчик	1
	Q1840616	六角头凸缘螺栓 Болт самоконтрящийся	1

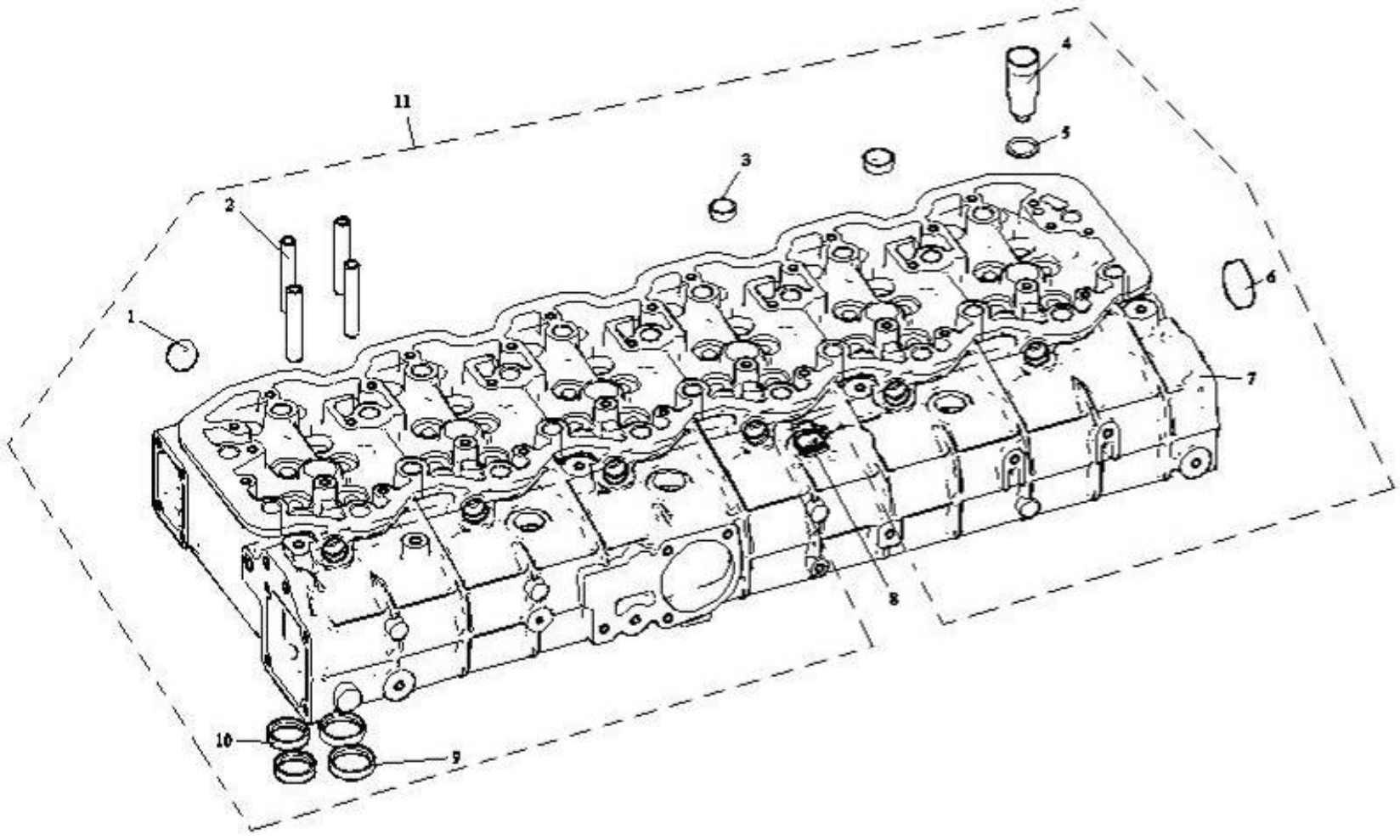

图 7　气缸盖总成

Рис. 7. Головка цилиндров в сборе

8、气缸盖罩Головка цилиндров

标号 Номер на рисунке	零件号 Номер детали	零件名称 Наименование деталей	数量 Количество
*1	1003031A600-000Z	气缸盖罩Покрышка головки цилиндров	1
	1003035B29D	挡油板总成Маслоотражательный щиток	1
	Q40004	小垫圈Маленькая шайба	2
	Q150B0408	六角头螺栓Шестигранный болт	2
	Q1840510	六角法兰面螺栓Болт самоконтрящийся	8
*2	1003036-29D	密封圈Уплотнительное кольцо	1
*3	1003037-29D	罩盖Покрышка	1

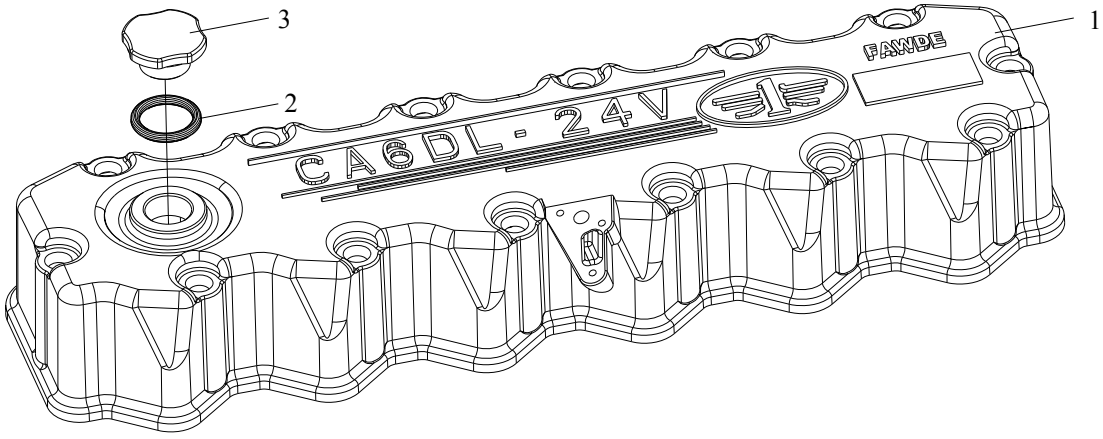

图 8　气缸盖罩

Рис. 8. Клапанная крышка

9、活塞、连杆Поршень, шатун

标号 Номер на рисунке	零件号 Номер детали	零件名称 Наименование деталей	数量 Количество
*14	L6100000-PJHZ	活塞环 KIT	1
1	1004012-36D	第一道气环 1-ое воздушное кольцо	6
2	1004013-36D	第二道气环 2-ое воздушное кольцо	6
3	1004030-36D	螺旋撑簧油环 маслосъемное кольцо	6
*12	1004020B630-0000	连杆总成 KIT	6
4	1004024-630-0000	连杆小头衬套 Втулка маленького кончика шатуна	6
5	1004021-36D	胀断连杆体 Блок шатуна расширения и отключения	6
*8	1004023A29D	连杆螺栓 Болт шатуна	12
*13	L6100000-PJLW	连杆轴瓦 KIT	1
6	1004026-36D	连杆上轴瓦 Верхний вкладыш шатуна	6
7	1004028A36D	连杆下轴瓦 Нижний вкладыш шатуна	6
*9	GB893.1-86 45	挡圈 45 Защитное кольцо 45	12
*10	1004011-630-0000F	活塞 Поршень	6
*11	1004018-630-0000Z	活塞销 Поршневой палец	6

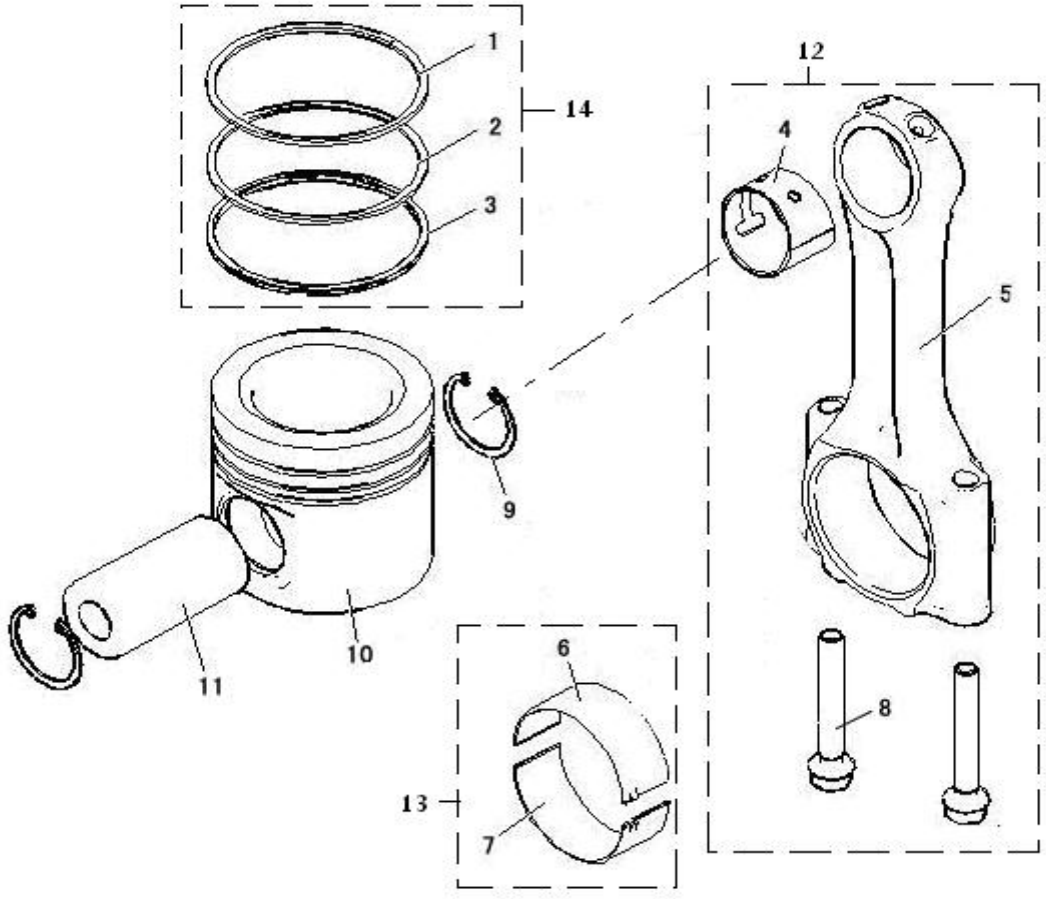

图 9　活塞、连杆

Рис.9. Поршень, шатун

10、曲轴、皮带轮及飞轮 Коленчатый вал, шкив и маховик

标号 Номер на	零件号 Номер детали	零件名称 Наименование деталей	数量 Количество
*1	1005048K29D	减振器螺栓 Болт амортизатора	6
*2	1005046-36D	多楔带轮-曲轴 Многоприсказочный шкив – коленчатый вал	1
*3	1005190-36D	硅油减振器 Силиконовый амортизатор	1
*4	1005050-29D	前油封 Передний сальник	1
*5	Q1841020	六角法兰面螺栓 Болт самоконтрящийся	12
*16	1005010-36D	曲轴总成	1
6	1005014-36D	曲轴 Коленчатый вал	1
	1005014-36DB	曲轴(完全互换)Коленчатый вал (полностью взаимообменяемый)	1
*7	1005039-36D	机油泵驱动齿轮-曲轴 Приводная шестерня масляного насоса – коленчатый вал	1
*8	1005037-29D	曲轴正时齿轮 Распределительная шестерня коленчатого вала	1
*10	1005031-29D	定位销-主动齿轮及飞轮 Стопорный палец – ведущая шестерня и маховик	1
*9	1005060-29D	后油封 Задний сальник	1
*15	1005120-630-0000	飞轮附带齿环总成	1
*11	1005122-29D	齿环 Зубчатое кольцо	1
12	1005121-630-0000	飞轮 Маховик	1
*13	1005071K29D	飞轮螺栓 Болт маховика	10
*14	G27860305	球轴承 60305-2RS Шариковый подшипник 60305-2RS	1

标号 Номер на рисунке	零件号 Номер детали	零件名称 Наименование деталей	数量 Количество

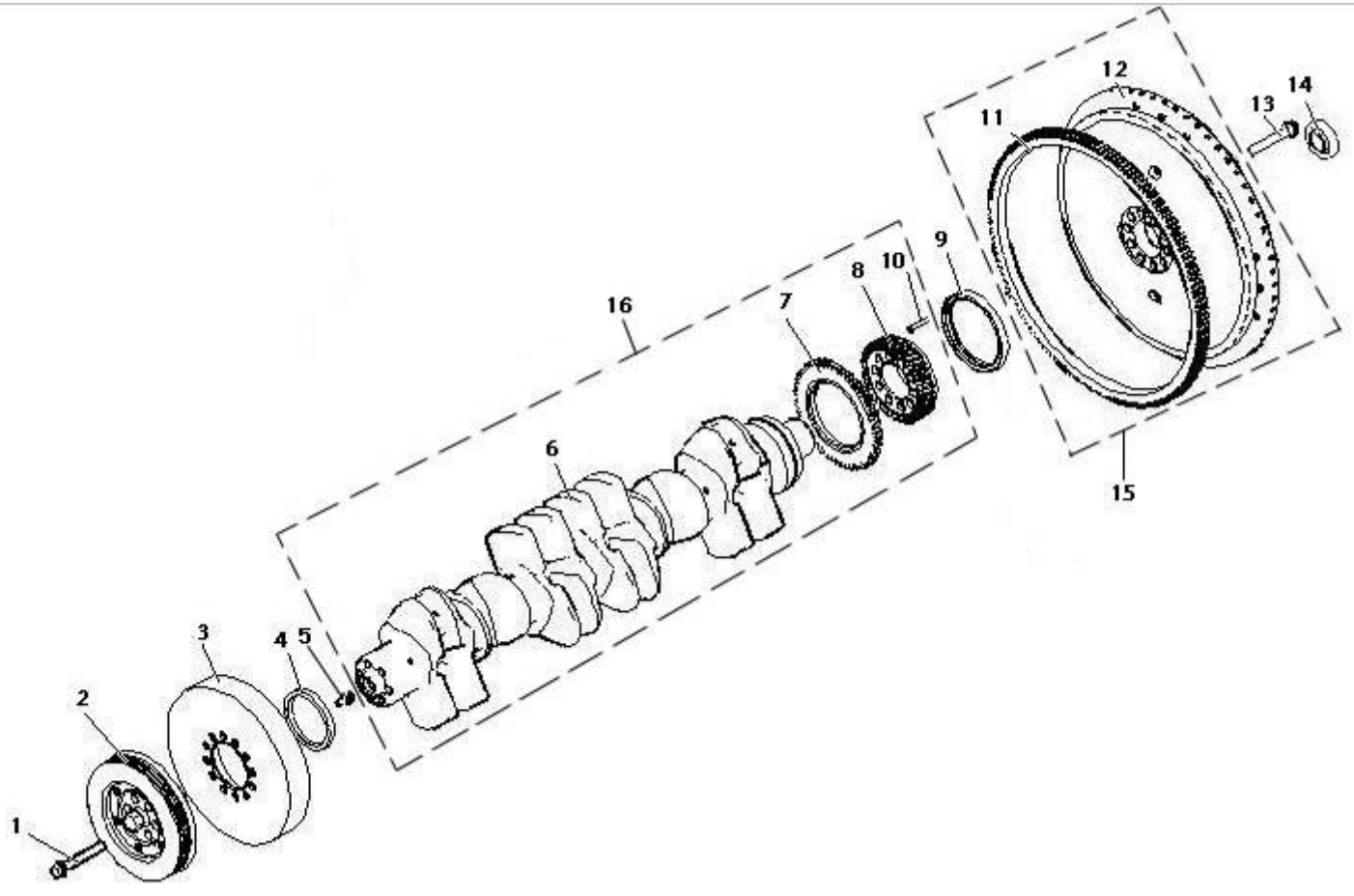

图 10　曲轴、皮带轮及飞轮

Рис.10 Коленчатый вал, шкив и маховик

11、凸轮机构Кулачковый механизм

标号 Номер на рисунке	零件号 Номер детали	零件名称 Наименование деталей	数量 Количество
*1	1006030-29D	堵盖总成-凸轮轴衬套 Пробка в сборе – втулка Распределительного вала	1
*2	1006024A29D	前凸轮轴衬套 Втулка переднего кулачкового вала	1
*3	1006028A29D	中间凸轮轴衬套 Втулка среднего Распределительного вала	5
*4	L6000000-PJTL	凸轮轴 Распределительный вал	1
*5	1006029A29D	后凸轮轴衬套 Втулка заднего Распределительного вала	1
*6	1006018-29D	凸轮轴止推片 Стопорная пластинка Распределительного вала	1
7	Q5210612	圆柱销 Цилиндровый палец	1
8	Q1840820	六角法兰面螺栓 Болт самоконтрящийся	2

标号 Номер на рисунке	零件号 Номер детали	零件名称 Наименование деталей	数量 Количество

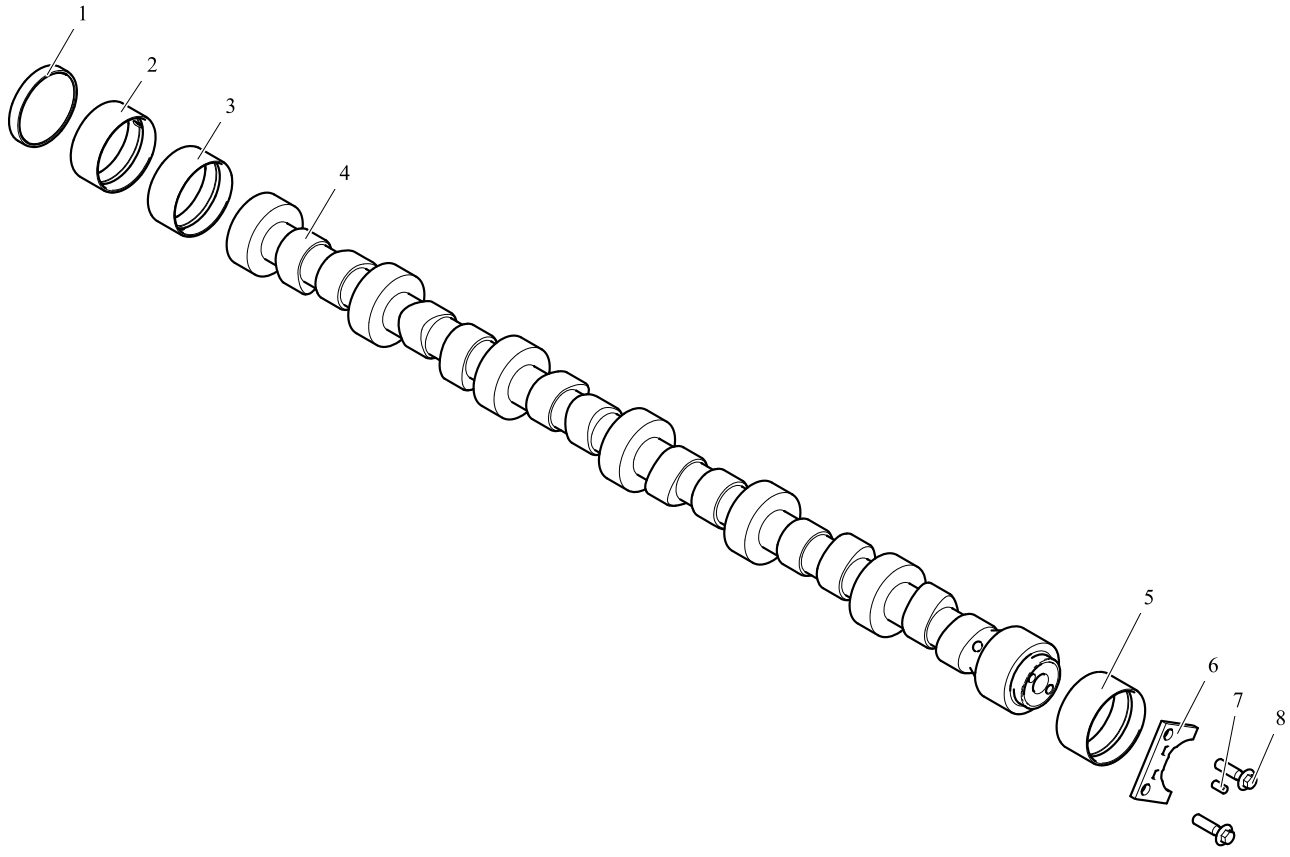

图 11　凸轮机构

Рис. 11. Кулачковый механизм

12、传动系统Трансмиссионная система

标号 Номер на рисунке	零件号 Номер детали	零件名称 Наименование деталей	数量 Количество
*1	1006021-29D	正时齿轮-凸轮轴 Распределительная шестерня – распределительная шестерня Распределительного вала	1
*2	1006017K29D	紧固螺栓-凸轮轴正时齿轮 Крепежный болт – распределительная шестерня Распределительного вала	1
*21	1006040D29D	正时中间叠齿轮总成	1
3	1006041-29D	正时中间叠齿轮(大) Распределительная средняя наслаивающая шестерня (большая)	1
4	Q5210408	圆柱销 Цилиндровый палец	1
5	1006042-29D	正时中间叠齿轮(小) Распределительная средняя наслаивающая шестерня (маленькая)	1
*20	1006044D29D	衬套-正时中间叠齿轮 Втулка - распределительная средняя наслаивающая шестерня	1
*6	1006051-36D	正时中间叠齿轮轴 Распределительная средняя наслаивающая шестерня	1
*7	1006056-36D	螺栓-正时中间叠齿轮轴 Болт - распределительная средняя наслаивающая шестерня	4
8	Q1840820	六角头凸缘导颈螺栓 Болт самоконтрящийся	2
9	GB70-1985 M10×35-10.9 级	内六角圆柱螺钉 M10×35-10.9 级 Шестигранный цилиндровый винт M10×35 класс 10.9	1
*10	1006053-36D	正时中间齿轮轴 Вал распределительной средней шестерни	1
*22	1006060-29D	正时中间齿轮总成	1
11	1006061-29D	正时中间齿轮-喷油泵 Распределительная средняя шестерня – распылительный насос	1
12	1006062-29D	衬套-正时中间齿轮 Втулка – распределительная средняя шестерня	1
13	1111216-29D	喷油泵传动齿轮 Приводная шестерня распылительного насоса	1
*14	1005037-29D	曲轴正时齿轮 Распределительная шестерня коленчатого вала	1
*15	1005039-36D	机油泵驱动齿轮-曲轴 Приводная шестерня масляного насоса – коленчатый вал	1
16	1011014-36D	从动齿轮-机油泵 Ведомая шестерня – масляный насос	1
*17	1006054-36D	止推片-正时中间齿轮 Стопорная прокладка – распределительная средняя шестерня	1
*18	1006052-36D	止推片-正时中间叠齿轮 Стопорная прокладка – распределительная средняя наслаивающая шестерня	1
*19	1006047-29D	从动齿轮-空压泵 Ведомая шестерня – воздушный компрессионный насос	1
16	1011014-36D	从动齿轮-机油泵 Ведомая шестерня – масляный насос	1
*17	1006054-36D	止推片-正时中间齿轮 Стопорная прокладка – распределительная средняя шестерня	1
*18	1006052-36D	止推片-正时中间叠齿轮 Стопорная прокладка – распределительная средняя наслаивающая шестерня	1
*19	1006047-29D	从动齿轮-空压泵 Ведомая шестерня – воздушный компрессионный насос	1

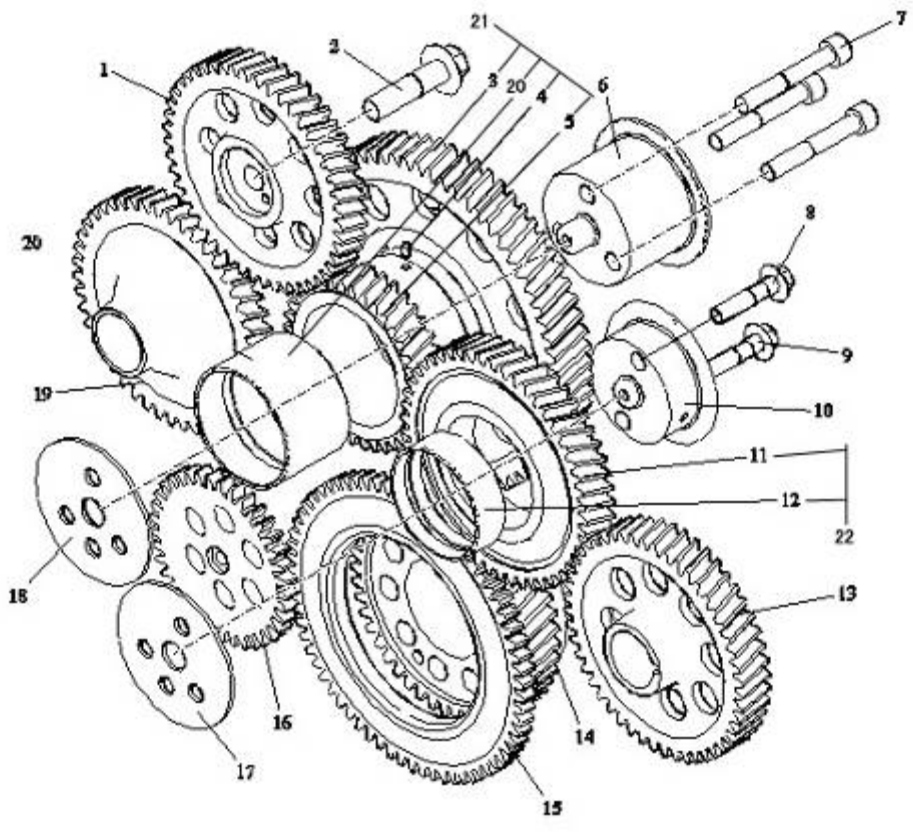

图 12　传动系统

Рис. 12. Трансмиссионная система

13、配气系统Газораспределительная система

标号 Номер на рисунке	零件号 Номер детали	零件名称 Наименование деталей	数量 Количество
1	Q1820880	六角法兰面螺栓 Болт самоконтрящийся	10
*34	1007100-621-0000	摇臂机构部件	1
2	1007104A29D	摇臂轴前支架 Передняя стойка вала коромысла	1
*3	1007113-29D	锁紧螺母-气门调整螺栓 Крепежная гайка – регулирующий болт заслонки	12
*32	1007120-29D	排气门摇臂总成	6
4	1007121-29D	排气门摇臂 Коромысло выпускного клапана	6
6	1007114A29D	气门摇臂衬套 Втулка коромысла заслонки	6
16	1007117-29D	压球-气门摇臂 Зажимный шарик – коромысло клапана	6
17	1007118-29D	压球座-气门摇臂 Зажимный шарик – коромысло клапана	6
*5	1007112-29D	调整螺栓-气门摇臂 Регулирующий болт – коромысло заслонки	12
*33	1007110-621-0000	进气门摇臂总成	6
6	1007114A29D	气门摇臂衬套 Втулка коромысла заслонки	6
8	1007111-621-0000	进气门摇臂 Коромысло впускного клапана	6
16	1007117-29D	压球-气门摇臂 Зажимный шарик – коромысло клапана	6
17	1007118-29D	压球座-气门摇臂 Зажимный шарик – коромысло клапана	6
7	1007103-29D	限位套-气门摇臂 Втулка ограничения – коромысло клапана	6
11	1007102-29D	摇臂轴支架 Стойка вала коромысла	5
12	1007130A29D	摇臂轴总成 Вал коромысла в сборе	1
13	GB/T71-1985 M8×20	开槽锥端紧定螺钉 M8×20 Крепежный болт прорезного конуса M8×20	1
14	Q340B08T12	I 型六角螺母 I-образная шестигранная гайка	1
15	1007101-1-29D	摇臂轴后支架 Задняя стойка вала коромысла	1
31	1007106-29D	螺栓-摇臂轴前支架 Болт – передняя стойка вала коромысла	1
9	1007106A621-0000	螺栓-摇臂轴支架 Болт – стойка вала коромысла	4
10	Q1840835	六角法兰面螺栓 Болт самоконтрящийся	5
*18	1007012-29D	横臂 Поперечный рычаг	12
	1007012-29DA	横臂(完全互换)Поперечный рычаг (полностью взамен)	12
*19	L6000000-PJSJ	气门锁块 Замковой кусок заслонки	48
*20	1007024-29D	气门弹簧座 Цоколь пружины заслонки	24
*21	1007022-29D	排气门弹簧 Пружина выпускного клапана	12
*22	1007035A29D	气门导管密封圈总成 Уплотнительное кольцо провода клапана в сборе	24
*23	1003014-29DFP	气门导管 Трубопровод клапана	24
*24	1003013-36D	排气门座 Цоколь выпускного клапана	12
*25	1007016-36DC	排气门 Выпускной клапан	12
*	1007016-36DB	排气门(完全互换)Выпускной клапан (полностью взаимообменяемый)	12

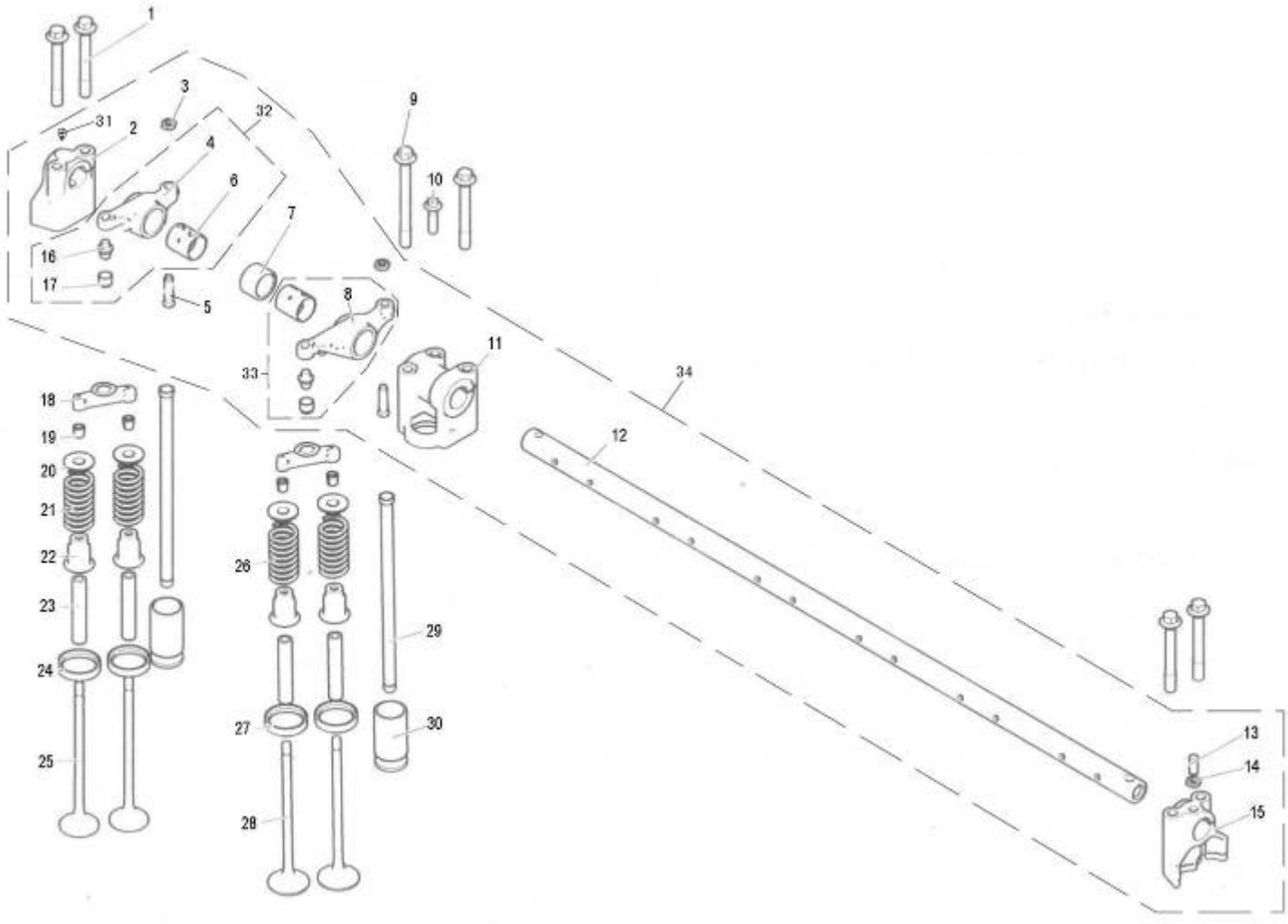

图 13　配气系统

Рис. 13. Газораспределительная система

13、配气系统Газораспределительная система

标号 Номер на рисунке	零件号 Номер детали	零件名称 Наименование деталей	数量 Количество	标号 Номер на рисунке	零件号 Номер детали	零件名称 Наименование деталей	数量 Количество
*26	1007021-29D	进气门弹簧 Пружина впускного клапана	12				
*27	1003012-36D	进气门座 Цоколь впускного клапана	12				
*28	1007011-36DC	进气门 Впускной клапан	12				
*	1007011-36DB	进气门(完全互换)Впускной клапан (полностью взаимообменяемый)	12				
*29	1007050-36D	推杆总成 Толкатель в сборе	12				
*30	1007061-29D	挺柱 Выдержательная колонна	12				

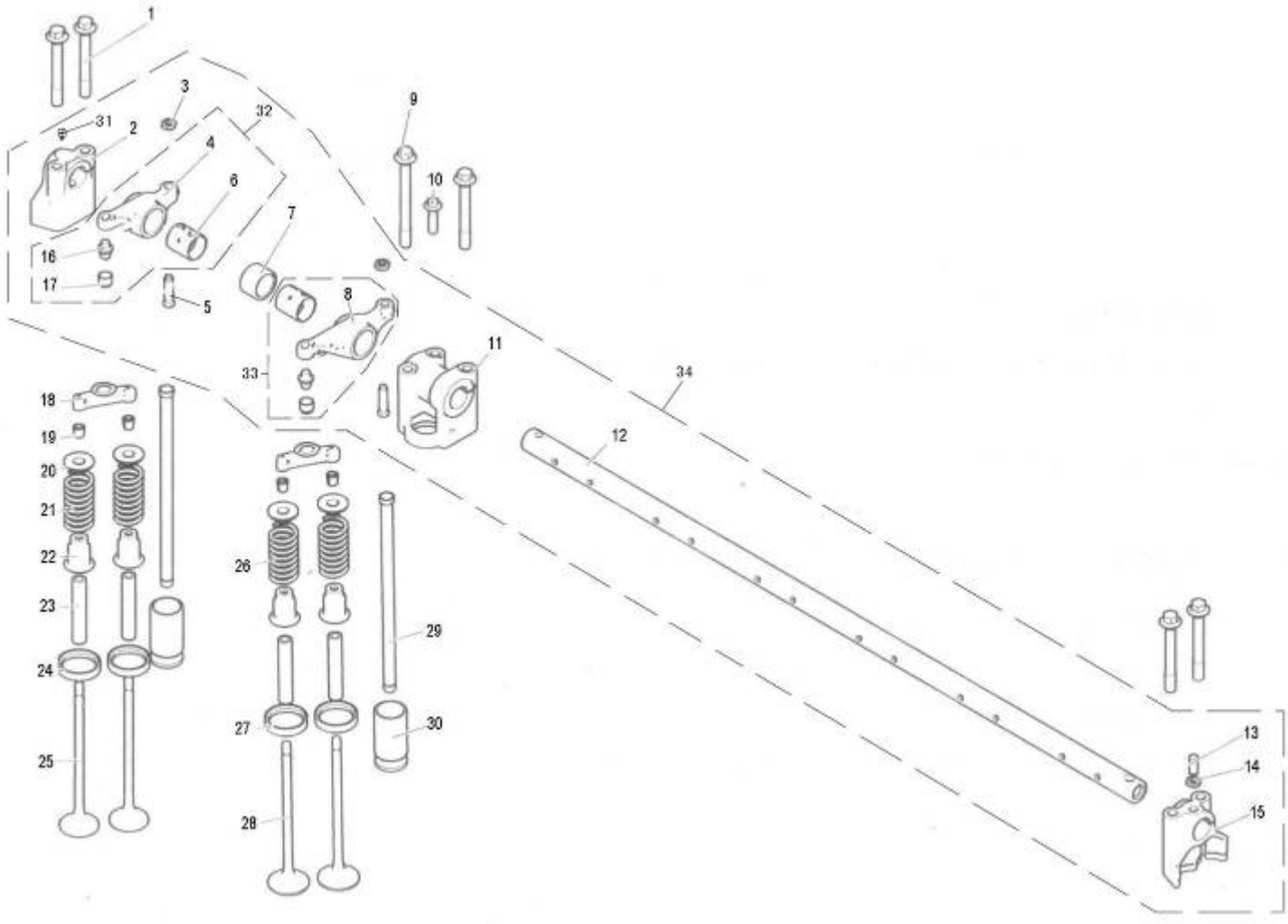

图 13　配气系统

Рис. 13. Газораспределительная система

14、排气管Выпускной трубопровод

标号 Номер на рисунке	零件号 Номер детали	零件名称 Наименование деталей	数量 Количество
*1	1008046A29D	排气管紧固螺栓 Крепежный болт выпускного трубопровода	12
*2	1008048-29D	套管-排气管螺栓 Патрубок – болт выпускного трубопровода	12
*3	1008041D600-0263	排气歧管(－)Выпускной патрубок (□)	2
*4	1008044B29D	排气管密封垫片 Уплотнительная накладка выпускного трубопровода	6
*5	1008043-29D	排气管密封环 Уплотнительное кольцо выпускного трубопровода	8
*6	1008042A36D	排气歧管(中段)Выпускной патрубок (средняя секция)	1
*7	1008047K29D	双头螺柱-增压器 Шпилька - наддув	4

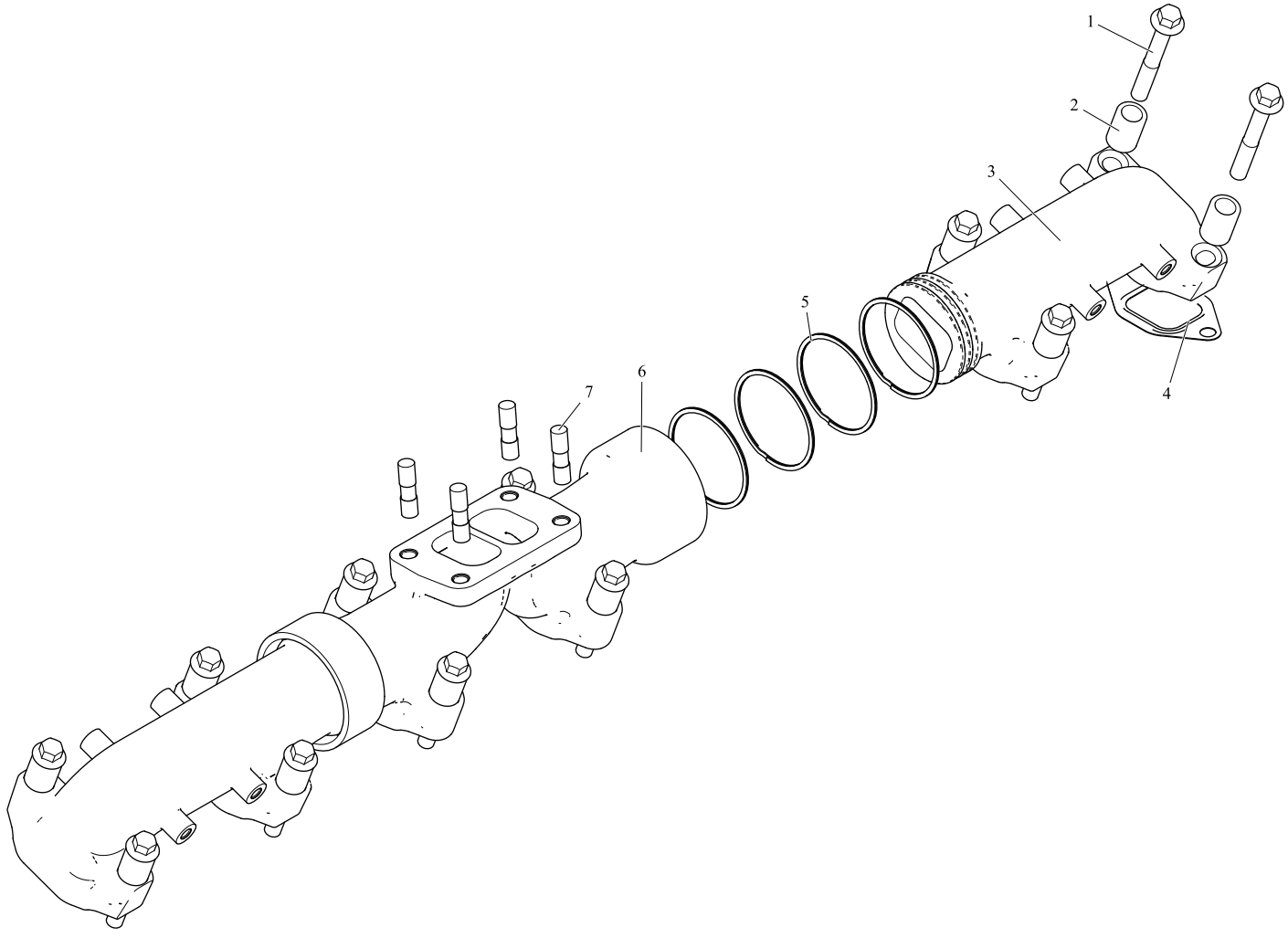

图 14　排气管

Рис. 14. Выпускной трубопровод

15、机油盘Масляный диск

标号 Номер на рисунке	零件号 Номер детали	零件名称 Наименование деталей	数量 Количество
*1	1009010B600-070A	油底壳总成	1
6	Q72320	密封垫圈 Уплотнительная шайба	1
*7	1009022A29D	六角头放油螺塞 Шестигранная сливная	1
*8	1009043-600-070A	回油管-油气分离器 Обратный маслопровод - водомаслоотделитель	1
11	1009081-600-070A	接头 Соединение	1
13	1009041-70A	压板-油气分离器回油管 Зажимная	1
2	Q1840820	六角头凸缘螺栓 Болт самоконтрящийся	32
3	1009024-29D	垫板-油底壳 Накладка – масляный картер	4
*4	1009031-29D	油底壳密封垫片 Уплотнительная прокладка масляного картера	1
5	1009026-29D	中间垫板-油底壳 Средняя прокладка – масляный картер	2
*9	1009060-600-070A	机油标尺管总成 Трубопровод масляной	1
*10	1009053A29D	机油标尺管密封圈 Уплотнительное кольцо трубопровода масляной рейки	1
12	Q1840812	六角头凸缘螺栓 Болт самоконтрящийся	1

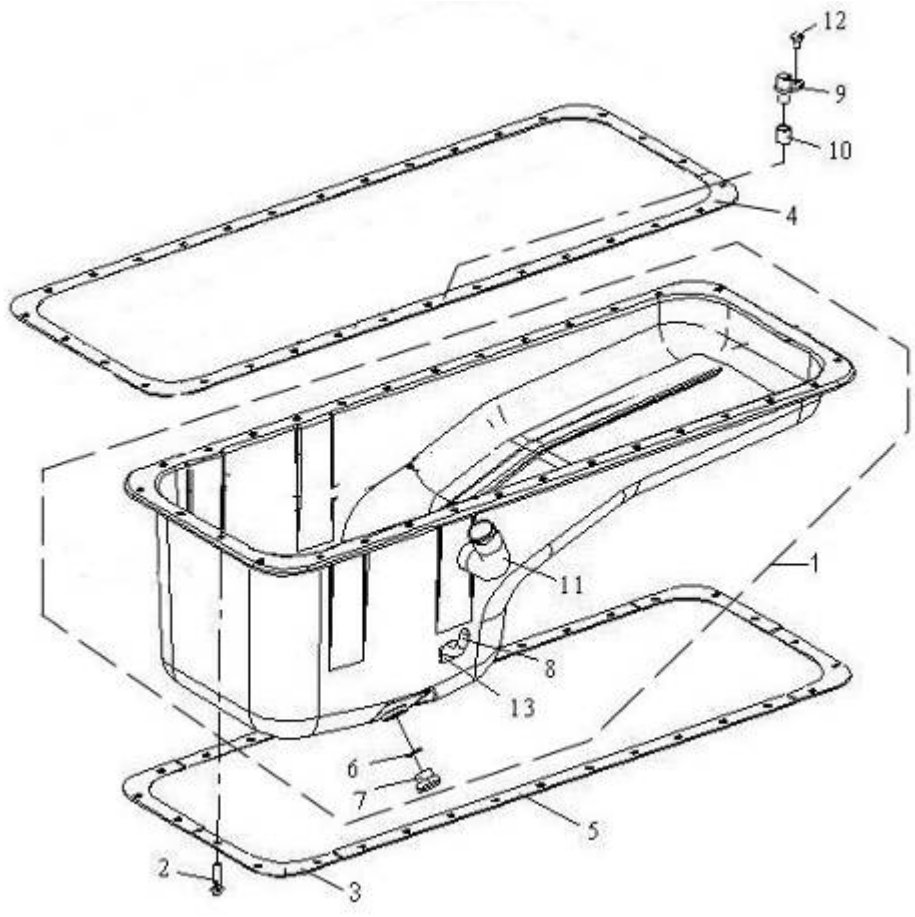

图 15　机油盘

Рис.15 Масляный диск

16、加机油口及机油标尺Заправочное масляное отверстие и масляная рейка

标号 Номер на рисунке	零件号 Номер детали	零件名称 Наименование деталей	数量 Количество
1	CQ1500620	六角头导颈螺栓 Болт самоконтрящийся	1
	Q40106	垫圈 Шайба	1
	CQ34006	六角螺母 Шестигранная гайка	1
2	1009084-367	后支架-加机油管 Задняя стойка – заправочный маслопровод	1
3	CQ67645B	蜗杆传动式软管夹箍 B 型 Скоба тип B трансмиссионного шланга червяка	2
4	1009082-367	加机油软管 Заправочный шланг	1
5	CQ1500620	六角头导颈螺栓 Болт самоконтрящийся	1
	Q40106	垫圈 Шайба	1
	CQ34006	六角螺母 Шестигранная гайка	1
6	1009090-367	机油标尺管总成 Трубопровод масляной рейки в сборе	1
7	1009094-362	机油标尺管夹子 Скоба трубопровода масляной рейки	1
8	1009095-367	机油标尺总成 Масляная рейка в сборе	1
9	1009085-50A	加机油口盖总成 Покрышка заправочного отверстия в сборе	1
	1009086-50A	加机油口盖 Покрышка заправочного масляного отверстия	1
	1009087-50A	密封垫-加机油口盖 Уплотнительная прокладка – заправочная масляная покрышка	1
10	1009089-367	加机油管 Заправочный маслопровод	1
	1009088-50A	垫圈-加机油管 Шайба – заправочный маслопровод	3
11	1009083-367	前支架-加机油管 Передняя стойка – заправочный маслопровод	1
12	Q40114	垫圈 Шайба	2
13	CQ1500620	六角头导颈螺栓 Болт самоконтрящийся	2
	Q40106	垫圈 Шайба	2
	CQ34006	六角螺母 Шестигранная гайка	2
14	3724015-240	塑料扎带总成 Пластмассовый натяжной ремень в сборе	3

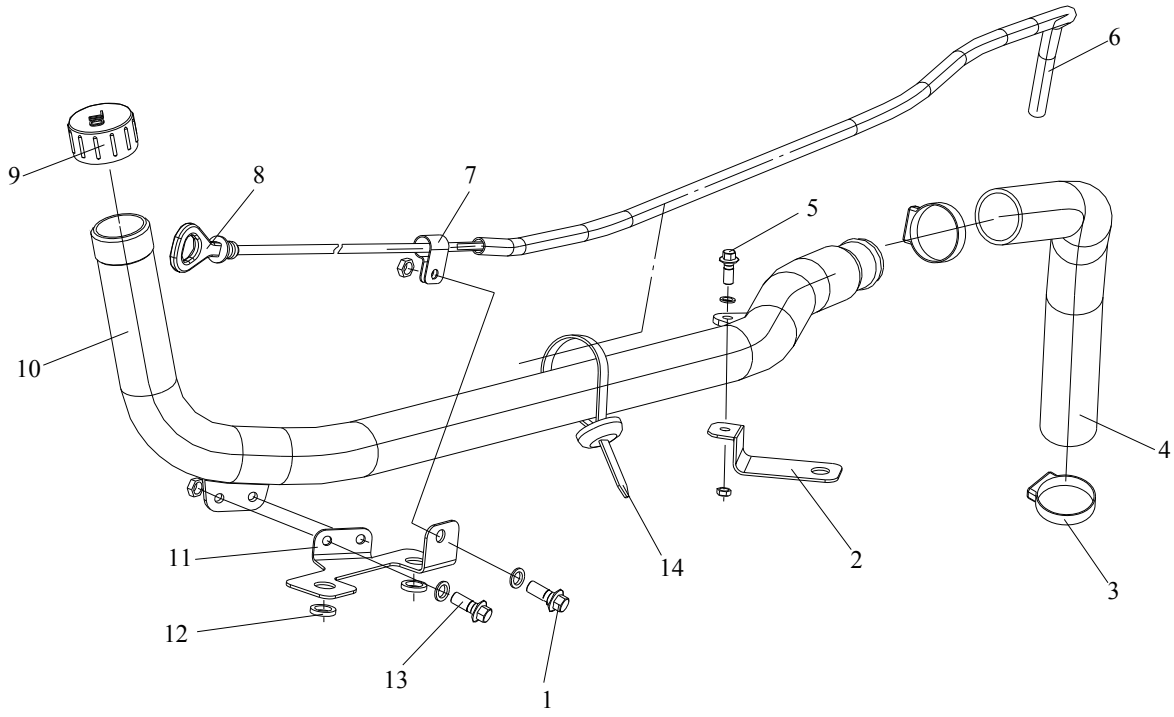

图 16　加机油口及机油标尺

Рис.16 Заправочное масляное отверстие и масляная рейка

17、机油收集器Масляный сборник

标号 Номер на	零件号 Номер детали	零件名称 Наименование деталей	数量 Количество	标号 Номер на рисунке	零件号 Номер детали	零件名称 Наименование деталей	数量 Количество
*1	1010010-36D	机油收集器总成 Масляный сборник в сборе	1				
	1010012-36D	吸油法兰 Всасывающий масляный фланец	1				
	1010013-36D	吸油管-机油收集器 Всасывающий маслопровод – масляный сборник	1				
	1010014-29D	外壳-机油收集器 Внешний корпус – масляный сборник	1				
	1010016-29D	滤网-机油收集器 Сетка фильтрования – масляный сборник	1				
2	Q1840830	六角法兰面螺栓 Болт самоконтрящийся	2				

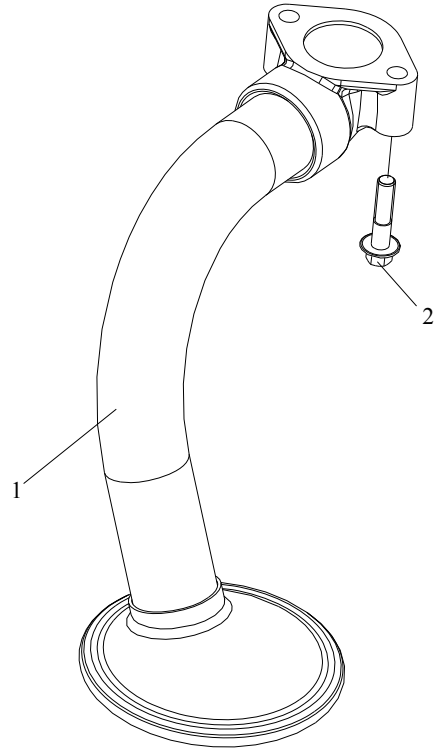

图 17　机油收集器

Рис.17 Масляный сборник

18、机油泵Масляный насос

标号 Номер на рисунке	零件号 Номер детали	零件名称 Наименование деталей	数量 Количество
1	Q617B22	六角头螺塞 Шестигранная пробка	1
2	Q/WC3403-1994	铜垫圈 22×28 Медная шайба 22×28	1
3	1011033-29D	机油泵安全阀弹簧 Пружина предохранительного клапана масляного насоса	1
4	1011032-29D	阀芯-机油泵安全阀 Сердечник клапана – предохранительный клапан масляного насоса	1
*5	1011010-36D	机油泵总成 Масляный насос в сборе	1
	1011017-29D	机油泵盖板 Накладка масляного насоса	1
	1011020-36D	机油泵主动齿轮轴总成 Вал ведущей шестерни масляного насоса в сборе	1
	1011021A29D	机油泵主动齿轮轴 Вал ведущей шестерни масляного насоса	1
	1011022-36D	机油泵主动齿轮 Ведущая шестерня масляного насоса	2
	1011030-36D	机油泵从动齿轮总成 Ведомая шестерня масляного насоса в сборе	1
	1011031-29D	机油泵从动齿轮轴 Вал ведомой шестерни масляного насоса	1
6	Q1840825	六角法兰面螺栓 Болт самоконтрящийся	4
7	1011014-36D	从动齿轮-机油泵 Ведомая шестерня – масляный насос	1
8	1011045-29D	垫片-机油泵主动轴 Прокладка – ведущий вал масляного насоса	1
9	Q5220814	圆柱销 Цилиндровый палец	1
*10	1011013-29D	衬套-机油泵 Втулка – масляный насос	1
11	Q32010	六角法兰面螺母 Шестигранная фланцевая гайка	1

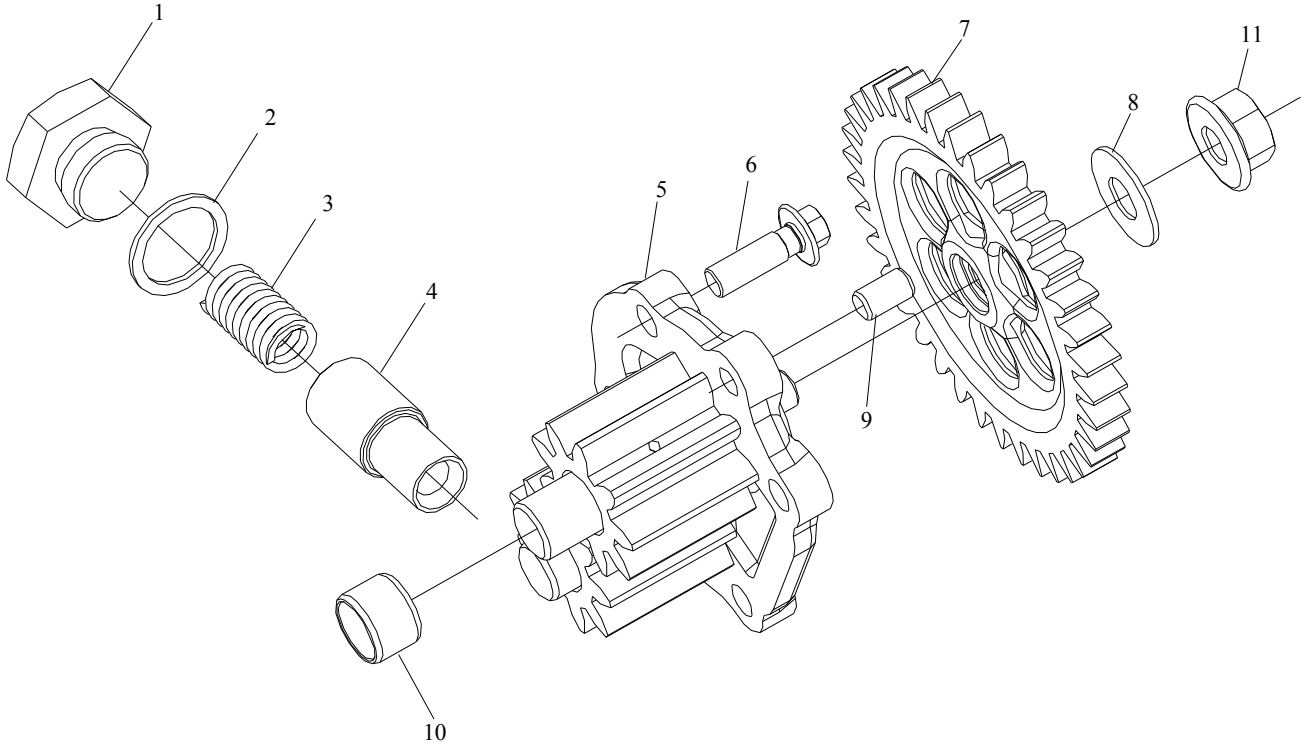

图 18　机油泵

Рис.18 Масляный насос

19、机油冷却器Масляный охладитель

标号 Номер на рисунке	零件号 Номер детали	零件名称 Наименование деталей	数量 Количество
*1	1013037A-29D	垫片-连接水管 Прокладка – присоединительный водопровод	1
2	Q1840825	六角法兰面螺栓 Болт самоконтрящийся	3
3	Q1820855	六角法兰面螺栓-细杆 Болт самоконтрящийся – тонкая штанга	2
*4	1013031-36D	连接水管 Присоединительный водопровод	1
*5	1013036-29D	垫片-连接水管 Прокладка – присоединительный водопровод	1
*6	Q734B4500265	O 形橡胶密封圈 O-образное резиновое уплотнительное кольцо	1
*7	1013021-36D	机油冷却器盖板 Пластинка покрышки масляного охладителя	1
8	Q1820840	六角法兰面螺栓-细杆 Болт самоконтрящийся – тонкая штанга	6
*9	Q734B1800265	O 形橡胶密封圈 O-образное резиновое уплотнительное кольцо	1
*10	Q734B7300265	O 形橡胶密封圈 O-образное резиновое уплотнительное кольцо	1
*11	Q734B3000265	O 形橡胶密封圈 O-образное резиновое уплотнительное кольцо	3
*12	Q734B800180	O 形橡胶密封圈 O-образное резиновое уплотнительное кольцо	4
13	Q/WC3410-1994	内六角螺塞 M27×1.5 Шестигранная пробка M27×1.5	3
*14	1013033-29D	螺栓-机油冷却器体 Болт – корпус масляного охладителя	7
15	1013027-29D	阀芯-机油冷却器旁通阀 Сердечник клапана – обводнительный клапан масляного охладителя	1
*16	1013022-29D	机油滤清器连接螺母 Присоединительная гайка масляного фильтра	2
17	1013028-29D	安全阀弹簧 Пружина предохранительного клапана	1
18	1013026-29D	安全阀螺塞 Пробка предохранительного клапана	1
19	Q1820840	六角法兰面螺栓-细杆 Болт самоконтрящийся – тонкая штанга	2
20	1013024-29D	调压阀弹簧 Пружина клапана регулировки	1
21	1013023-29D	调压阀阀芯 Сердечник клапана регулировки	1
22	Q1820870	六角法兰面螺栓-细杆 Болт самоконтрящийся – тонкая штанга	4
23	Q1200840	双头螺栓 Шпилька	1
*24	1013011A36D	机油冷却器体 Блок масляного охладителя	4

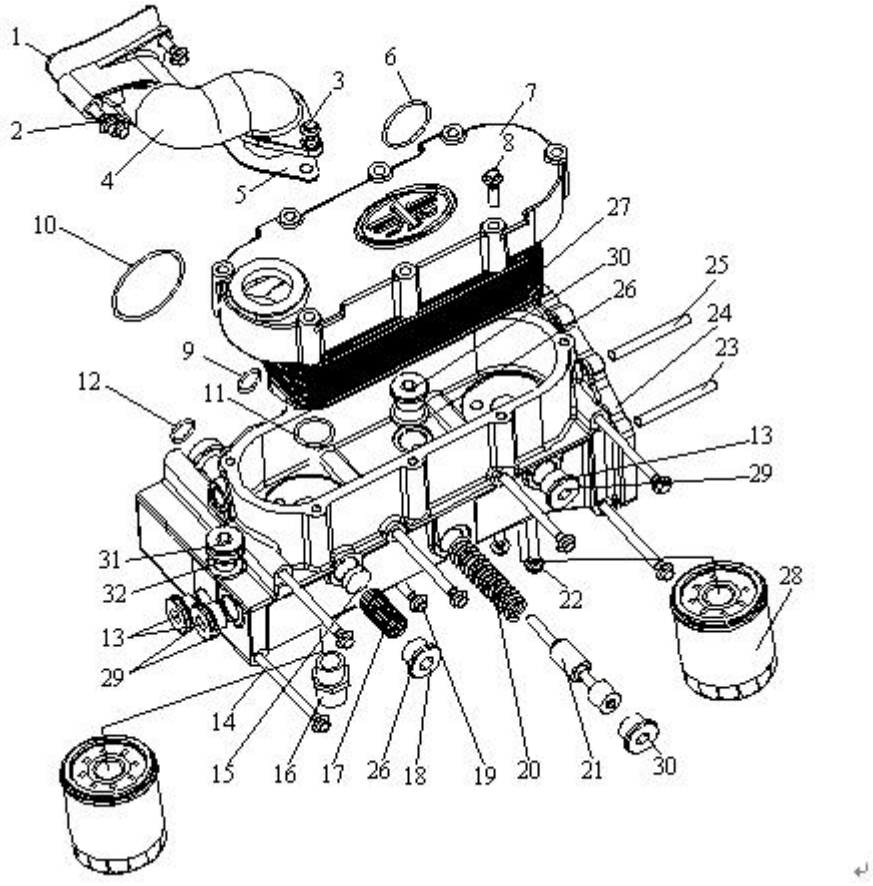

图 19　机油冷却器

Рис.19 Масляный охладитель

19、机油冷却器Масляный охладитель

标号 Номер на рисунке	零件号 Номер детали	零件名称 Наименование деталей	数量 Количество
25	Q1200870	双头螺栓 Шпилька	2
26	Q/WC3403-1994	铜垫圈 24×32Медная шайба	3
*27	1013010A36D	机油冷却器总成 Масляный охладитель в сборе	1
*28	1012010-36D	旋装式机油滤清器滤芯 Фильтрующий элемент вращающихся топливных очистителей	2
29	Q/WC3403-1994	铜垫圈 27×35Медная шайба	3
30	Q/WC3410-1994	内六角螺塞 M24×1.5 Шестигранная пробка M24×1.5	2
31	Q617B14	六角头螺塞 Шестигранная пробка	1
32	Q/WC3403-1994	铜垫圈 14×20Медная шайба	1

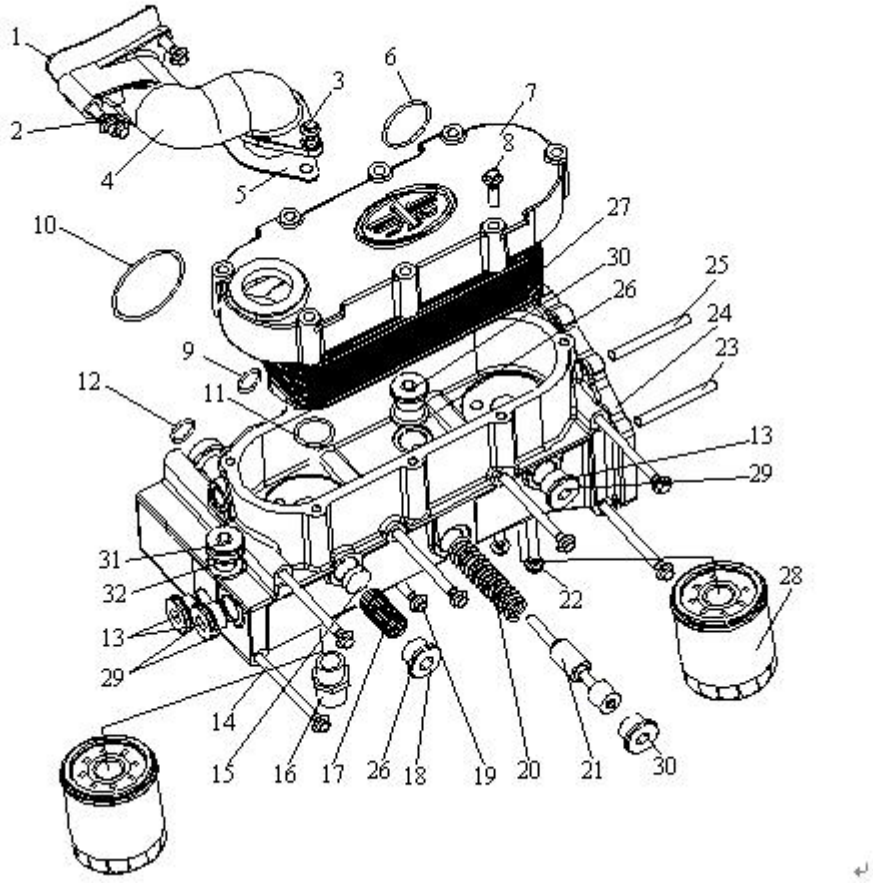

图 19　机油冷却器

Рис.19 Масляный охладитель

20、曲轴箱通风Вентиляция коробки коленчатого вала

标号 Номер на	零件号 Номер детали	零件名称 Наименование деталей	数量 Количество
1	1014014A600-0367	密封圈-油气分离器 Уплотнительное кольцо - водомаслоотделитель	1
2	1014021A600-0367	支架-油气分离器 Стойка - водомаслоотделитель	1
3	CQ1460825	组合螺栓 Комбинированный болт	1
4	CQ1460830	组合螺栓 Комбинированный болт	2
5	CQ1460625	组合螺栓 Комбинированный болт	2
*6	1014036-29D	密封圈-油气分离器支架 Уплотнительное кольцо – стойка водомаслоотделителя	1
*7	1014010A600-0367	油气分离器总成 Водомаслоотделитель в сборе	1
8	CQ67620	小型蜗杆传动式软管夹箍 Скоба трансмиссионного шланга малогабаритного червяка	2
9	1014022A600-0367	回油管-油气分离器到油底壳 Обратный маслопровод – от водомаслоотделителя до картера	1
10	1014023-600-0367	夹子-回油管 Зажим – обратный маслопровод	1
11	CQ67633	小型蜗杆传动式软管夹箍 Скоба трансмиссионного шланги малогабаритного червяка	2
12	1014029A600-0367	连接管-通气管总成 Присоединительный трубопровод – вентиляционный трубопровод в сборе	1
13	1014024B600-0367	螺栓套 Втулка болта	1
14	1014025D600-0367	通气管总成 Вентиляционный трубопровод в сборе	1

标号 Номер на рисунке	零件号 Номер детали	零件名称 Наименование деталей	数量 Количество

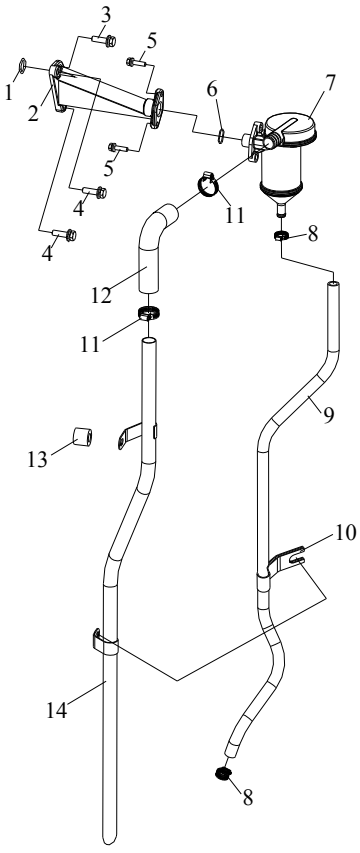

图 20　曲轴箱通风

Рис. 20 Вентиляция коробки коленчатого вала

21、离心式机油滤清器Центробежный масляный фильтр

标号 Номер на рисунке	零件号 Номер детали	零件名称 Наименование деталей	数量 Количество
*1	1017010A29DM	离心式机油滤清器总成 Центробежный масляный фильтр в сборе	1
*	1017011-29DM	转子-离心式机油滤清器	1
2	Q1840825	六角法兰面螺栓 Болт самоконтрящийся	4
*3	1017022-29D	垫片-离心式机油滤清器 Прокладка – центробежный масляный фильтр	1

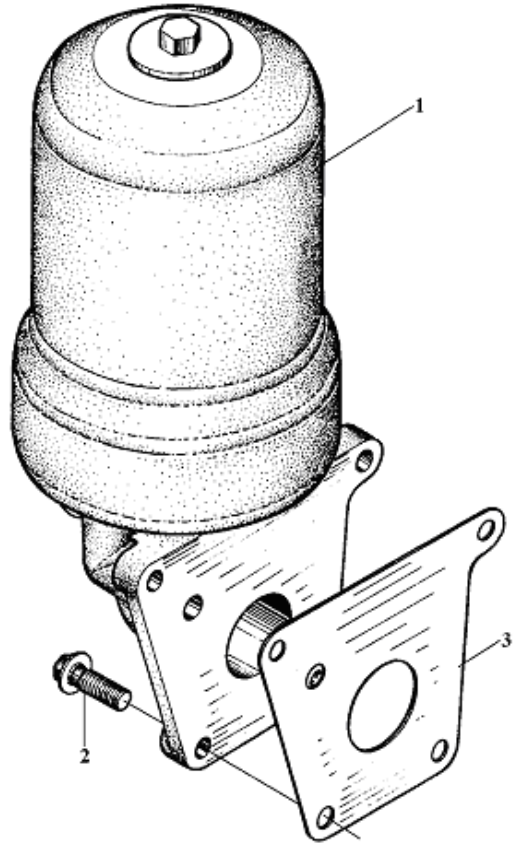

图 21　离心式机油滤清器

Рис .21 Центробежный масляный фильтр

22、前端轮系ПЕРЕДНИЕ ШКИВЫ

标号 Номер на рисунке	零件号 Номер детали	零件名称 Наименование деталей	数量 Количество
*1	1307010-B36D	水泵总成 Водяной насос в сборе	1
*2	1023011-36D	前端轮系支架 Кронштейн переднего шкива	1
*3	1023021-36D	多楔皮带 Многоприсказочный ремень	1
*4	1023020A36D	楔惰轮总成 Присказочное инертное колесо в сборе	1
*5	3701010-36D	交流发电机总成 Генератор переменного тока в сборе	1
*6	8103020-610-A367	冷气压缩机总成 Холодный компрессор в сборе	1
7	Q1841045	六角头凸缘螺栓 Болт самоконтрящийся	2
*8	1023015A36D	平惰轮总成 Плоское инертное колесо в сборе	1
9	Q1821080	六角头凸缘导颈螺栓 Болт самоконтрящийся	5
*10	1005046-36D	多楔带轮-曲轴 Многоприсказочный шкив – коленчатый вал	1
*11	1005048K29D	减振器螺栓 Болт амортизатора	6
*12	1023010A36D	自动张紧轮总成 Автоматическое натяжное колесо в сборе	1
13	1307014-36D	水泵皮带轮 Шкив водяного насоса	1

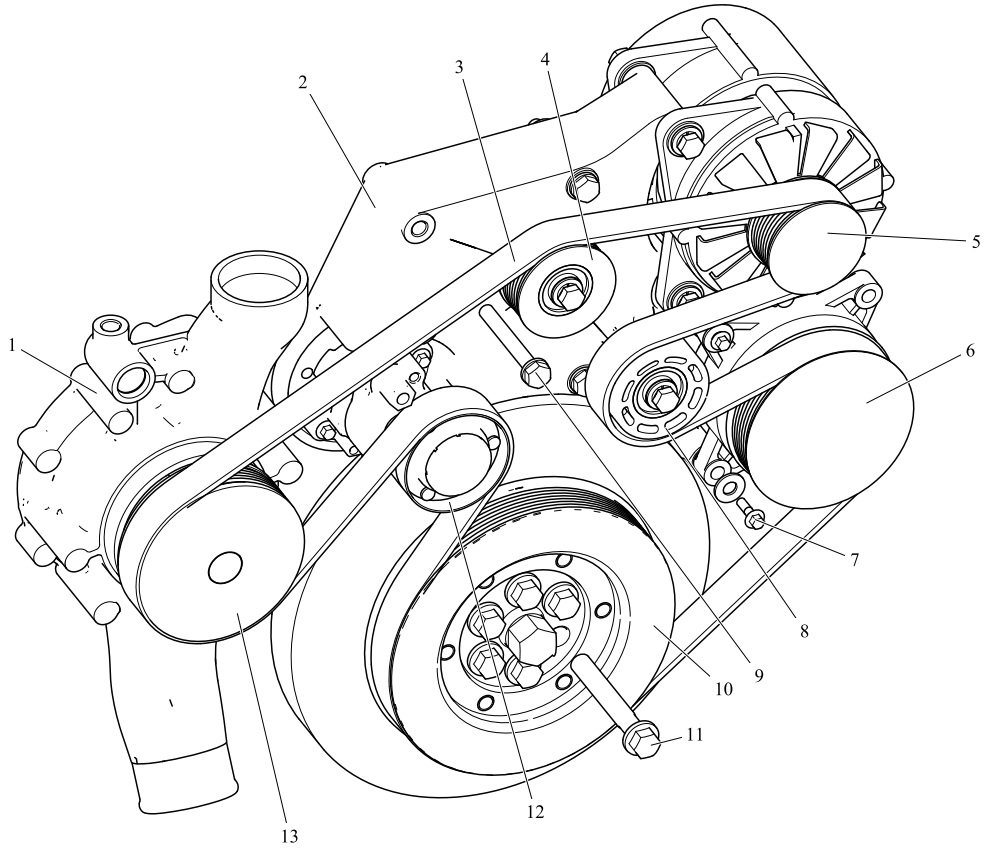

图 22　前端轮系

Рис .22 Передние шкивы

23、燃油箱及燃油管路Топливный бак и топливная магистраль

标号 Номер на рисунке	零件号 Номер детали	零件名称 Наименование деталей	数量 Количество
*28	6105990E109	成套钥匙附带油箱盖总成自带的启动开关	1
1	1103010-260	燃油箱盖总成 Крышка топливного бака в сборе	1
26	3704010-8EB1	起动开关总成	1
27	6105190-50	钥匙总成	1
*2	1101010A56A	燃油箱总成(400L) Комплект топливного бака (400L)	1
3	1101105-401	前托架总成-燃油箱 Передний кронштейн в сборе – топливный бак	1
4	CQ34012	六角螺母 Шестигранная гайка	4
5	1101135C50A	箍带总成-燃油箱 Зажимный ремень в сборе – топливный бак	2
6	1101134C50A	衬垫-箍带 Прокладка – зажимный ремень	2
7	1101117C50A	衬垫-燃油箱托架 Прокладка – кронштейн топливного бака	2
8	1101205-435	后托架总成-燃油箱 Задний кронштейн в сборе – топливный бак	1
9	CQ1501640	六角头导颈螺栓 Болт самоконтрящийся	5
10	CQ1501645	六角头导颈螺栓 Болт самоконтрящийся	1
11	Q40316	弹簧垫圈 Пружинная шайба	6
12	Q5004030	开口销 Шплинт	2
13	Q5101485	平头销 Плоский палец	2
14	Q40114	垫圈 Шайба	2
*15	1104250-604	回油管总成 Обратный маслопровод в сборе	1
*16	T67417246	塑料箍带 Пластмассовый зажимный ремень	8
17	1104021-242	固定油管用支架 Стойка для крепления маслопровода	2
*18	1104130-604	进油管总成-滤清器至输油泵Комплект трубы подачи топлива-от фильтра до подкачивающего насоса	1
19	1104301-50A	进排气管 Впускной и выпускной трубопроводы	1
20	1104266-365	限位片 Пластина ограничения	1
21	3724031K1H	橡胶保护圈 Резиновое защитное кольцо	2
22	1104622-365	过渡接头-接燃油滤清器 Проходное соединение – присоединение с топливным фильтром	2
*23	CQ72318T5	垫密圈 Уплотнительное кольцо прокладки	2
*24	1104120-604	进油管总成-柴油箱至滤清器Комплект трубы подачи топлива-от дизельного бака до фильтра	1
*25	1105010-322	柴油粗滤器总成 Комплект дизельного цедильника	1

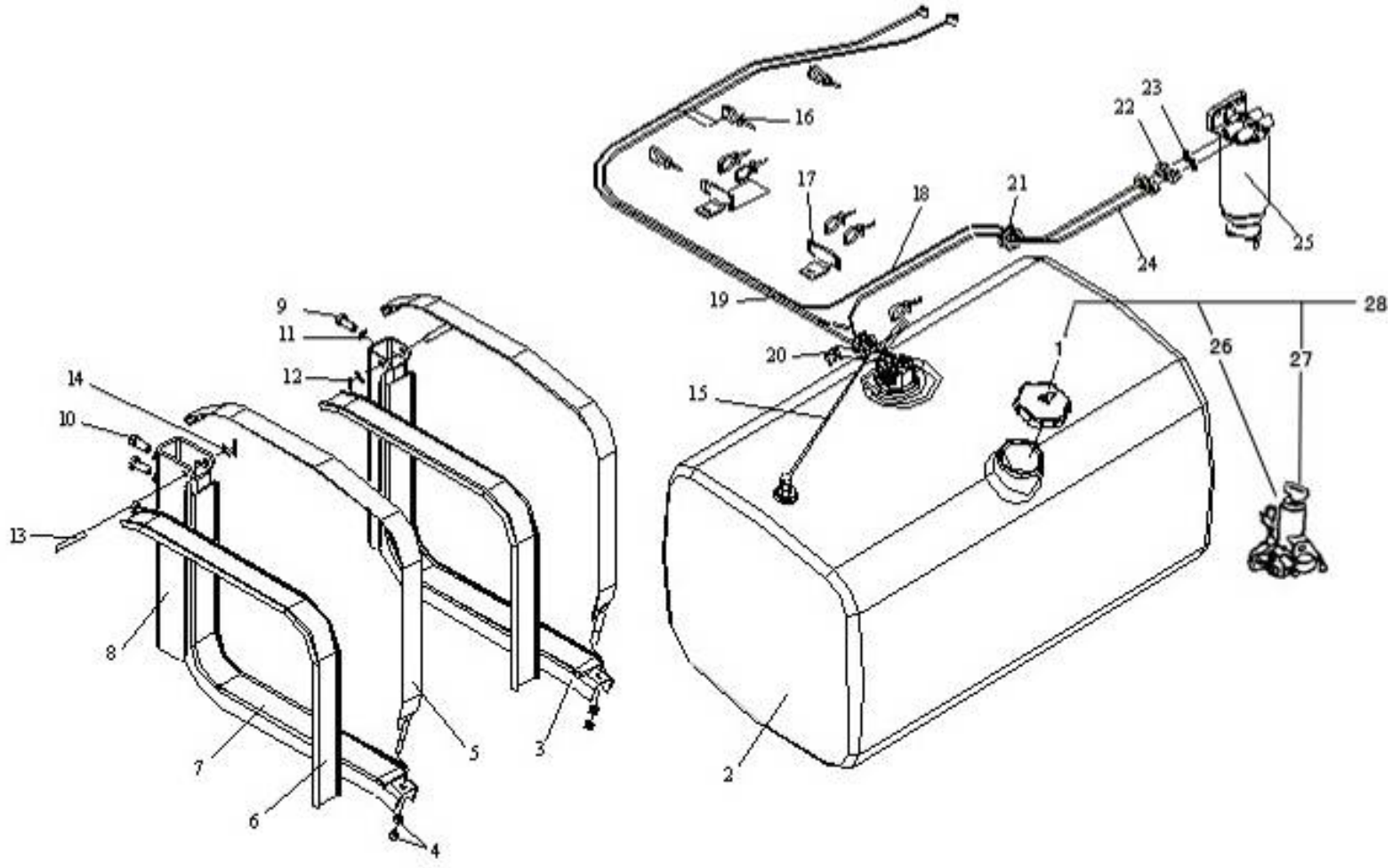

图 23　燃油箱及燃油管路

Рис.23 Топливный бак и топливная магистраль

24、油门操纵机构Управляющий механизм акселератора

标号 Номер на рисунке	零件号 Номер детали	零件名称 Наименование деталей	数量 Количество
*1	1108010-417	电子油门踏板总成 Электронная педаль акселератора в сборе	1
*3	1108056-8E	销轴-油门操纵机构	1
2	CQ1420825	组合螺栓 Комбинированный болт	2

标号 Номер на рисунке	零件号 Номер детали	零件名称 Наименование деталей	数量 Количество

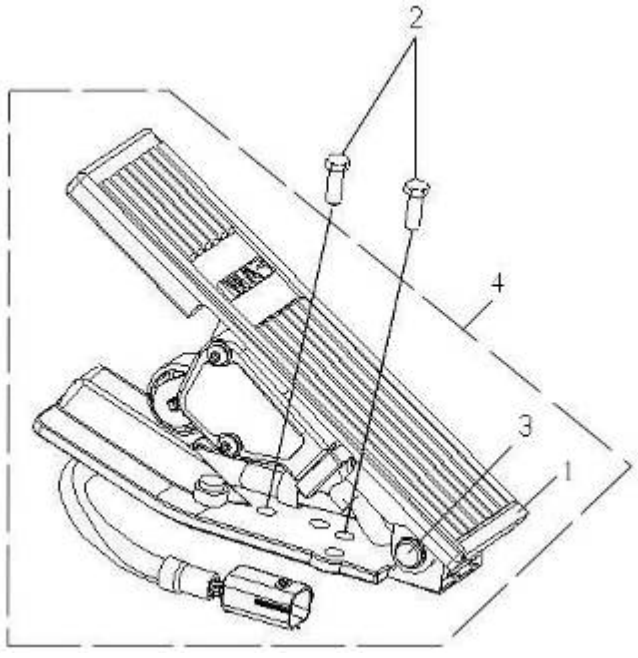

图 24　油门操纵机构

Рис.24 Управляющий механизм акселератора

25、燃油粗滤器Топливный фильтр грубой очистки

标号 Номер на рисунке	零件号 Номер детали	零件名称 Наименование деталей	数量 Количество
*14	1105010-322	柴油粗滤器总成 Комплект дизельного цедильника	1
1	1105020-322	底座总成(式样图)Цоколь в сборе (пример)	1
*2	1105050-50A	滤芯总成 Сердечник фильтра в сборе	1
*3	1105080-50A	排水杯总成 Сливная чашка в сборе	1
4	CQ1501270	六角头导颈螺栓 Болт самоконтрящийся	2
5	Q40112	垫圈 Шайба	2
*6	Q40312	弹簧垫圈 Пружинная шайба	4
7	CQ34012	六角螺母 Шестигранная гайка	4
8	CQ1501035	六角头导颈螺栓 Болт самоконтрящийся	2
*9	Q40310	弹簧垫圈 Пружинная шайба	2
10	Q40110	垫圈 Шайба	2
11	CQ34010	六角螺母 Шестигранная гайка	2
12	CQ1501240	六角头导颈螺栓 Болт самоконтрящийся	2
13	1105120-435	燃油粗滤器支架 Стойка топливного фильтра грубой очистки	1

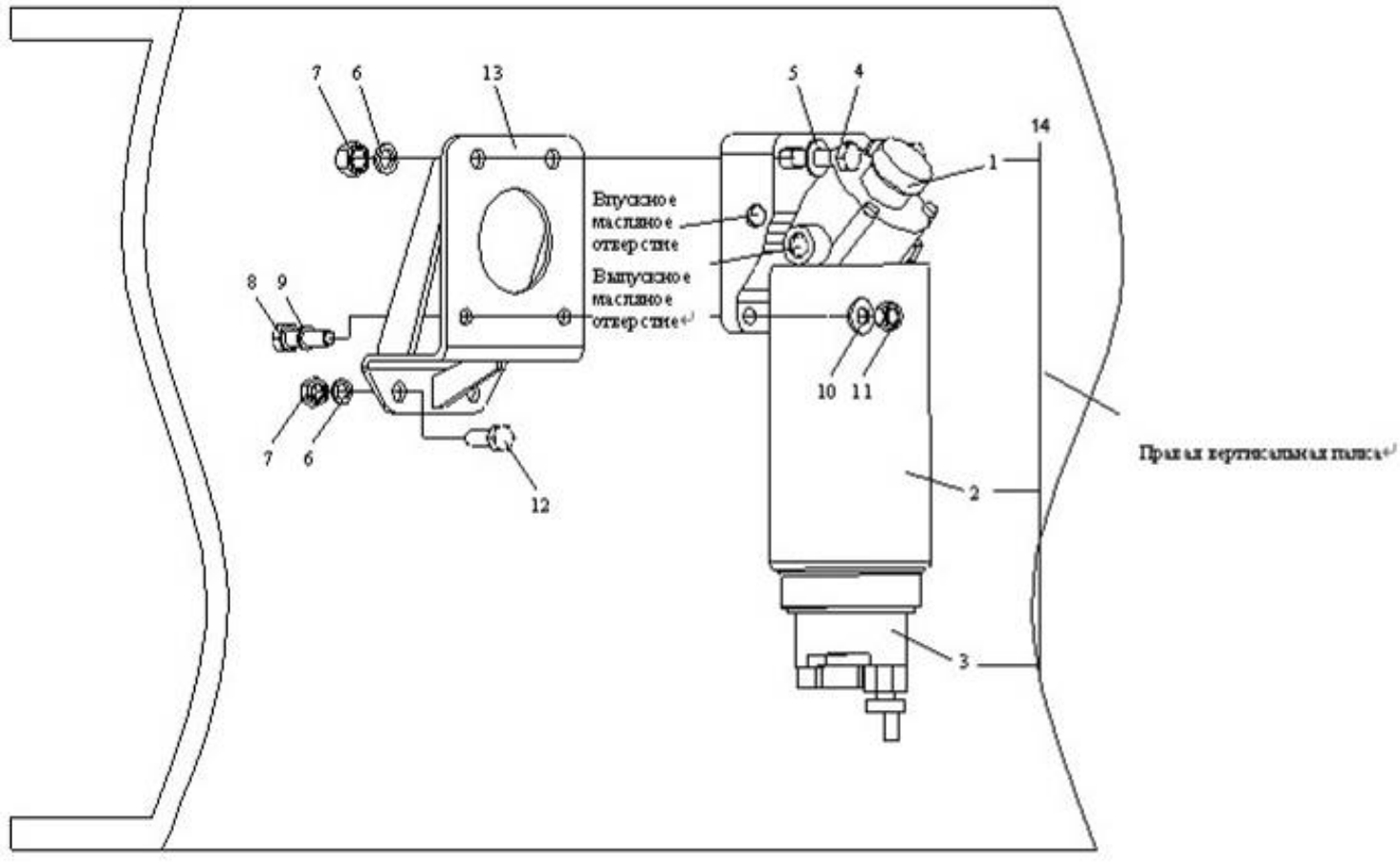

图 25　燃油粗滤器

Рис.25 Топливный фильтр грубой очистки

26、空气滤清器Воздушный фильтр

标号 Номер на рисунке	零件号 Номер детали	零件名称 Наименование деталей	数量 Количество
*1	1109250A242	旋风筒式进气管总成Комплект впускной трубы вихревого цилиндрического типа	1
2	Q40210	大垫圈 Большая шайба	8
*3	Q40310	弹簧垫圈 Пружинная шайба	12
4	CQ34010	六角螺母 Шестигранная гайка	12
*5	1109220A242	减震支架总成 Стойка амортизатора в сборе	4
6	CQ1461025	组合螺栓 Комбинированный болт	4
7	1109226A242	下体左过渡支 Леваяпроходная стойка нижнего корпуса	1
8	1109227A242	下体右过渡支架 Правая проходная стойка нижнего корпуса	1
9	1109228A242	上体左过渡支架 Левая проходная стойка верхнего корпуса	1
10	1109229A242	上体上过渡支架 Верхняя проходная стойка верхнего корпуса	1
11	1109210A242	蜗杆传动式软管夹箍总成 Скоба трансмиссионного шланга червяка в сборе	1
*12	1109260-367	连接软管总成-空滤器 Присоединительный шланг в сборе – воздушный фильтр	1
13	1109270-367	底座总成 Цоколь в сборе	1
14	1109275A367	固定支架总成-底座 Стационарная стойка в сборе - цоколь	1
15	CQ1460825	组合螺栓 Комбинированный болт	6
16	CQ34008	六角螺母 Шестигранная гайка	5
17	CQ676200B	蜗杆传动式软管夹箍 B 型 Скоба трансмиссионного шланга червяка	2
*18	1109290-435	连接胶管-空滤进口 Присоединительный шланг – впускное отверстие воздушного фильтра	1
19	CQ676220B	蜗杆传动式软管夹箍 B 型 Скоба тип B трансмиссионного шланга червяка	1
*20	1109010-435	空气滤清器总成 Воздушный фильтр в сборе	1
*	1109070-50A	主滤芯总成 Главный сердечник фильтра в сборе	1
21	1109370-435	空滤托架总成 Стойка воздушного фильтра в сборе	1
22	CQ1461030	组合螺栓 Комбинированный болт	8
23	CQ1501045	六角头导颈螺栓 Болт самоконтрящийся	4
*24	1109352-435	连接胶管-空滤出口 Присоединительный шланг – выпускное отверстие воздушного фильтра	1
25	CQ676140B	蜗杆传动式软管夹箍 B 型 Скоба типа B трансмиссионного шланга червяка	4
26	S1109353C487	进气管(A)Впускной трубопровод (A)	1
27	2S1109354C487	胶管 Шланг	1
28	S1109355C487	进气管(B)Впускной трубопровод	1

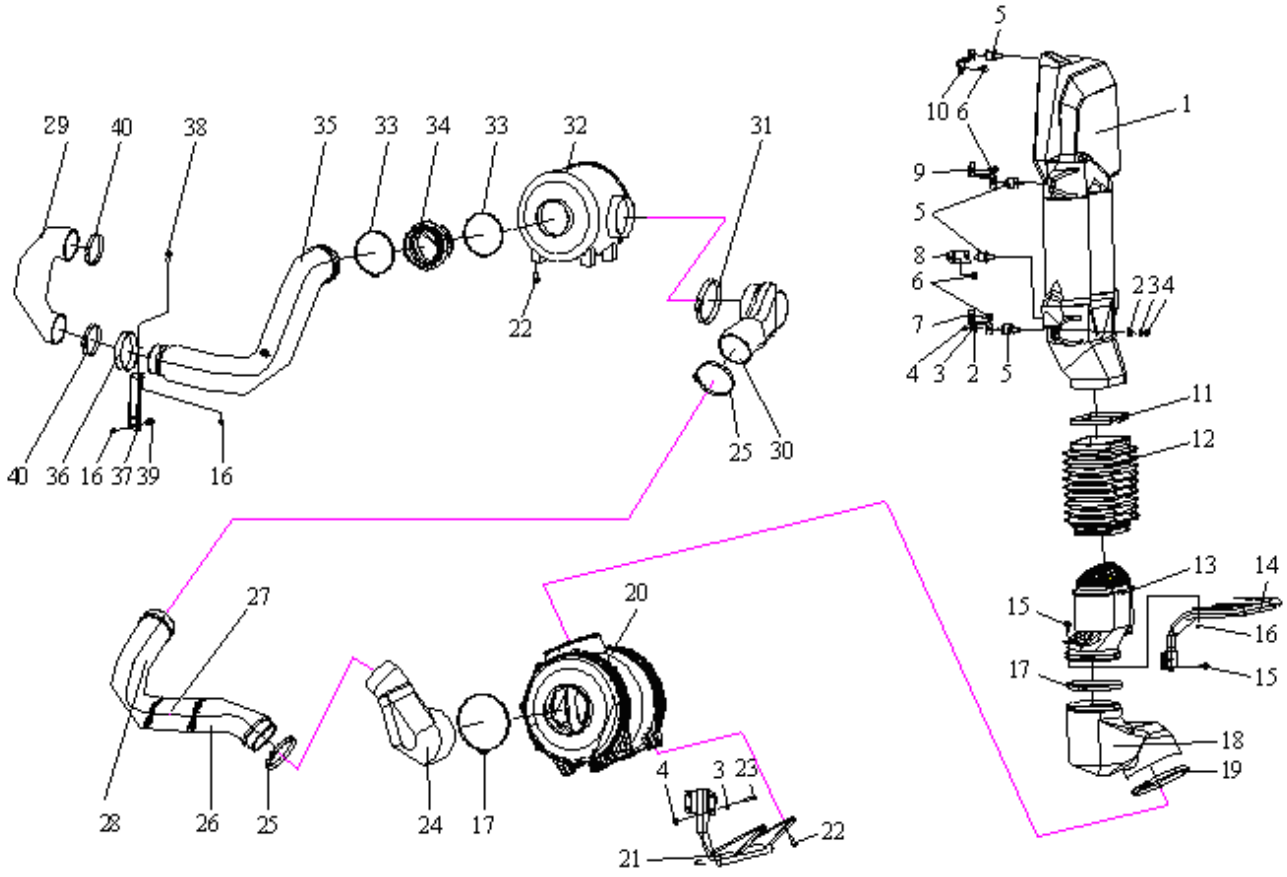

图 26　空气滤清器

Рис.26 Воздушный фильтр

26、空气滤清器Воздушный фильтр

标号 Номер на рисунке	零件号 Номер детали	零件名称 Наименование деталей	数量 Количество
29	1109351A263	连接胶管-发动机 Присоединительный резиновый трубопровод - двигатель	1
30	1109354-367	连接胶管-二级空滤器进口 Присоединительный шланг – впускное отверстие фильтра 2-ого класса	1
31	CQ676170B	蜗杆传动式软管夹箍 B 型 Скоба типа B трансмиссионного шланга червяка	1
*32	1109510-367	二级空气滤清器总成(式样图)Воздушный фильтр 2-ого класса (пример)	1
*	1109060-385	主滤芯总成 Главный сердечник фильтра в сборе	1
33	CQ676150B	蜗杆传动式软管夹箍 B 型 Скоба типа B трансмиссионного шланга червяка	2
34	1109356-367	连接胶管-二级空滤出口 Присоединительный резиновый трубопровод – выпускное отверстие воздушного фильтра 2-ого класса	1
35	1109357-367	进气管(B)Впускной трубопровод (B)	1
36	1109366-367	箍带 Зажимный режим	1
37	1109369-367	进气管(B)支架 Стойка впускного трубопровода впускного трубопровода (B)	1
38	CQ1460830	组合螺栓 Комбинированный болт	1
39	CQ1460830	组合螺栓 Комбинированный болт	2
40	CQ676120B	蜗杆传动式软管夹箍 B 型 Скоба типа B трансмиссионного шланга червяка	2

标号 Номер на рисунке	零件号 Номер детали	零件名称 Наименование деталей	数量 Количество

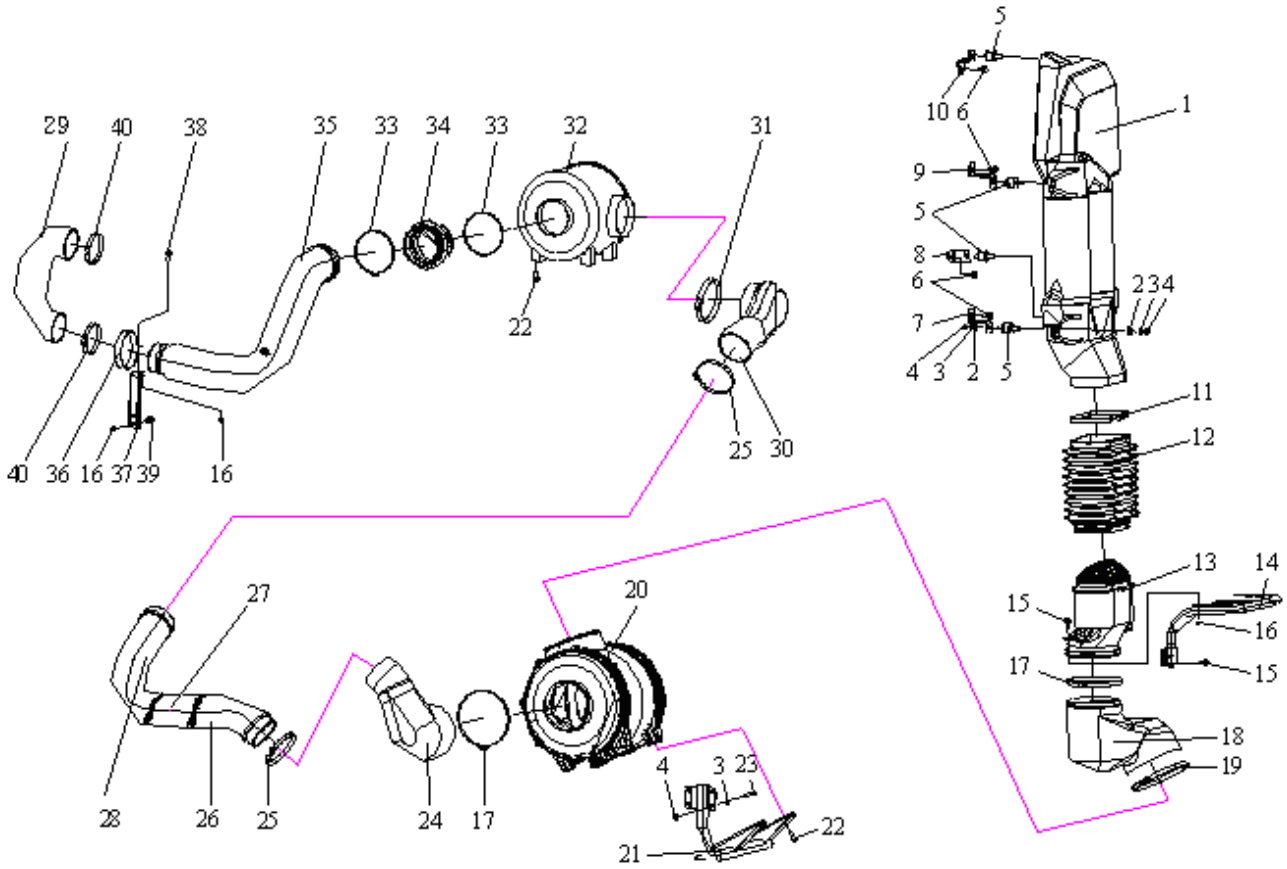

图 26　空气滤清器

Рис.26 Воздушный фильтр

27、燃油细滤器Топливный фильтр тонкой очистки

标号 Номер на рисунке	零件号 Номер детали	零件名称 Наименование деталей	数量 Количество
*13	1117010A630-0000	燃油滤清器总成	1
1	1117021-53D	燃油细滤器底座 Цоколь топливного фильтра тонкой очистки	1
*2	CQ72316T5	垫密圈 Прокладное уплотнительное кольцо	7
3	1117036-60D	保护套 Защитный чехол	2
4	1117038-60D	空心螺栓 Пустотелый болт	2
5	1117022-60D	连接接头 Присоединительное соединение	2
*6	1117001-630-0000	旋装式柴油滤清器芯总成 Сердечник навесного дизельного топливного фильтра в сборе	2
7	1117032-60D	螺塞 Пробка	3
8	CQ72308T5	垫密圈 Прокладное уплотнительное кольцо	1
9	1117031-60D	放气螺塞 Выпускная пробка	1
10	CQ1420820	组合螺栓 Комбинированный болт	2
*11	1117121-630-0000	燃油细滤器支架 Стойка топливного фильтра тонкой очистки	1
12	CQ1461030	组合螺栓 Комбинированный болт	2

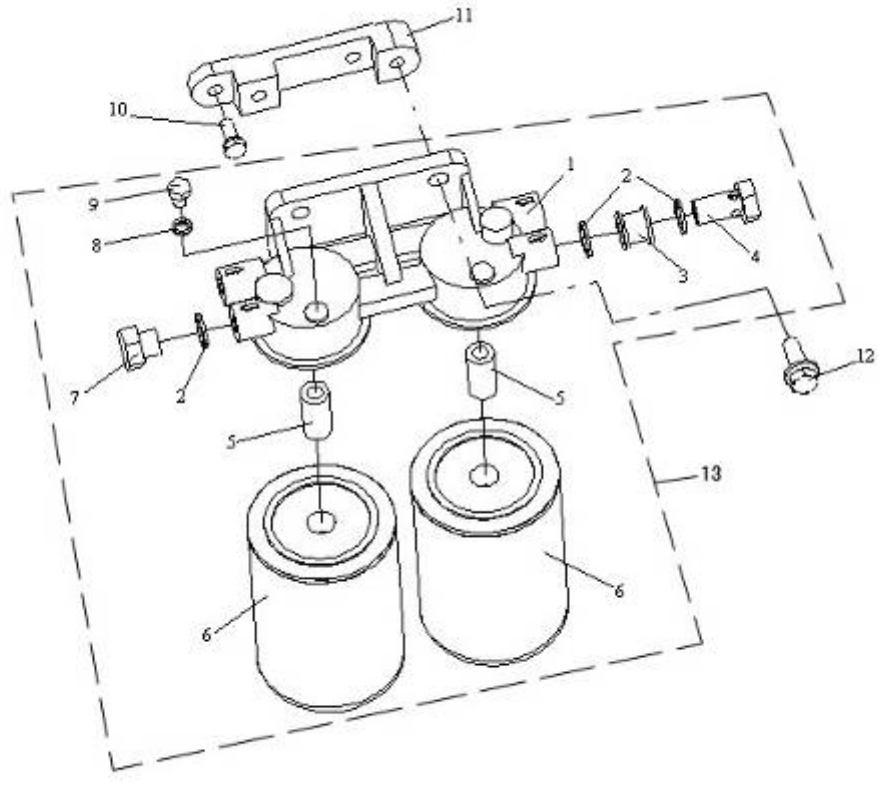

图 27　燃油细滤器

Рис.27 Топливный фильтр тонкой очистки

28、供油系统Система маслопитания

标号 Номер на рисунке	零件号 Номер детали	零件名称 Наименование деталей	数量 Количество
*1	1111010A630-0000	高压喷油泵总成 Комплект топливного насоса высокого давления	1
		弹簧垫圈-紧固传动齿轮 Пружинная шайба – крепежная приводная шестерня	1
		六角螺母-紧固传动齿轮 Шестигранная гайка – крепежная приводная шестерня	1
		空心螺栓-油泵进油 Пустотелый болт – впускной маслопровод масляного насоса	1
		空心螺栓-输油泵进、回油 Пустотелый болт – впускной и обратный маслопроводы масляного насоса	2
2	CQ1201035	双头螺柱 Шпилька	4
3	CQ39610	六角法兰面螺母 Шестигранная фланцевая гайка	4
4	1111228-59D	连接法兰 Присоединительный фланец	1
5	Q1841045	六角头凸缘螺栓 Болт самоконтрящийся	3
6	Q1841030	六角头凸缘螺栓 Болт самоконтрящийся	2
7	1111216-59D	喷油泵传动齿轮 Приводная шестерня распылительного насоса	1
*45	L6300000-PJGY	高压油管组配件	1
*8	1129080-630-0000	轨进油管 2	1
*9	1129070-630-0000	轨进油管 1	1
10	1129060-59D	第六缸高压油管总成 Маслопровод высокого давления 6-ого цилиндра в сборе	1
15	1129050-59D	第五缸高压油管总成 Маслопровод высокого давления 5-го цилиндра	1
18	1129040-59D	第四缸高压油管总成 Маслопровод высокого давления 4-ого цилиндра	1
19	1129030-59D	第三缸高压油管总成 Маслопровод высокого давления 3-его цилиндра	1
20	1129020-59D	第二缸高压油管总成 Маслопровод высокого давления 2-ого цилиндра	1
21	1129010-59D	第一缸高压油管总成 Маслопровод высокого давления 1-ого цилиндра	1
11	1129072-48D	固定支架Ⅱ-高压油管 Стационарная стойка Ⅱ - маслопровод высокого давления	1
12	1129065A621-0000	高压油管管夹总成 III Комплект зажима масляной трубы высокого давления	5
*13	1129075A621-0000	高压油管管夹总成Ⅰ Скоба маслопровода высокого давления в сборе Ⅰ	3
14	Q1840816	六角头凸缘螺栓 Болт самоконтрящийся	12
16	Q1840820	六角头凸缘螺栓 Болт самоконтрящийся	3
*17	1129110B630-0000	高压油轨总成 Масляная колея высокого давления в сборе	1
22	1129071-59D	固定支架Ⅰ-高压油管 Стационарная стойка Ⅰ - маслопровод высокого давления	1

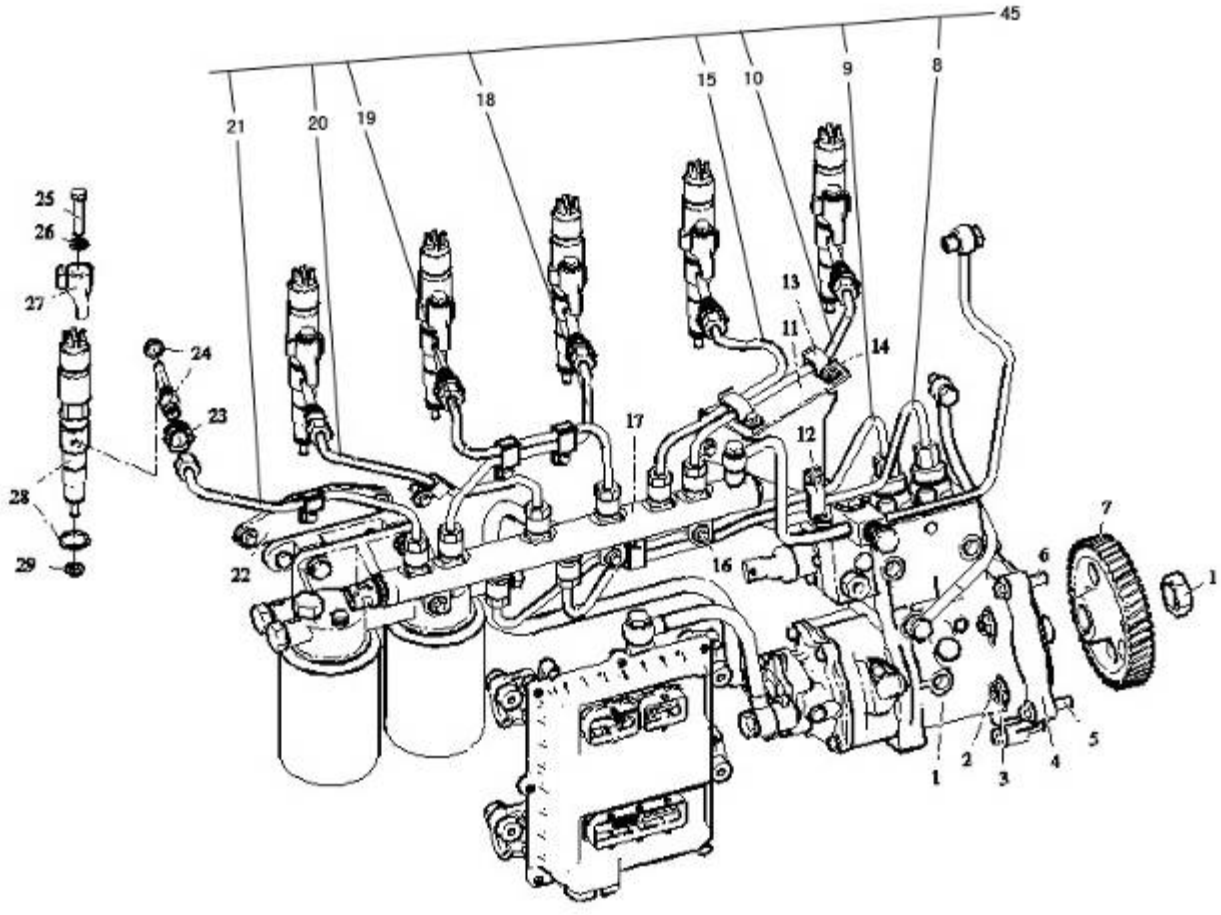

图 28　供油系统

Рис.28 Система маслопитания

28、供油系统Система маслопитания

标号 Номер на рисунке	零件号 Номер детали	零件名称 Наименование деталей	数量 Количество
23	1112031-29D	中间压紧螺母-高压油管接管 Средняя крепежная гайка – штуцер маслопровода высокого давления	6
24	1112030-59D	高压油管接管总成 Штуцер маслопровода высокого давления	6
		O 形橡胶圈-高压接管 O-образное резиновое кольцо – штуцер высокого давления	6
*25	1112013K29D	喷油器压板螺栓 Болт зажимной пластинки распылителя	6
26	GB849 8	球面垫圈 Шариковая шайба	6
27	1112011-59D	喷油器压板 Зажимная пластинка распылителя	6
28	1112010A630-0000	喷油器总成 Распылитель в сборе	6
		O 形橡胶圈-喷油器 O-образное резиновое кольцо - распылитель	6
29	1112306-29D	喷油器垫片 Прокладка распылителя	6
*30	1104020F630-0000	燃油管总成-ECU 至输油泵 Впускной маслопровод в сборе – от ECU до масляного насоса	1
*31	1104060-630-0000	润滑机油管总成 Смазочный маслопровод в сборе	1
32	1117038-60D	空心螺栓 Пустотелый болт	3
*33	CQ72316T5	垫密圈 Прокладное уплотнительное кольцо	6
34	1104066-D6	空心螺栓-润滑机油管总成 Пустотелый болт – смазочный маслопровод в сборе	1
*35	1104050-630-055A	回油管总成 Обратный маслопровод в сборе	1
36	1104073-D6	空心螺栓-机油回油管 Пустотелый болт – масляный обратный маслопровод	1
*37	CQ72314T5	垫密圈 Прокладное уплотнительное кольцо	2
38	1104051-59D	空心螺栓-油轨 Пустотелый болт – масляная колея	1
39	CQ72312T5	垫密圈 Прокладное уплотнительное кольцо	2
*40	1104040D630-0000	进油管总成-燃油细滤器至喷油泵 Впускной трубопровод в сборе – от топливного фильтра тонкой очистки до распылительного насоса	1
*41	1104030-630-0000	进油管总成-输油泵至细滤器	1
*42	1117010A630-0000	燃油滤清器总成Комплект топливного фильтра	1
*43	3601115D630-0000	发动机控制单元总成 Секция управления двигателем в сборе	1
*44	1111011-29D	O 型密封圈-喷油泵	1

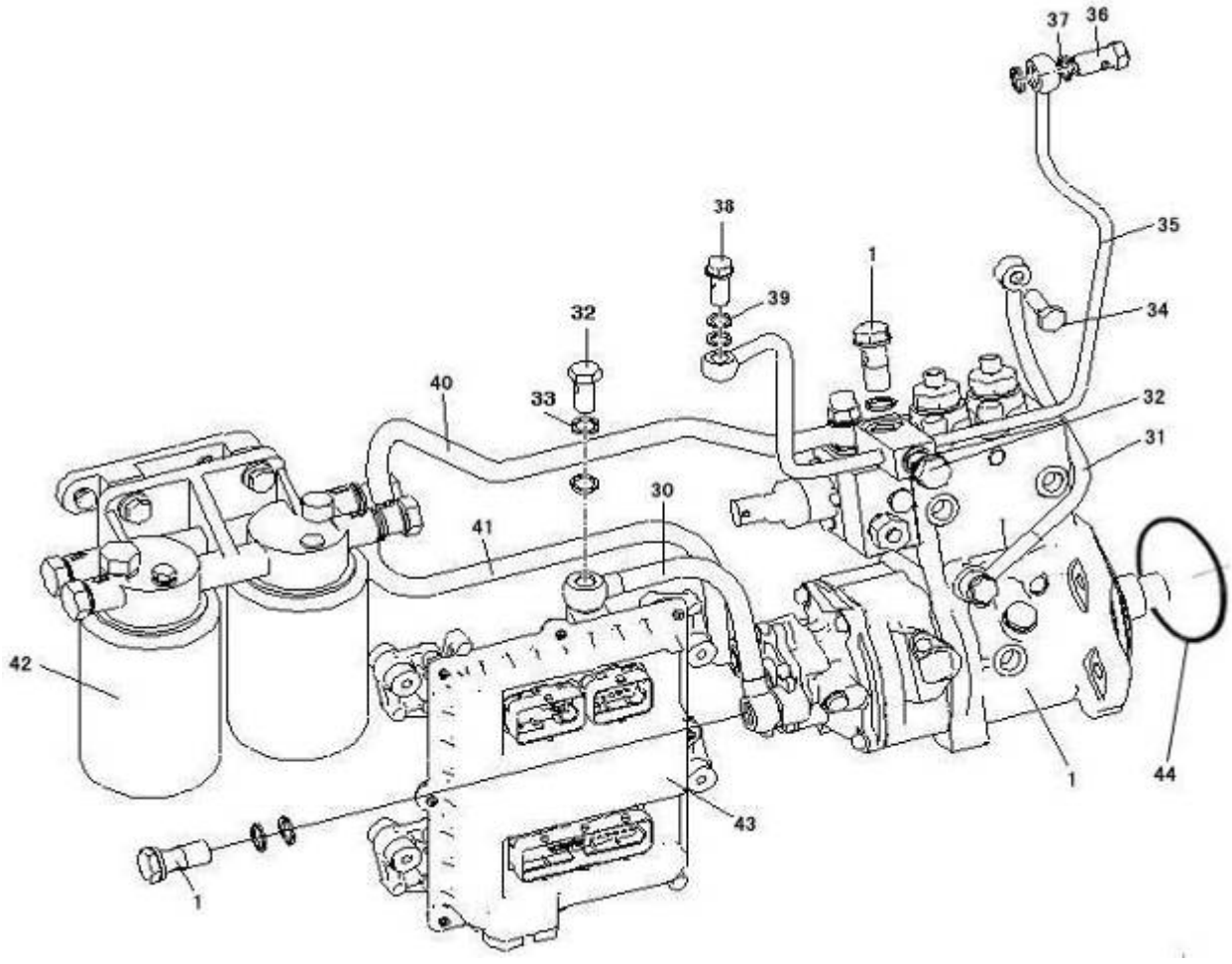

图 28　供油系统

Рис.28 Система маслопитания

29、涡轮增压系统Система турбонаддува

标号 Номер на рисунке	零件号 Номер детали	零件名称 Наименование деталей	数量 Количество
*1	1118096A29D	铰接螺栓 Артикуляционный болт	1
2	Q/WC3403-1994 14×20	铜垫圈 14×20Медная шайба 14×20	2
*3	1118060D600-0263	增压器进油管总成 Впускной маслопровод наддува	1
11	1118600-36D	涡轮增压器及回油管总成	1
*4	1118010A36D	涡轮增压器总成 Турбонаддув в сборе	1
*5	1118073-29D	螺母-增压器 Гайка - наддув	4
*6	1118091A29D	垫片-增压器 Прокладка - наддув	1
*7	1118080A600-0263	增压器回油管总成 Обратный маслопровод наддува в сборе	1
8	Q1840816	六角头凸缘导颈螺栓 Болт самоконтрящийся	4
9	Q/WC3403-1994 12×18	铜垫圈 12×18 Медная шайба 12×18	3
10	1111069-29D	铰接螺栓 Артикуляционный болт	1

标号 Номер на рисунке	零件号 Номер детали	零件名称 Наименование деталей	数量 Количество

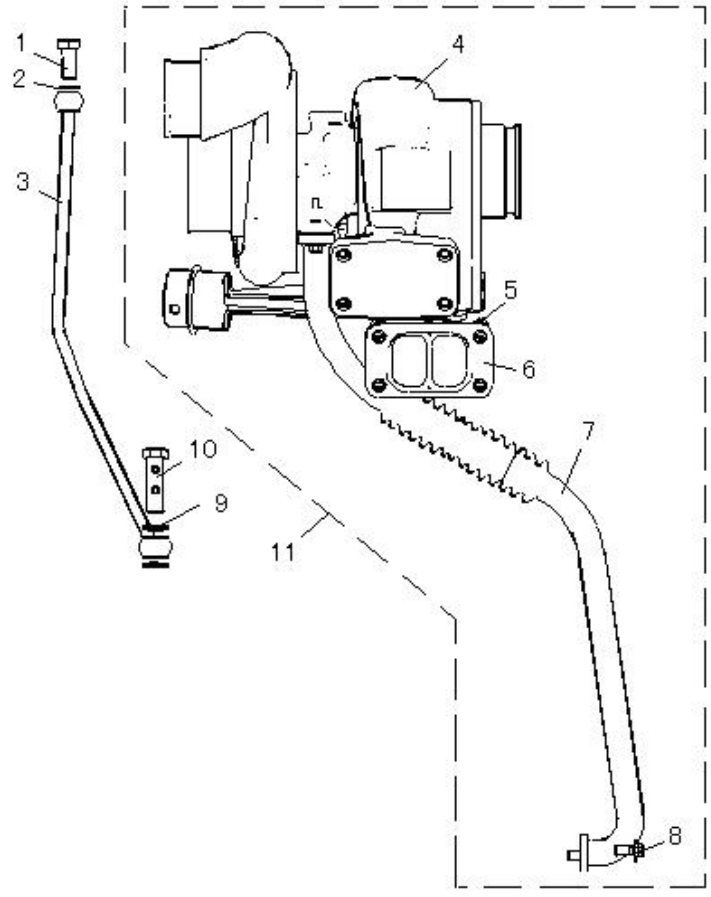

图 29　涡轮增压系统

Рис.29 Система турбонаддува

30、中冷器、管路Промежуточный охладитель, трубопровод

标号 Номер на рисунке	零件号 Номер детали	零件名称 Наименование деталей	数量 Количество
*1	T6767606A	强力软管夹箍 Хомут усилительного шланга	2
*2	1119057A263	增压器连接胶管 Присоединительный резиновый трубопровод наддува	1
*3	1119056A263	中冷器进气管 Впускной трубопровод промежуточного охладителя	1
4	T67610006A	强力软管夹箍 Хомут усилительного шланга	4
*5	1119050A263	波纹连接胶管总成（右）Агрегат сильфоного соединительного рукава(правая)	1
*6	1119010A263	中冷器Промежуточный охлаждатель	1
*7	CQ1460820	组合螺栓 Комбинированный болт	8
*8	1119060A263	波纹连接胶管总成（左）Агрегат сильфоного соединительного рукава(левая)	1
9	CQ32608	六角头突缘锁紧螺母 Гайка самоконтрищаяся	1
10	CQ1290870	双头螺柱 Шпилька	1
11	Q1840870	六角头凸缘螺栓 Болт самоконтрящийся	3
12	1119062A263	发动机进气管 Впускной трубопровод двигателя	1
13	1119014A263	密封条 Уплотнитель	1
*14	S1119125-Y20	小挡网总成 Маленькая сетка в сборе	1

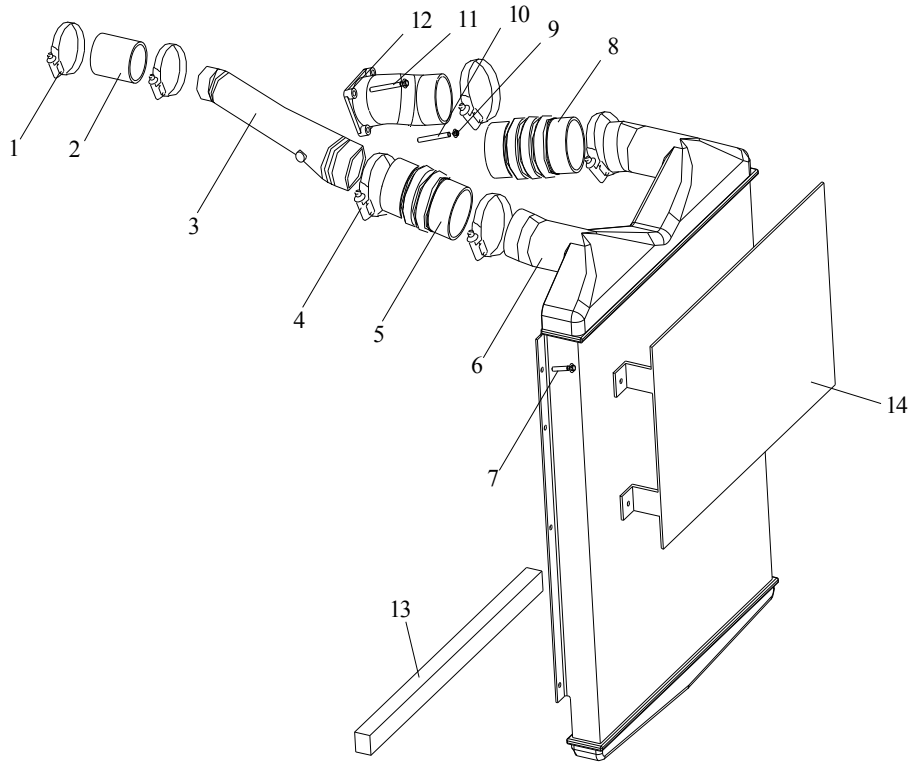

图 30　中冷器、管路

Рис.30 Промежуточный охладитель, трубопровод

31、排气系统Выпускная система

标号 Номер на рисунке	零件号 Номер детали	零件名称 Наименование деталей	数量 Количество
*32	1201990-523	消声器工艺合件总成	1
1	1204028-367	隔热罩-消声器 Термоизоляционный чехол - глушитель	1
2	1201010-447	消声器附带附件总成 Глушитель с принадлежностями в сборе	1
3	1203035-487	支架总成-消声器 Стойка в сборе - глушитель	1
4	CQ34008	六角螺母 Шестигранная гайка	12
5	1203095-487	支撑杆总成-消声器支架 Опорная штанга в сборе – стойка глушителя	1
6	Q40110	垫圈 Шайба	6
*7	Q40310	弹簧垫圈 Пружинная шайба	14
*8	CQ1501040	六角头螺栓 Шестигранный болт	4
9	1203033-367	支架-进气管 Стойка – впускной трубопровод	1
10	CQ34010	六角螺母 Шестигранная гайка	18
12	1203075-55A	卡环总成 Зажимное кольцо в сборе	1
14	CQ34014	六角螺母 Шестигранная гайка	5
15	Q40314	弹簧垫圈 Пружинная шайба	5
16	Q40214	大垫圈 Большая шайба	1
17	1203047-487	支架 Стойка	1
18	CQ1501445	六角头导颈螺栓 Болт самоконтрящийся	1
*19	1203070-367	支架总成-进气管 Стойка в сборе – впускной трубопровод	1
20	CQ1501030	六角头导颈螺栓 Болт самоконтрящийся	2
*22	1203025A263	排气管密封垫片Прокладка уплотнительная	2
23	CQ1501045	六角头导颈螺栓 Болт самоконтрящийся	8
24	1203065-523	支架总成-消声器 Стойка в сборе - глушитель	1
25	CQ1501455	六角头导颈螺栓 Болт самоконтрящийся	2
26	CQ1501450	六角头导颈螺栓 Болт самоконтрящийся	2
27	1203041-367	卡箍 Хомут	2
28	1203027-367	缓冲块 Амортизационный кусок	2
29	CQ1501035	六角头导颈螺栓 Болт самоконтрящийся	4
30	1203090-367	箍带总成-消声器 Зажимный ремень в сборе - глушитель	3
31	CQ1460825	组合螺栓 Комбинированный болт	8
11	1203015-487	进气管后段总成-消声器 Задняя секция впускного трубопровода в сборе - глушитель	1
*13	1203040A263	伸缩节总成 Шарнир расширения и сокращения в сборе	1
*21	S1203010-487	进气管前段总成-消声器 Передняя секция впускного трубопровода в сборе -	1

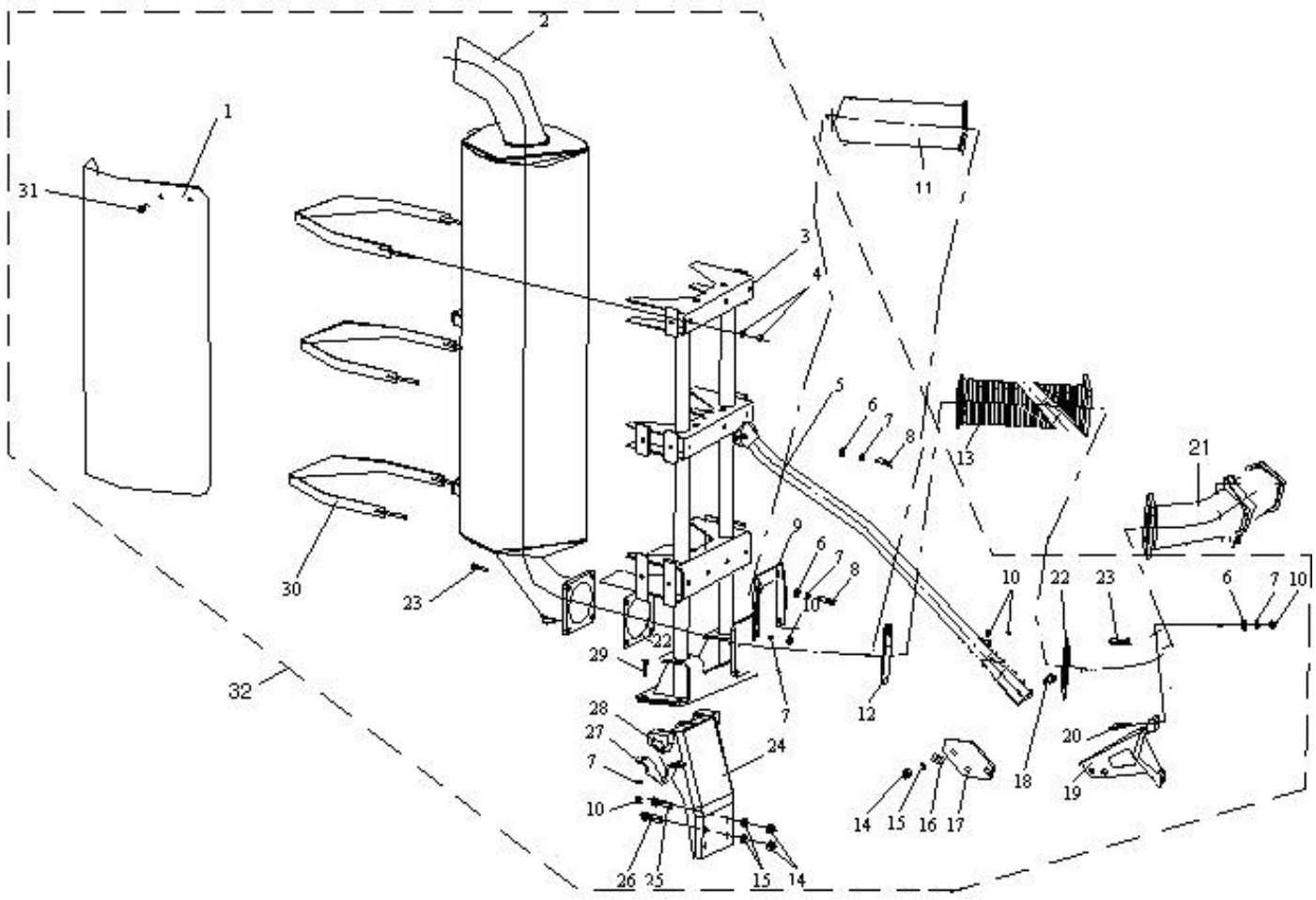

图 31　排气系统

Рис.31 Выпускная система

32、散热器、悬置、管路、风扇护风罩Радиатор, подвеска, магистраль, чехол вентилятора

标号 Номер на рисунке	零件号 Номер детали	零件名称 Наименование деталей	数量 Количество
1	CQ67660B	蜗杆传动式软管夹箍 Хомут трансмиссионного шланга червяка	1
2	1303011-263	散热器进水胶管 Впускной резиновый трубопровод радиатора	1
3	CQ67680B	蜗杆传动式软管夹箍 Хомут трансмиссионного шланга червяка	1
4	1311039-367	堵盖 Пробка	1
*5	CQ67616	蜗杆传动式小型软管夹箍 Лирка мелкого рукава типа червячного привода	1
*6	1301010-435	散热器总成(选装双波浪带) Агрегат радиатора(выбранный с двумя волнистыми полосами)	1
7	1302017-242	散热器左下支架 Левая нижняя стойка радиатора	1
8	1302014-242	散热器右下支架 Правая нижняя стойка радиатора	1
9	CQ1420825	组合螺栓 Комбинированный болт	8
10	Q5003030	开口销 Шплинт	2
11	CQ1731275	六角头螺杆带孔导颈螺栓 Шестигранный винт с дырчатым извилистый болт	2
*12	1302125A01	上垫块总成 Агрегат верхнего блок-прокладки	2
13	CQ1421235	组合螺栓 Комбинированный болт	4
14	1302121A01	套管 Патрубок	2
15	CQ34012	六角螺母 Шестигранная гайка	4
16	1302013-242	散热器上支架 Верхняя стойка радиатора	2
*17	1302130A01	下垫块总成-散热器悬置 Нижняя накладка в сборе – подвеска радиатора	2
18	CQ38112	六角槽形螺母 Шестигранная желобчатая гайка	2
19	1302043-01	拉杆上支架 Верхняя стойка штанги	2
20	CQ1420825	组合螺栓 Комбинированный болт	4
21	1302040-367	散热器拉杆总成 Штанга радиатора в сборе	2
22	CQ1420825	组合螺栓 Комбинированный болт	4
23	CQ34008	六角螺母 Шестигранная гайка	2
24	CQ1420825	组合螺栓 Комбинированный болт	2
25	1302044-367	拉杆下支架 Нижняя стойка штанги	2
26	CQ34008	六角螺母 Шестигранная гайка	4
27	CQ67680B	蜗杆传动式软管夹箍 Хомут трансмиссионного шланга червяка	4
28	1302050-01	拉杆软垫总成 Мягкая прокладка штанга в сборе	2
29	1302052-01	垫圈 Шайба	2
30	CQ1461050	组合螺栓 Комбинированный болт	2
31	CQ34010	六角螺母 Шестигранная гайка	2
32	1303041A263	散热器出水胶管 Выпускной водопровод радиатора	1
33	1303040A263	散热器出水连接钢管总成 Присоединительный стальной трубопровод радиатора в сборе	1
34	1303043A263	水泵进水胶管 Впускной водопровод водяного насоса	1

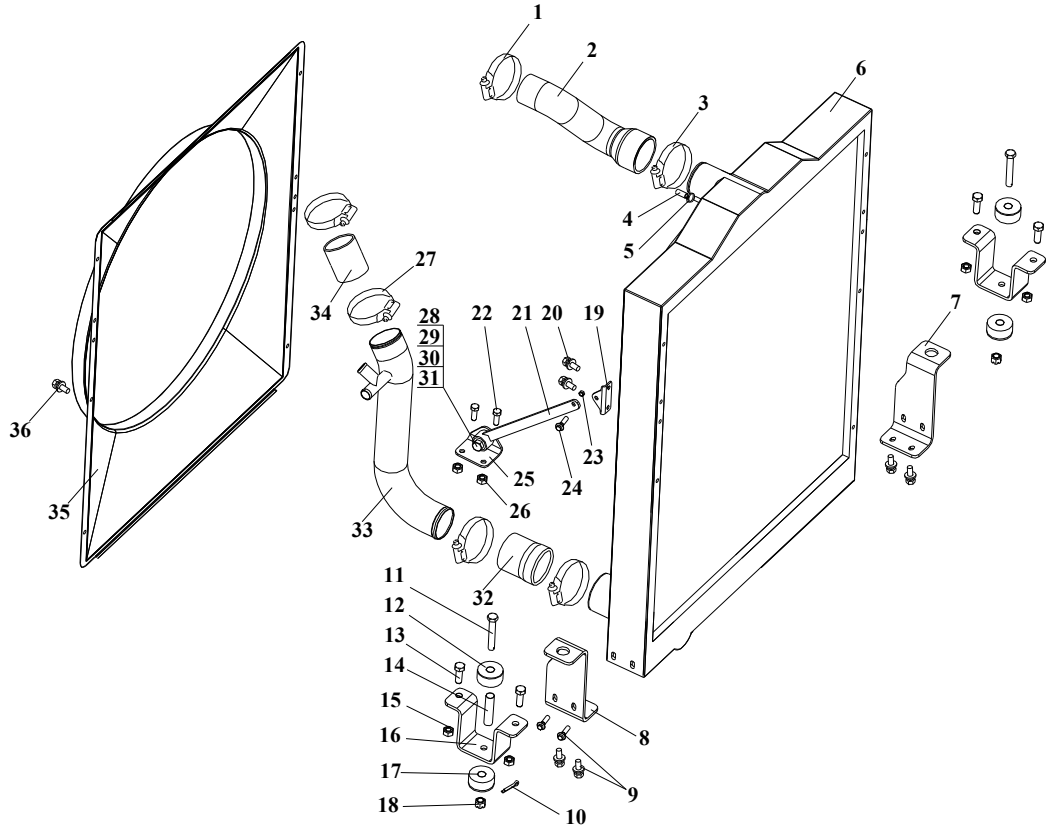

图 32　散热器、悬置、管路、风扇护风罩

Рис.32 Радиатор, подвеска, магистраль, чехол вентилятора

32、散热器、悬置、管路、风扇护风罩Радиатор, подвеска, магистраль, чехол вентилятора

标号 Номер на рисунке	零件号 Номер детали	零件名称 Наименование деталей	数量 Количество	标号 Номер на рисунке	零件号 Номер детали	零件名称 Наименование деталей	数量 Количество
*35	1309010A263	风扇护风罩总成 Чехол вентилятора в сборе	1				
36	CQ1420820	组合螺栓 Комбинированный болт	6				

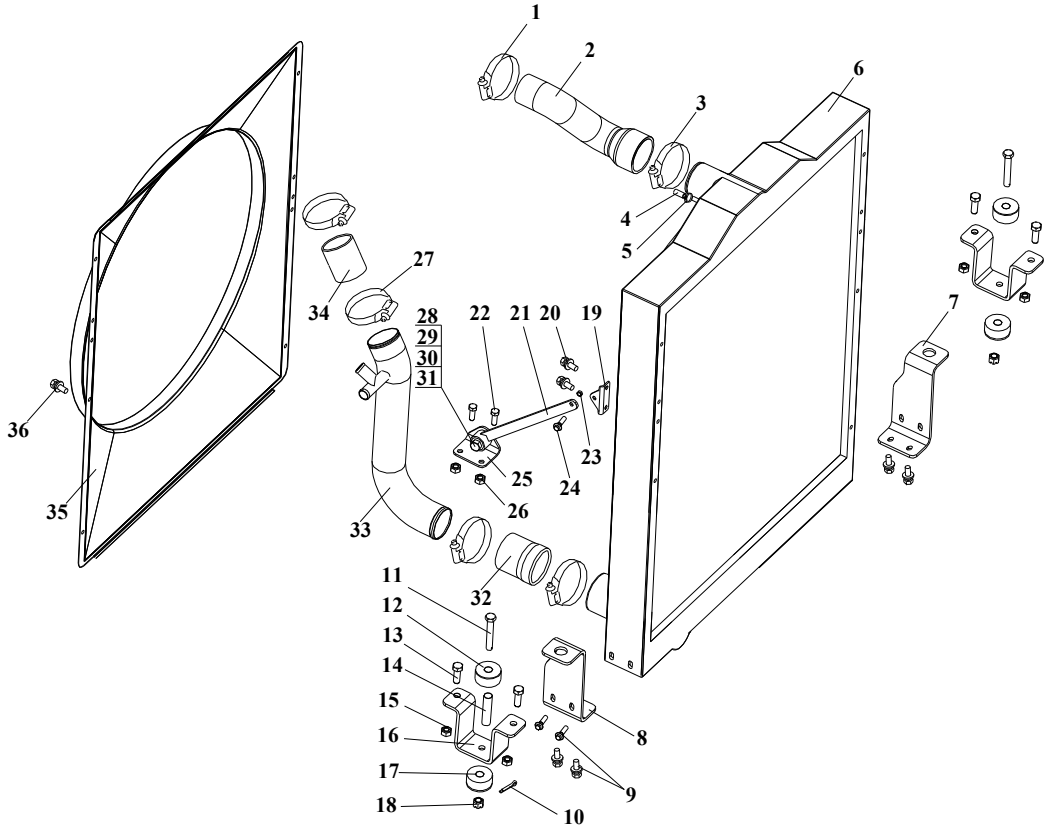

图 32　散热器、悬置、管路、风扇护风罩

Рис.32 Радиатор, подвеска, магистраль, чехол вентилятора

33、放水开关Кран слива охлождающей жидкости с блока двигателя

标号 Номер на рисунке	零件号 Номер детали	零件名称 Наименование деталей	数量 Количество
*5	1305010-29D	放水开关组件	1
1	1305031-29D	支架-放水开关 Стойка - шлюз	1
*3	1305013A29D	放水开关手柄 Рукоятка шлюза	1
4	Q5003225	开口销 Шплинт	1
2	1002021-29D	起重螺栓 Подъемный винт	1

标号 Номер на рисунке	零件号 Номер детали	零件名称 Наименование деталей	数量 Количество

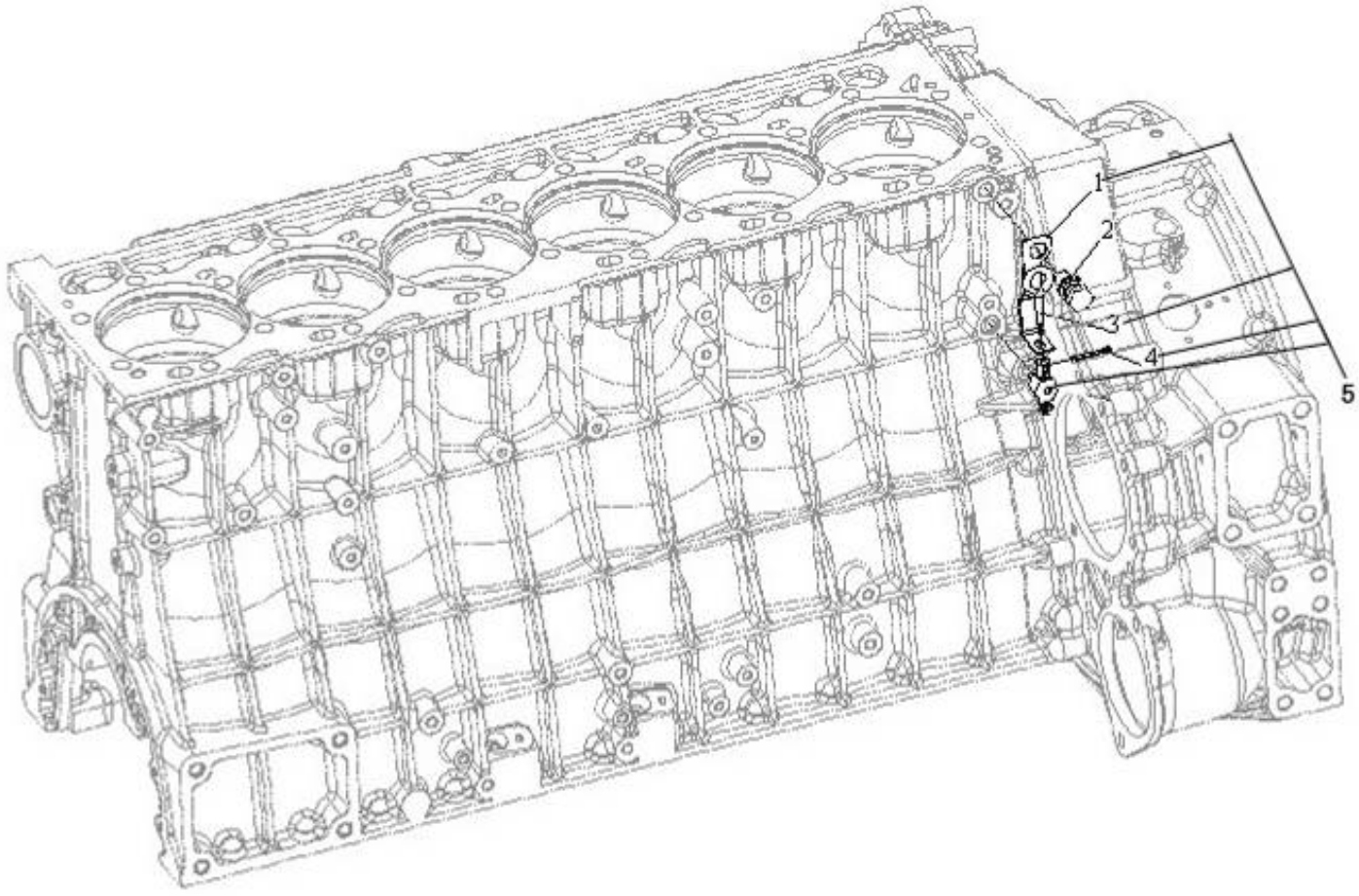

图 33　放水开关

Рис.33 Кран слива охлождающей жидкости с блока двигателя

34、调温器、水泵、风扇支架 Термостат, водяной насос, стойка вентилятора

标号 Номер на рисунке	零件号 Номер детали	零件名称 Наименование деталей	数量 Количество
1	Q1820865	六角头凸缘导颈螺栓 Болт самоконтрящийся	6
*2	1306013A600-0263	调温器盖 Крышка термостата	1
*3	1306010-29D	蜡式调温器总成 Термостат в сборе	2
*4	1306011A29D	密封环-调温器 Уплотнительное кольцо – термостат	2
5	1306021-29D	调温器体 Блок термостата	1
6	CQ61806	六角头锥形螺塞 Шестигранная коническая пробка	1
7	CQ61801	六角头锥形螺塞 Шестигранная коническая пробка	1
*8	1306026-29D	垫片 Прокладка	1
*9	3602015A630-0000	水温传感器总成 Датчик температуры воды в сборе	1
*10	1307032-29D	水滤清器节流螺钉 Дроссельный болт водяного фильтра	1
*11	Q734B1400265	O 形橡胶密封圈	1
*12	1307041-29D	水滤清器座 Цоколь водяного фильтра	1
13	Q/WC3403-1994	12×18 铜垫圈 Медная шайба 12×18	4
14	Q/WC3404-1994	M12×1.25 铰接螺栓 Артикуляционный болт M12×1.25	1
*15	1307050-36D	水滤清器进水管总成 Впускной трубопровод водяного фильтра в сборе	1
16	Q1840820	六角头凸缘螺栓 Болт самоконтрящийся	2
*17	1307042-29D	水滤清器连接螺母 Присоединительная гайка водяного фильтра	1
*18	1307020B29D	水滤清器 Водяной фильтр	1
*19	1306023-36D	中间接管 Средний присоединительный трубопровод	1
20	Q734B4620530	O 形橡胶密封圈	2
*21	1306024-29D	罩壳-中间接管 Блок колпака – средний присоединительный трубопровод	1
22	CQ61803	六角头锥形螺塞 Шестигранная коническая пробка	2
*23	1306029-29D	螺栓-调温器体 Болт - блок термостата	4
24	Q/WC3404-1994	M12×1.25 铰接螺栓 Артикуляционный болт M12×1.25	1
25	Q43022	孔用弹性挡圈 Дырчатое пружинное защитное кольцо	1
26	1307017-29D	水滤清器开启阀芯 Сердечник клапана включения водяного фильтра	1
*27	Q734B1700265	O 形橡胶密封圈	1
28	1307010-36D	水泵总成 Водяной насос в сборе	1
29	Q1820845	六角头凸缘导颈螺栓 Болт самоконтрящийся	2
30	1307019-29D	螺栓-水泵 Болт – водяной насос	3
31	CQ61806	六角头锥形螺塞 Шестигранная коническая пробка	1
32	CQ39608	六角法兰面螺母 Шестигранная фланцевая гайка	3

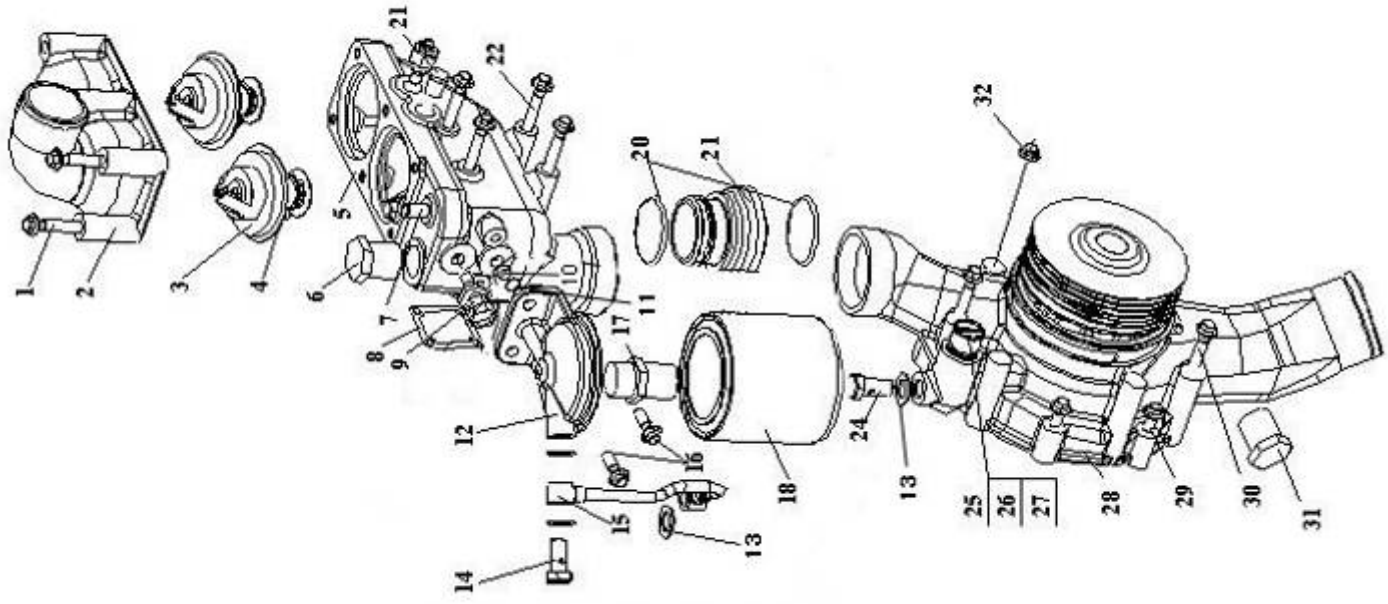

图 34　调温器、水泵、风扇支架

Рис. 34 Термостат, водяной насос, стойка вентилятора

35、膨胀箱、加水口盖、膨胀箱支架、管路Расширительный бак, крышка заливного отверстия, магистраль

标号 Номер на рисунке	零件号 Номер детали	零件名称 Наименование деталей	数量 Количество
*1	CQ67635B	蜗杆传动式软管夹箍 Лирка рукава типа червячного привода	6
*2	1311046A263	前回水连接胶管总成 Комплект соединительной резиновой трубы передней подпорной воды	1
3	1307074A263	前回水管前连接支架 Передняя присоединительная стойка переднего обратного водяного трубопровода	1
4	CQ34008	六角螺母 Шестигранная гайка	5
5	Q68622	单管夹子 Однотрубчатый зажим	3
*6	1311045A263	前回水连接钢管总成 Передний обратный водяной присоединительный стальной трубопровод	1
7	1307073A263	前回水管后连接支架 Задняя присоединительная стойка переднего обратного водопровода	1
8	CQ1420820	组合螺栓 Комбинированный болт	5
*9	1311043A263	中间胶管 Промежуточная резиновая труба	1
*10	1311040A263	后回水连接钢管总成 Задний обратный присоединительный трубопровод в сборе	1
11	1307072A263	后回水管下连接支架 Нижняя присоединительная стойка заднего обратного водопровода	1
12	1307071A263	后回水管上连接支架 Верхняя присоединительная стойка заднего обратного водопровода	1
*13	1311041A263	后回水胶管 Задний обратный резиновый трубопровод	1
14	CQ1420820	组合螺栓 Комбинированный болт	8
15	1311040A242	膨胀箱固定架总成 Стационарная стойка расширительного бака в сборе	1
16	CQ34008	六角螺母 Шестигранная гайка	8
33	1311910-1N	膨胀箱总成-带加水口盖	1
17	1311010-1N	膨胀箱总成 Расширительный бак в сборе	1
18	1304010-A1	水箱盖总成 Крышка радиатора в сборе	1
20	1311051K1H	保护套 Чехол	2
*19	1311023A263	后除气胶管 Задний выпускной резиновый трубопровод	2
	1301162K1H	溢流管	2
*21	CQ67616	蜗杆传动式小型软管夹箍 Хомут трансмиссионного малогабаритного шланга червяка	10
*22	1311027-263	调温器后除气弯管 Задний выпускной патрубок термостата	1
*23	1311026-263	补偿水桶回水弯管	1
*24	CQ1460820	组合螺栓 Комбинированный болт	2

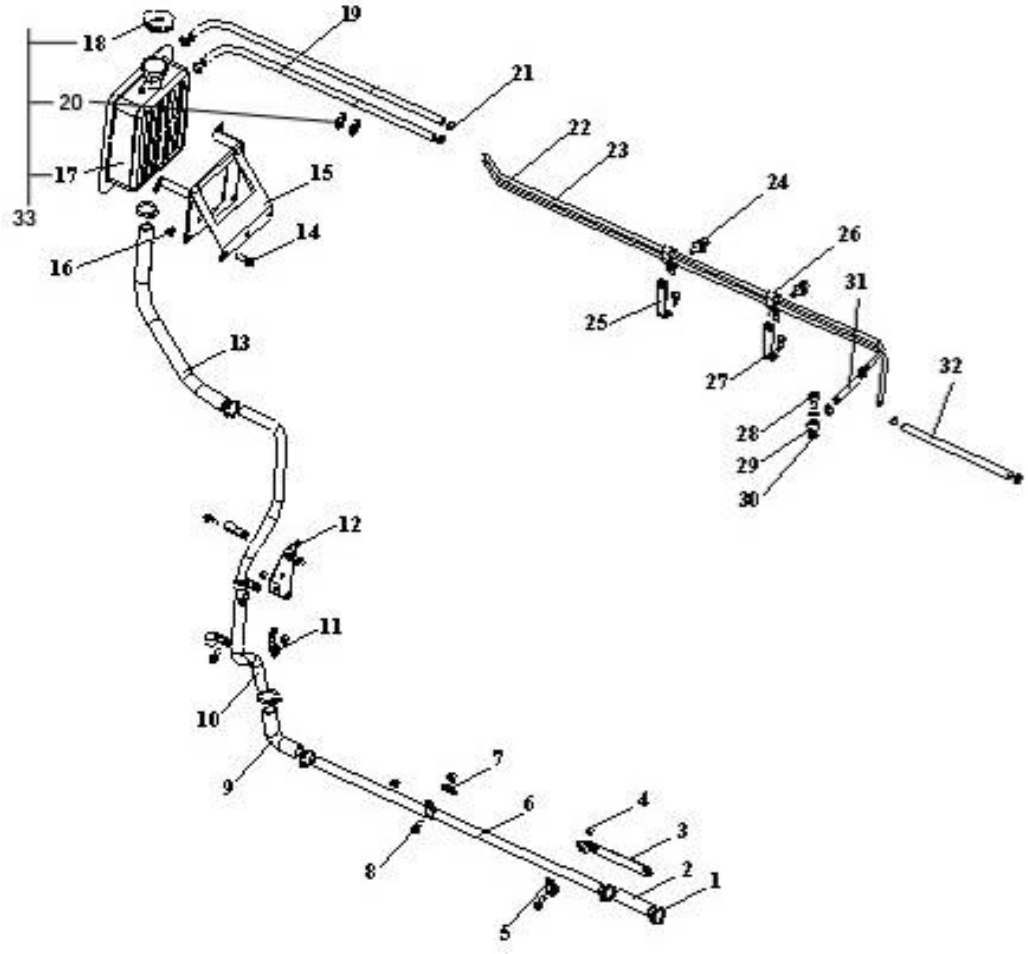

图 35　膨胀箱、加水口盖、膨胀箱支架、管路

Рис.35 Расширительный бак, крышка заливного отверстия, магистраль

35、膨胀箱、加水口盖、膨胀箱支架、管路Расширительный бак, крышка заливного отверстия, магистраль

标号 Номер на рисунке	零件号 Номер детали	零件名称 Наименование деталей	数量 Количество
*25	1311030-263	支架总成 Стойка в сборе	2
*26	1311060-8E	双管夹箍总成 Двухтрубчатый хомут в сборе	2
*27	CQ1460835	组合螺栓 Комбинированный болт	2
*28	1311024-249	除气空心螺栓 Выпускной пустотелый болт	1
*29	1311025-138	发动机除气管总成 Выпускной трубопровод двигателя в сборе	1
*30	CQ72314T5	垫密圈 Прокладное уплотнительное кольцо	2
*31	1311028-263	发动机前除气胶管 Передний резиновый трубопровод двигателя	1
*32	1311022-131	散热器前除气胶管 Передний резиновый трубопровод радиатора	1

标号 Номер на рисунке	零件号 Номер детали	零件名称 Наименование деталей	数量 Количество

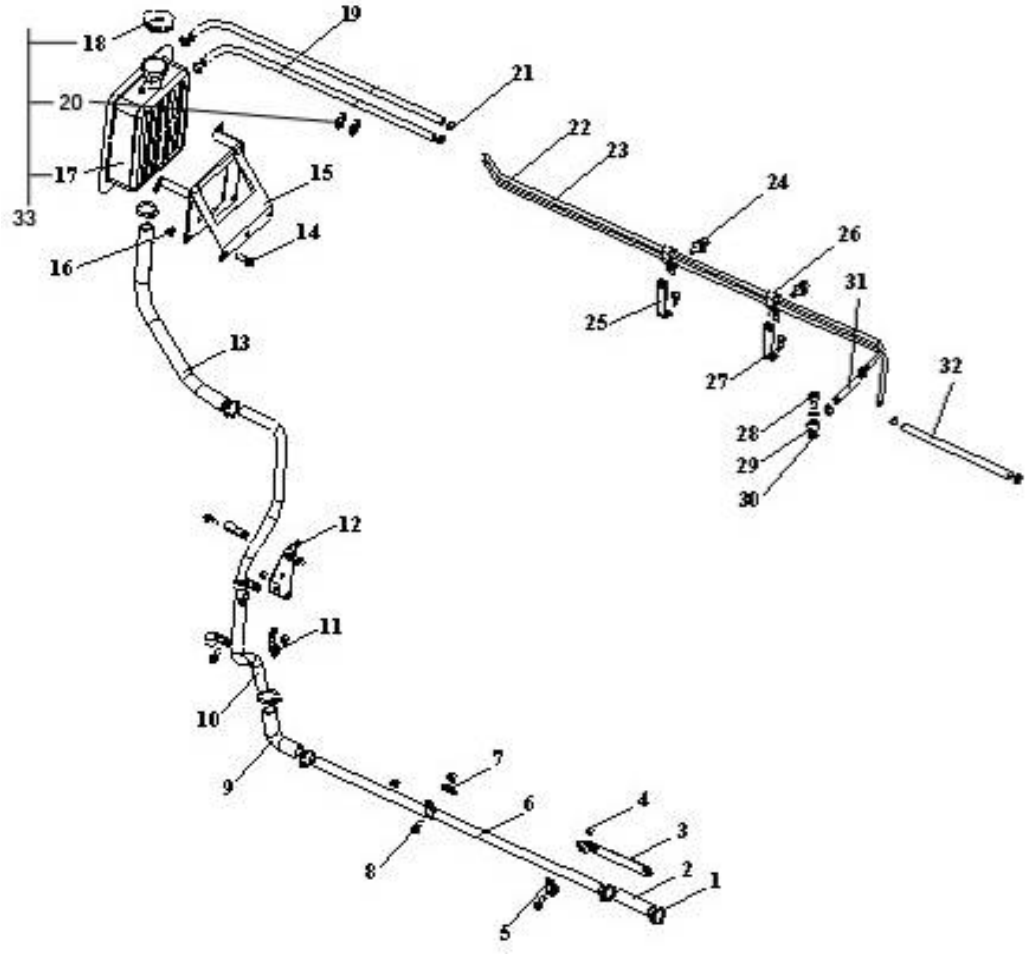

图 35　膨胀箱、加水口盖、膨胀箱支架、管路

Рис.35 Расширительный бак, крышка заливного отверстия, магистраль

36、风扇及风扇离合器Вентилятор и муфта вентилятора

标号 Номер на рисунке	零件号 Номер детали	零件名称 Наименование деталей	数量 Количество
*1	1308010-263	风扇总成 Вентилятор в сборе	1
*2	1313010A263	风扇离合器总成 Муфта вентилятора сборе	1
*3	1313063A263	过渡法兰-风扇离合器 Переходный фланец-сцепление вентилятора	1
4	CQ1201030	双头螺栓 Шпилька	4
*	Q40310	弹簧垫圈 Пружинная шайба	4
	CQ34010	六角螺母 Шестигранная гайка	4
5	CQ1421040	组合螺栓 Комбинированный болт	6
	CQ34008	六角螺母 Шестигранная гайка	6
	Q40308	弹簧垫圈 Пружинная шайба	6
	Q40108	垫圈 Шайба	6

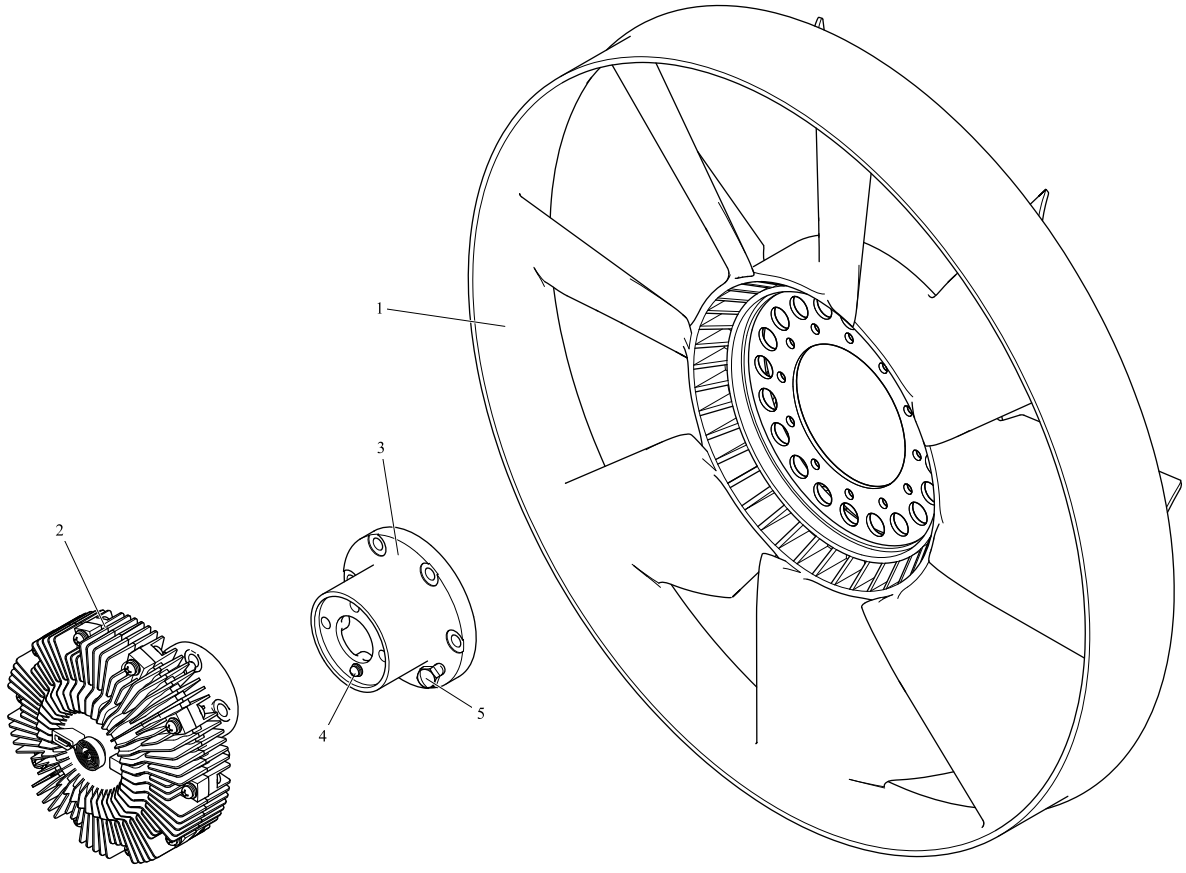

图 36　风扇及风扇离合器

Рис.36 Вентилятор и муфта вентилятора

37、排气制动阀Выпускной тормозной клапан

标号 Номер на рисунке	零件号 Номер детали	零件名称 Наименование деталей	数量 Количество	标号 Номер на рисунке	零件号 Номер детали	零件名称 Наименование деталей	数量 Количество
1	CQ34008	六角螺母 Шестигранная гайка	5				
2	CQ1600855	六角头螺栓 Шестигранный болт	1				
3	3523011-263	卡箍 Хомут	1				
4	3523013-263	垫片 Прокладка	1				
*5	3523020-263	排气制动阀总成 Выпускной тормозной клапан в сборе	1				
6	3523014-263	垫片 Прокладка	1				
7	CQ1600840	六角头螺栓 Шестигранный болт	2				
8	3523012-263	卡箍 Хомут	2				

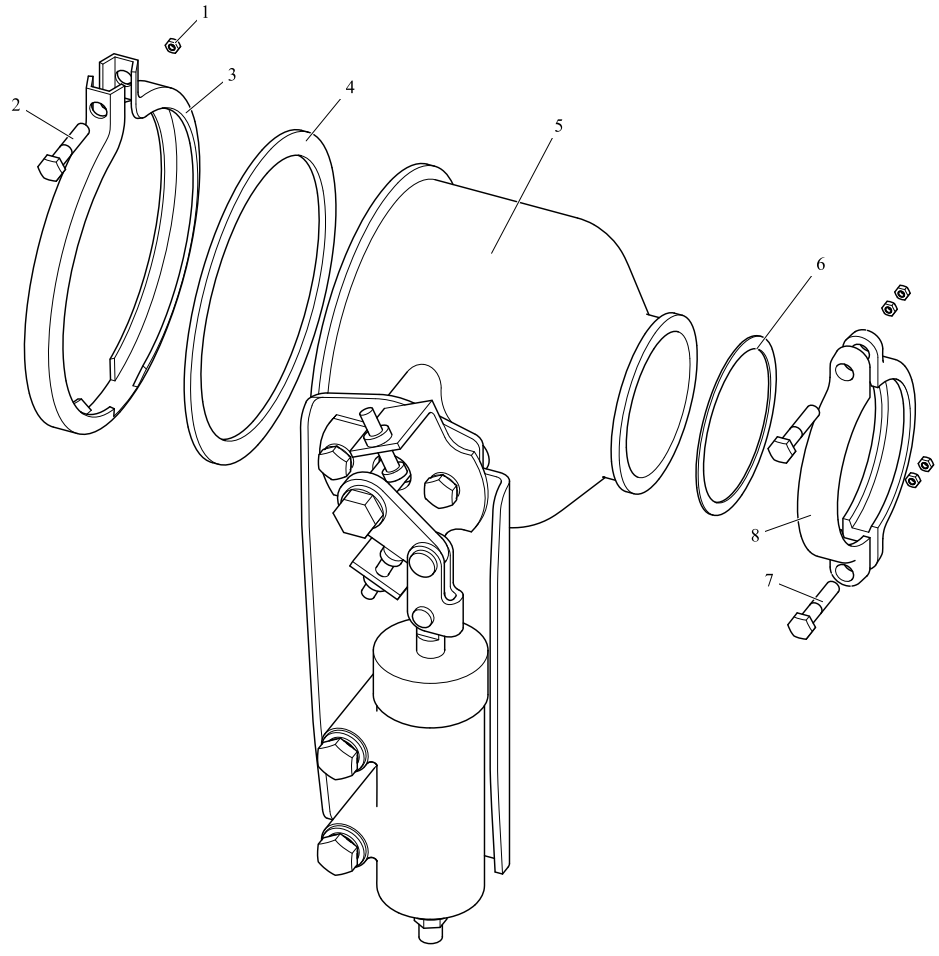

图 37　排气制动阀

Рис.37 Выпускной тормозной клапан

38、离合器Сцепление

标号 Номер на рисунке	零件号 Номер детали	零件名称 Наименование деталей	数量 Количество
*1	1601210BA0H	离合器从动盘总成 Ведомый диск сцепления в сборе	1
*2	1601310BA0H	离合器盖及分离轴承总成 Комплект крышки сцепления и разделительного подшипника	1
*3	1601430-A7M	离合器分离轴承总成 Комплект разделительного подшипника сцепления	1
*4	Q40310	弹簧垫圈 Пружинная шайба	12
5	CQ1501065T	六角头导颈螺栓 Болт самоконтрящийся	12

标号 Номер на рисунке	零件号 Номер детали	零件名称 Наименование деталей	数量 Количество

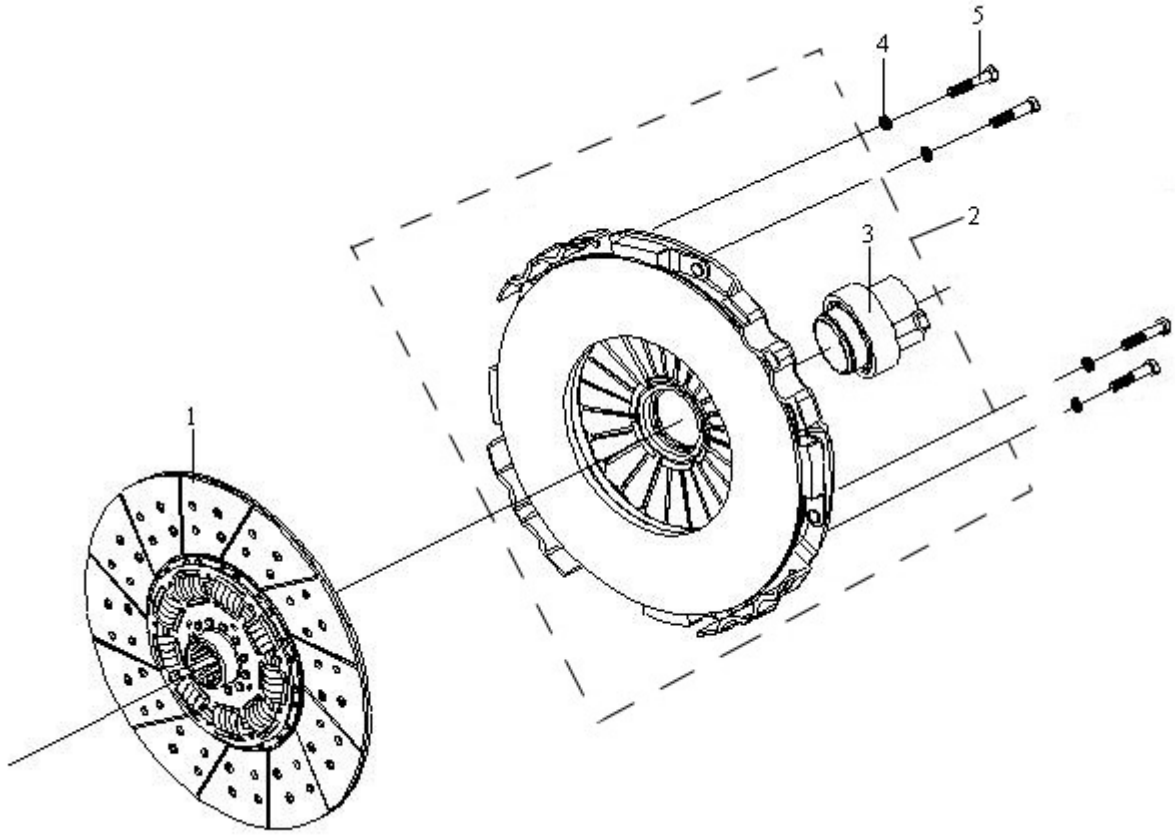

图 38　离合器

Рис.38 Сцепление

39、离合器操纵机构Управляющий механизм сцепления

标号 Номер на рисунке	零件号 Номер детали	零件名称 Наименование деталей	数量 Количество
*38	1602010-367	离合器踏板及助力机构总成	1
1	1602015-1H	离合器踏板及衬套总成 Педаль сцепления и втулка в сборе	1
	1602037-50	踏板套-离合器踏板 Втулка педали – педаль сцепления	1
2	1602041-50	轴-离合器踏板 Вал – педаль сцепления	1
3	1602038-50	上限位块-离合器踏板 Верхний кусок ограничения – педаль сцепления	1
4	1602091-50	偏心螺钉-总泵 Эксцентрический винт – главный насос	1
5	1602039-1H	回动弹簧 Обратная пружина	1
6	1602085E5H	离合器踏板右支架总成 Правая стойка педали сцепления в сборе	1
7	1602092-50	缓冲块 Амортизационный кусок	1
*9	Q40312	弹簧垫圈 Пружинная шайба Пружинная шайба	7
10	CQ35312	六角较扁螺母 Шестигранная плоская гайка	3
*11	Q40310	弹簧垫圈 Пружинная шайба	6
12	CQ1501065	六角头导颈螺栓 Болт самоконтрящийся	1
*13	3754030A8E	离合器开关总成	1
14	1602075-240	限位座支架总成 Стойка цоколя ограничения в сборе	1
15	1602045E5H	离合器踏板支架总成 Стойка педали сцепления в сборе	1
17	CQ1420816	组合螺栓 Комбинированный болт	2
*18	1602110-367	离合器总泵Цилиндр сцепления главный	1
19	1602097B109	密封罩 Уплотнительный чехол	1
25	CQ1501050	六角头导颈螺栓 Болт самоконтрящийся	1
*26	CQ67616	蜗杆传动式小型软管夹箍	2
27	1602097-367	密封罩 Уплотнительный чехол	1
28	1602096-367	软管-总泵 Шланг – главный насос	1
8	CQ1421020	组合螺栓 Комбинированный болт	2
16	CQ1461020	组合螺栓 Комбинированный болт	3
*20	1602200A367	离合器油管总成 Маслопровод сцепления в сборе	1
21	1602237-263	带橡胶圈管夹子 Зажим трубопровода с резиновым кольцом	2
22	Q40208	大垫圈 Большая шайба	2
23	CQ1500816	六角头导颈螺栓 Болт самоконтрящийся	2
24	T67427946	塑料箍带 Пластмассовый зажимный ремень	按需 По необх.
*29	1602100-362	贮油杯总成 Масленка в сборе	1
30	CQ1500620	六角头导颈螺栓 Болт самоконтрящийся	2
31	Q40306	弹簧垫圈 Пружинная шайба	3
32	Q40106	垫圈 Шайба	3

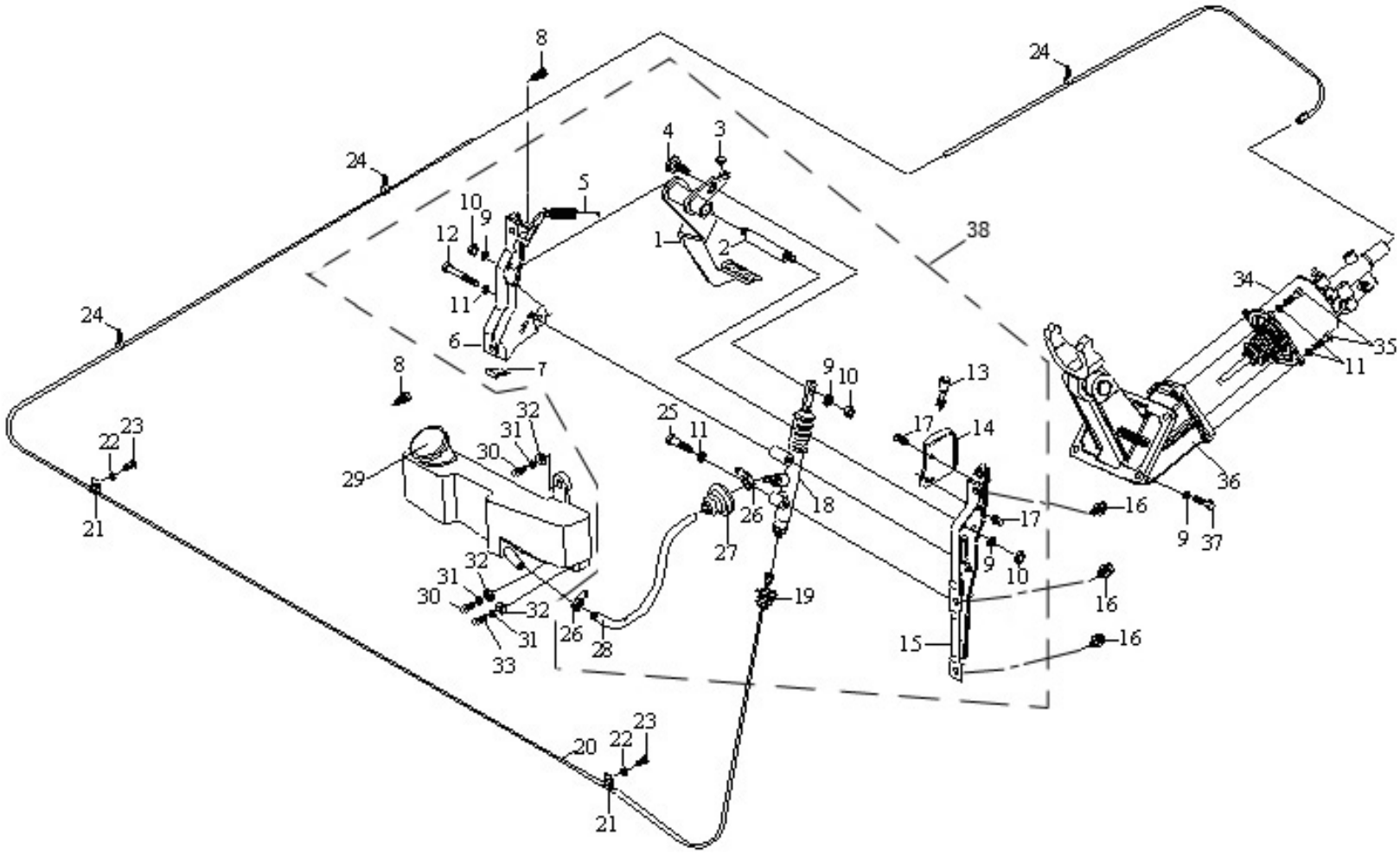

图 39　离合器操纵机构

Рис.39 Управляющий механизм сцепления

39、离合器操纵机构Управляющий механизм сцепления

标号 Номер на рисунке	零件号 Номер детали	零件名称 Наименование деталей	数量 Количество	标号 Номер на рисунке	零件号 Номер детали	零件名称 Наименование деталей	数量 Количество
33	CQ1500625	六角头导颈螺栓 Болт самоконтрящийся	1				
*34	1602300-367	助力泵总成 Комплект сервонасоса	1				
35	CQ1501030	六角头导颈螺栓 Болт самоконтрящийся	4				
*36	1602120-B260	离合器拨叉总成	1				
*37	CQ1501235	六角头导颈螺栓 Болт самоконтрящийся	4				

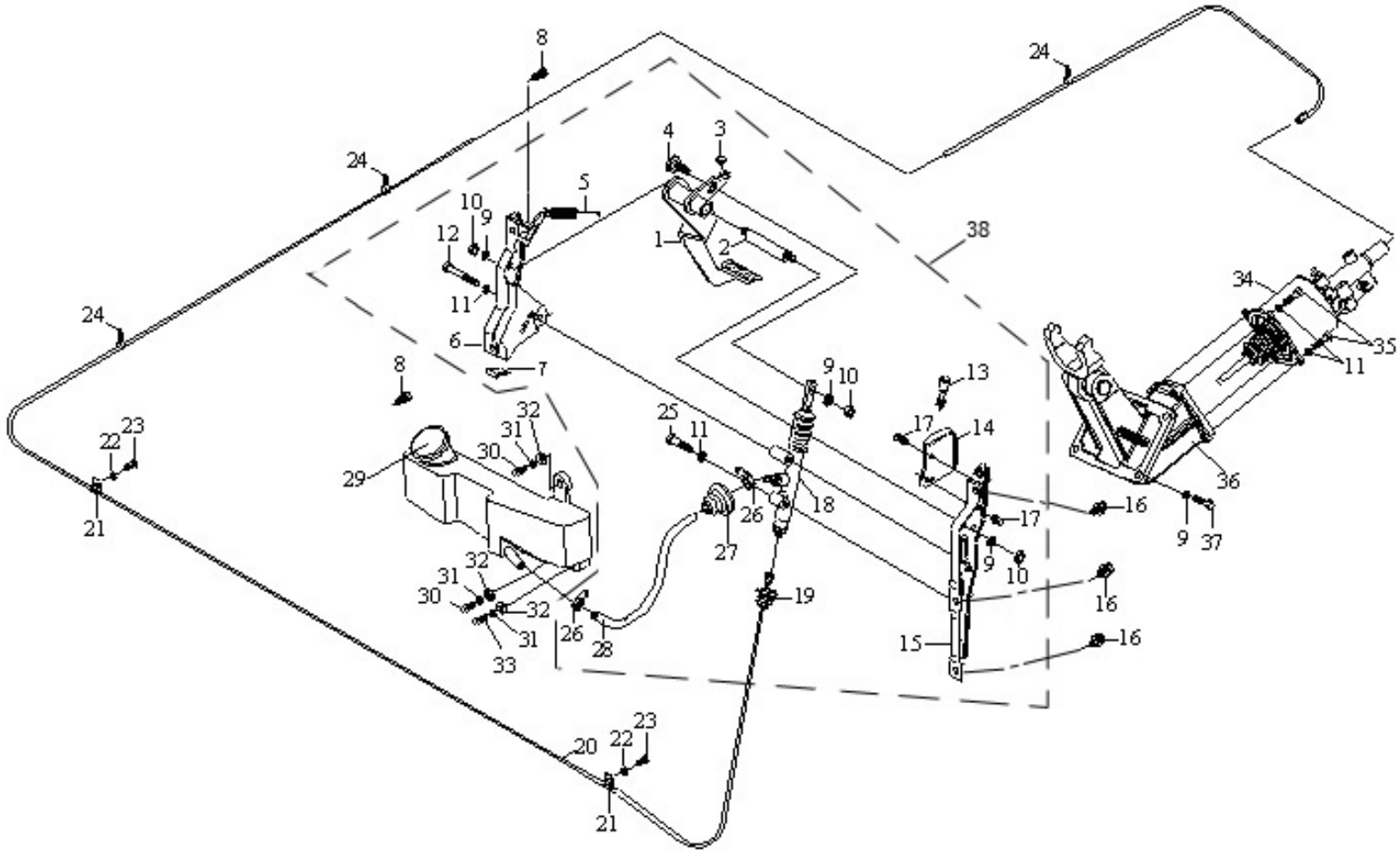

图 39　离合器操纵机构

Рис.39 Управляющий механизм сцепления

40、变速器总成

标号 Номер на рисунке	零件号 Номер детали	零件名称 Наименование деталей	数量 Количество	标号 Номер на рисунке	零件号 Номер детали	零件名称 Наименование деталей	数量 Количество
*1	RT-11509C+QH50-G3269	变速器总成（含取力器）	1				

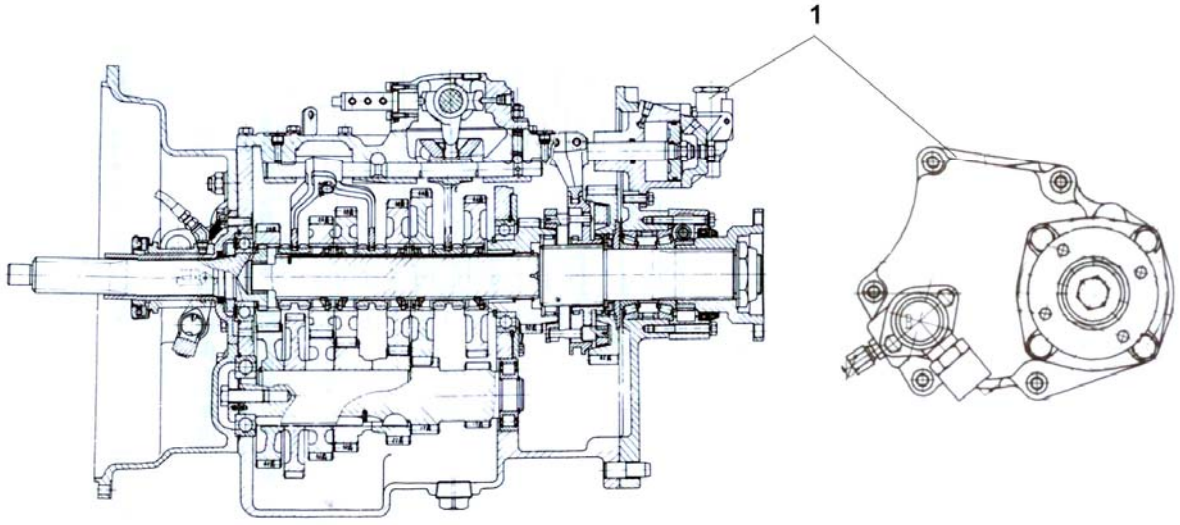

图 40　变速器总成

41、离合器和变速器壳体Сцепление и корпус КПП

标号 Номер на рисунке	零件号 Номер детали	零件名称 Наименование деталей	数量 Количество
1	Q1701032	六角头头部带孔螺栓 M10×32 Болт конровочный	2
2	GB93-76	弹簧垫圈 Пружинная шайба10	2
*3	JS180-1701040-3	一轴轴承盖 Крышка подшипника 1-ой оси	1
4	GB21-76	六角头螺栓 Шестигранный болтM10×32	4
5	GB93-76	弹簧垫圈 Пружинная шайба10	4
*6	F500A-1802191	油封 Масляное уплотнение	1
7	14311	一轴轴承盖衬垫 Прокладка крышки подшипника 1-ой оси	1
8	GB21-76	小六角头螺栓 M12×90 болт M12×90	2
9	GB93-76	弹簧垫圈 Пружинная шайба12	2
10	C01056	双头螺栓 Шпилька	6
11	GB95-76	垫圈 Шайба16	6
12	GB889-80	六角尼龙圈锁紧螺母 M16×1.5 Гайка самоконтрящаяся M16×1.5	6
*13	Q43125	轴用弹性挡圈 Пружинное защитное кольцо к оси	2
*14	JS180-1601029-1	防尘罩 Пылезащитный чехол	2
*15	Q43042	孔用弹性挡圈 Пружинное защитное кольцо к отверстию	2
*16	JS180-1601030-2	拨叉轴套 Втулка вилки	2
*17	GB304-64 UC25	关节轴承 Шарнирный подшипник	1
18	Q150B1235	六角头螺栓 Шестигранный болт	4
19	Q43012	弹簧垫圈 Пружинная шайба	4
*20	JS180-1601024-5	分离拨叉支架 Стойка распределительной вилки	1
*21	JS180-1601021-4	分离拨叉 Отводка	1
*22	JS180-1601023-3	分离叉轴 Валик отводной вилки	1
*23	J75-1601033	分离轴承润滑管总成 Смазочный трубопровод распределительного подшипника в сборе	1
*24	J75-1601031	管接头 Штуцер	1
25	J75-1601035	滑脂杯座 Цоколь смазочного стакана	1
26	J75-1601034	滑脂杯盖 Крышка смазочного стакана	1
*27	Q40310	弹簧垫圈 Пружинная шайба	1
28	Q72310T3	密封圈 Уплотнительное кольцо	2
*29	15410-17	离合器壳体 Блок сцепления	1
30	20822	离合器壳体衬垫 Прокладка блока сцепления	1

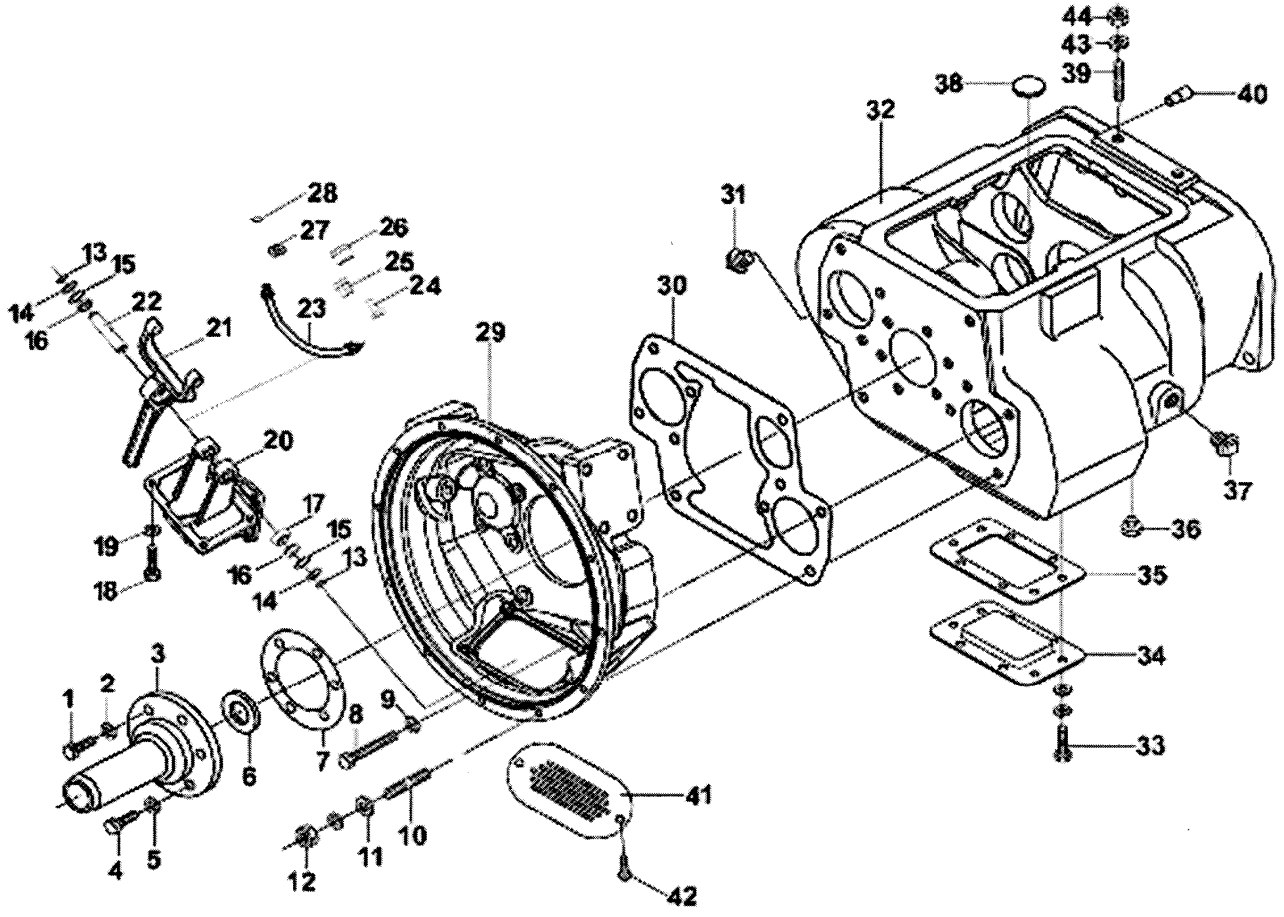

图 41　离合器和变速器壳体

Рис.41 Сцепление и корпус КПП

41、离合器和变速器壳体Сцепление и корпус КПП

标号 Номер на рисунке	零件号 Номер детали	零件名称 Наименование деталей	数量 Количество
31	Q61304	方头锥形螺塞 Коническая пробка с квадратной головкой	1
*32	18686-7	变速箱壳体Корпус коробки передач	1
33	GB21-76	小六角头螺栓 болт M12×25	8
*34	16596	底取力窗口盖Крышка нижнего окна для отбора мощности	1
35	16929	底取力窗口衬垫 Прокладка окошка нижнего сброса мощности	1
36	Q614B06	方头锥形螺塞 NPT3/4 Коническая пробка с квадратной головкой NPT3/4	1
37	Q614B12	方头锥形螺塞 Коническая пробка с квадратной головкой	1
*38	14373	圆磁铁 Круглый магнит	3
39	GB73-76	平端紧定螺钉 M16×16 Крепежный винт с плоской поверхностью M16×16	2
*40	14334	后盖定位销 Стопорный палец задней крышки	2
41	C04004-6	离合器手孔盖 Крышка ручного отверстия сцепления	2
42	GB21-76	小六角头螺栓 болтM8×12	2
43	GB93-76	弹簧垫圈 Пружинная шайба16	2
44	GB6171-86	六角螺母 Шестигранная гайкаM16×1.5	2

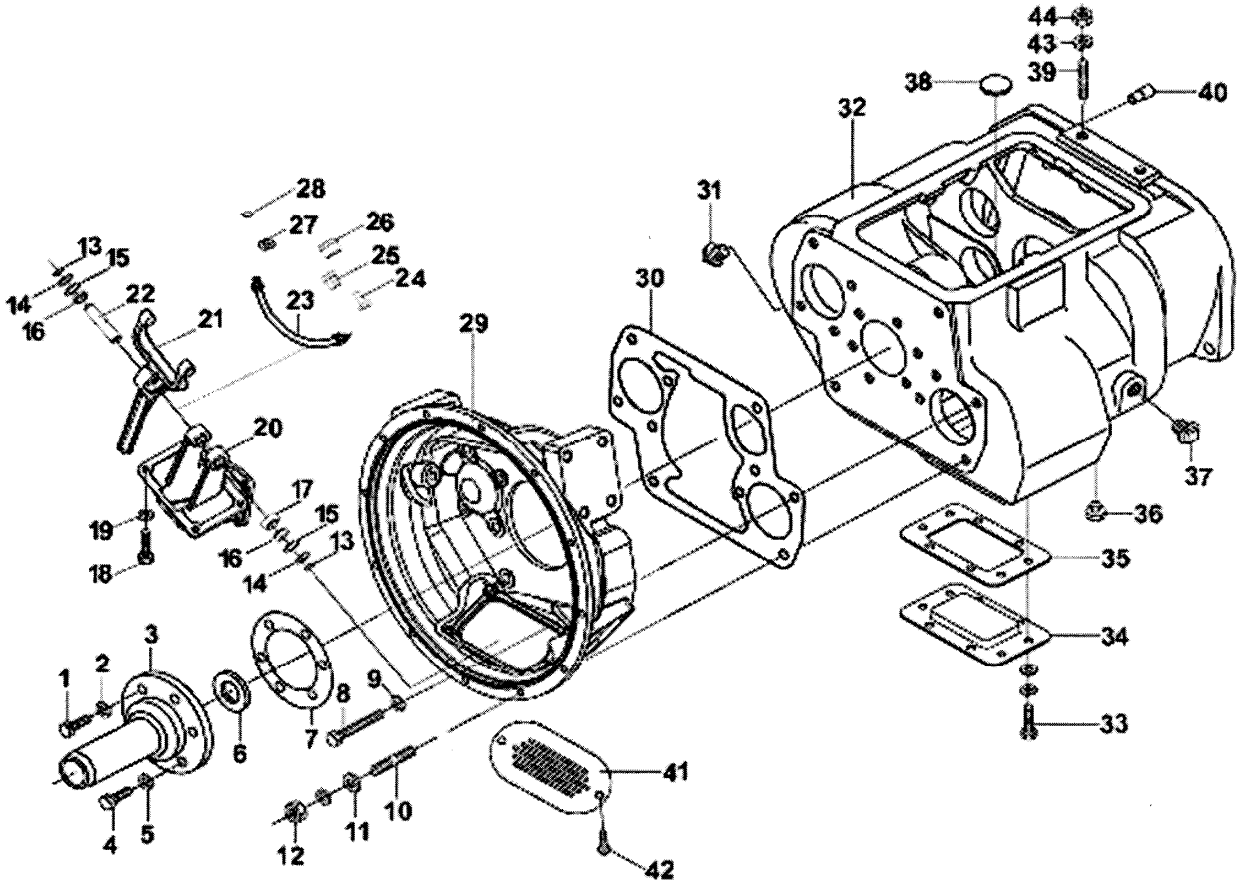

图 41　离合器和变速器壳体

Рис.41 Сцепление и корпус КПП

42、二轴 2-ая ось

标号 Номер на рисунке	零件号 Номер детали	零件名称 Наименование деталей	数量 Количество
*13	A-C01003	主箱二轴总成	1
*1	16118	二轴滑套 Оседающая втулка 2-ой оси	3
*2	18701	二轴齿轮调整垫 Регулирующая прокладка шестерни 2-ой оси	5
*3	14749	二轴齿轮花键垫片 Прокладка шлица шестерни	5
*4	16748	二轴三档齿轮 Шестерня 3-ей передачи 2-ой оси	1
	T115F-1701132	二轴超速档齿轮 Шестерня передачи разгона скоростей 2-ой оси	1
*5	14750	止动环 Стопорное кольцо	5
*6	16750	二轴二档齿轮 Шестерня 2-ой ступени 2-ой оси	1
*7	16752	二轴一档齿轮 Шестерня 1-ой ступени 2-ой оси	1
*8	16754	二轴低档齿轮 Шестерня передач низкой скорости 2-ой оси	1
*9	16756	二轴倒档齿轮 Шестерня передачи заднего хода 2-ой оси	1
*10	62504	弹性圆柱销 3×10 Пружинный цилиндровый палец 3×10	1
*11	17109	二轴六角键 Шестигранная клавиша 2-ой оси	1
*12	18729	二轴 2-ая ось	1

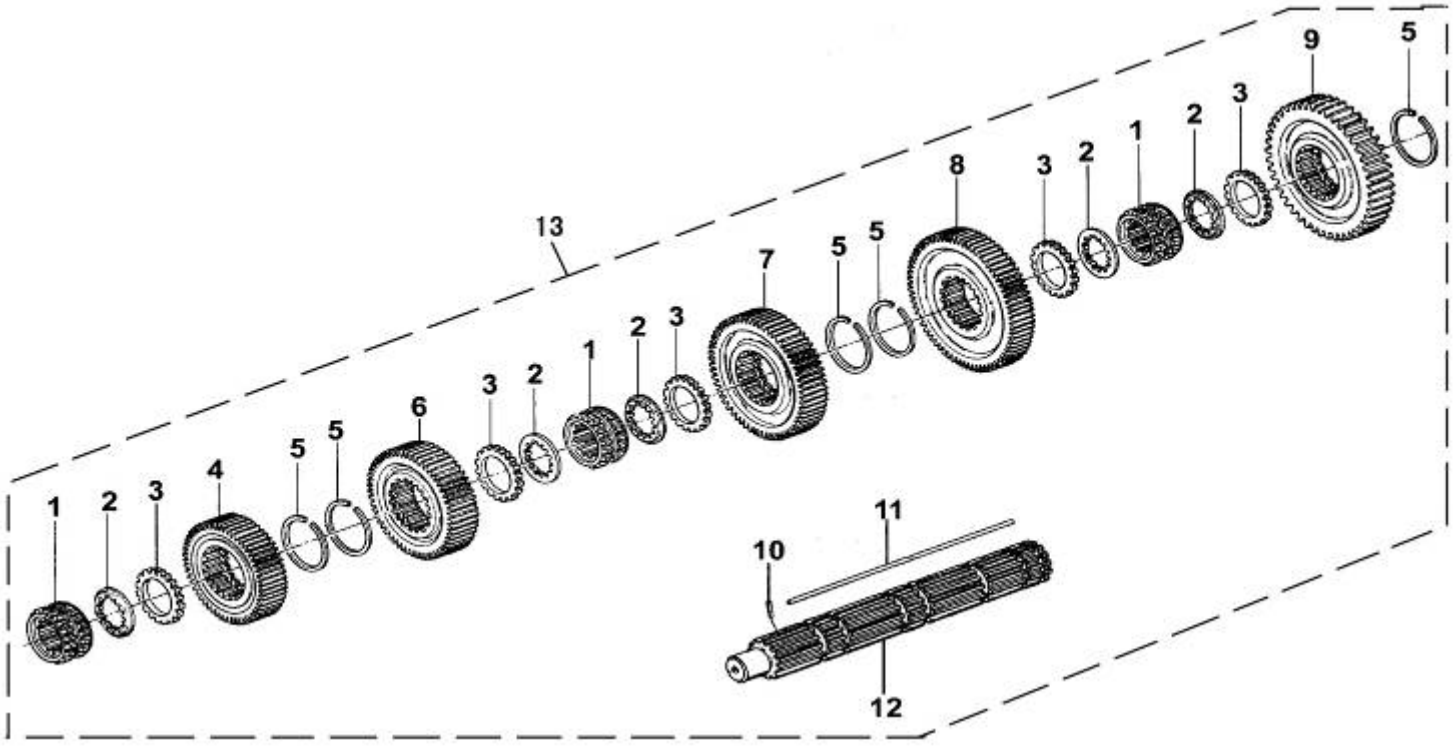

图 42　二轴

Рис.42 2-ая ось

43、左、右中间轴Левая и правая средние оси

标号 Номер на рисунке	零件号 Номер детали	零件名称 Наименование деталей	数量 Количество
1	GB21-76	六角头螺栓 Шестигранный болт M16×1.5×45	2
*2	19668	中间轴轴承档板 Щиток подшипника средней оси	2
3	GB879-76	弹性圆柱销 5×14 Пружинный цилиндровый палец 5×14	4
*4	370309Y	单列向心球轴承 Однорядный центростремительный шариковый подшипник	2
*5	C01021	止动环 Стопорное кольцо	2
*6	19198	中间轴止动环 Стопорное кольцо средней оси	2
*7	19552	中间轴传动齿轮 Приводная шестерня средней оси	2
	T115F-1701056	中间轴传动齿轮 Приводная шестерня средней оси	2
8	C01025	隔套 Втулка перегородки	1
*9	20840	磨擦轮 Фрикционное колесо	1
*10	16749	中间轴三档齿轮 Шестерня 3-ей ступени средней оси	2
	T115F-1701052	中间轴超速档齿轮 Шестерня ступени разгона скоростей средней оси	2
*11	16751	中间轴二档齿轮 Шестерня 2-ойступени средней оси	2
*12	16753	中间轴一档齿轮 Шестерня 1-ой ступени средней оси	2
*13	19673	中间轴四方键 Квадратная вкладыша средней оси	2
*14	X-6-E	半圆键 Полукруглая вкладыша	2
*15	19549	中间轴 Средняя ось	2
*16	102308E	短圆柱滚子轴承Короткий цилиндровый подшипник качания	2
*17	14317	止动环 Стопорное кольцо	2

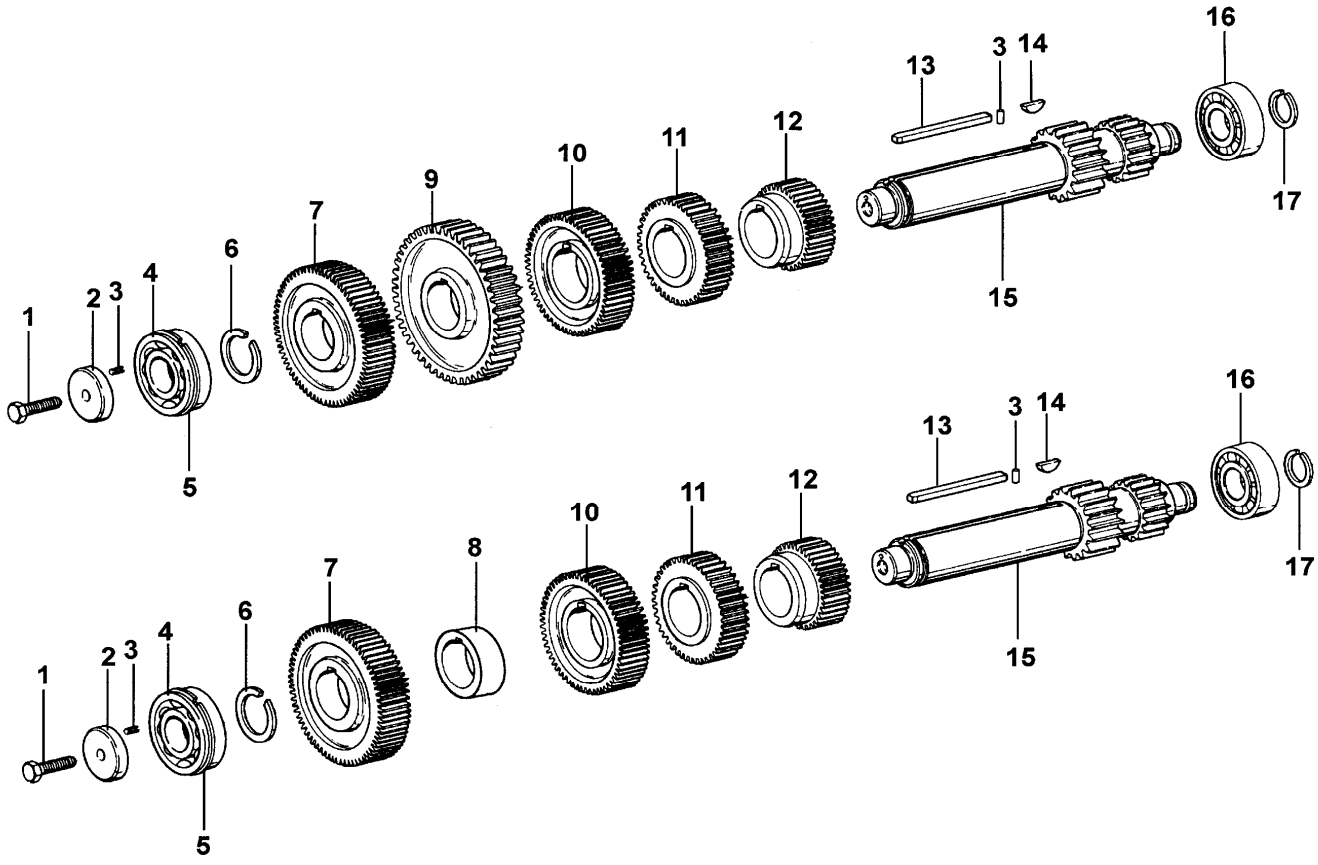

图 43　左、右中间轴

Рис. 43 Левая и правая средние оси

44、中间轴制动器Тормоз промежуточного вала (опция)

标号 Номер на рисунке	零件号 Номер детали	零件名称 Наименование деталей	数量 Количество
*12	A-4046	中间轴制动器（选装） Тормоз промежуточного вала (ОПЦИОНАЛЬНО)	1
1	1684	衬垫 Прокладка	1
2	16656	中间轴制动器壳 Корпус тормоза промежуточного вала	1
3	16658	中间轴制动器活塞 Поршень тормоза промежуточного вала	1
4	Q5280616	弹性圆柱销（6X16）штифт 6x16	1
5	16660	O 型圈 O-образное кольцо	1
6	16661	中间轴制动器活塞盖衬垫 Прокладка	1
7	16659	中间轴制动器活塞盖 Корпус тормоза промежуточного вала	1
8	Q150B1032	小六角头螺栓（M10X32）болт M10x32	6
9	54010	CA 碗形塞片 Опорный пин	1
10	Q40310	弹簧垫圈 10 Гровер 10 мм	8
11	Q150B1055	小六角头螺栓（M10X55）Болт M10x55	2

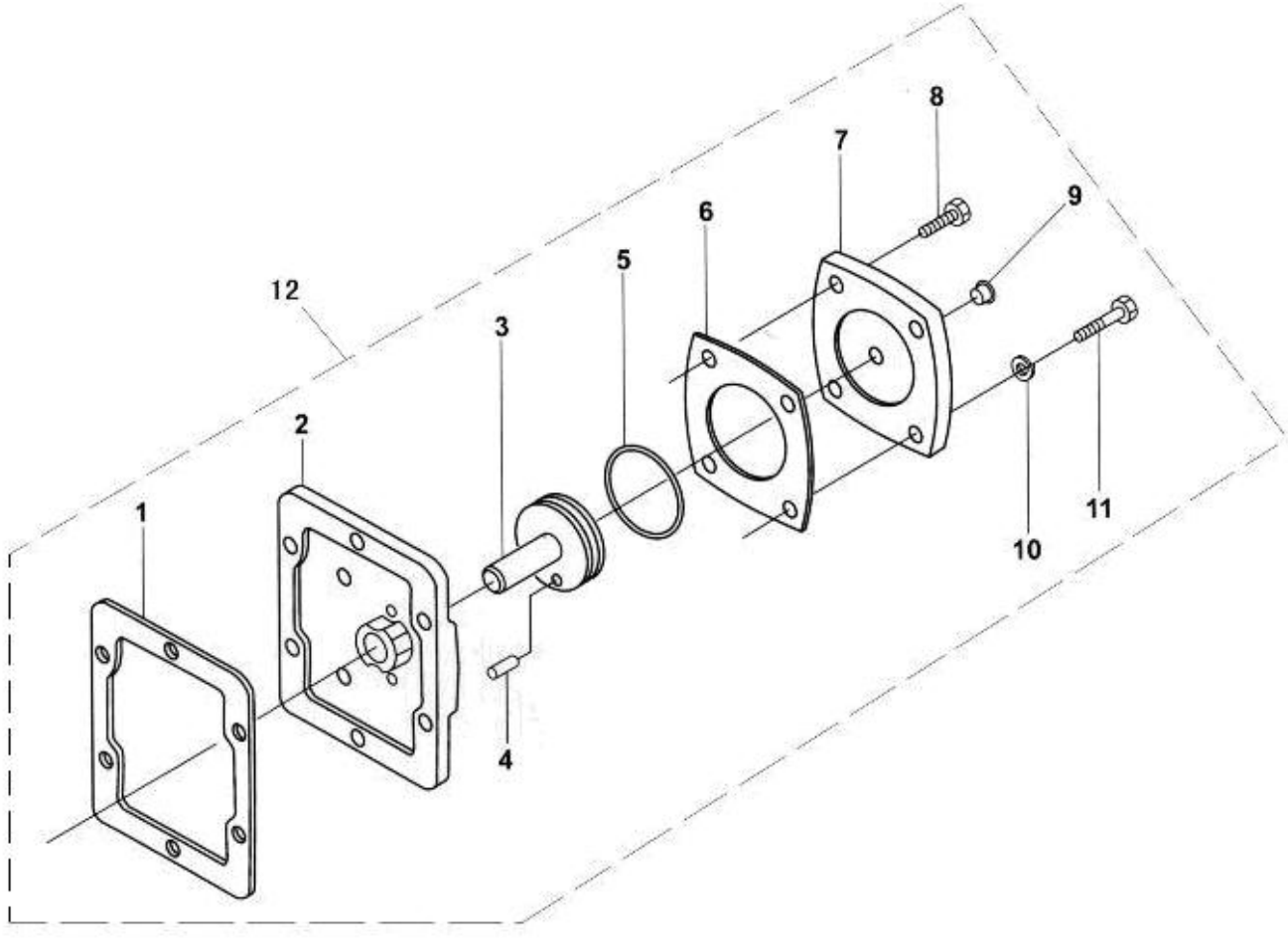

图 44 中间轴制动器

Рис. 44 Тормоз промежуточного вала (опция)

45、一轴Первичный вал

标号 Номер на рисунке	零件号 Номер детали	零件名称 Наименование деталей	数量 Количество
*9	JS180A-1701030	一轴 Первичный вал в сборе	1
*1	JS180A-1701036	一轴螺母 Гайка 1-ой оси	1
*2	C01020	止动环 Стопорное кольцо	1
*3	150212K	一面带止动槽和防尘盖的单列向心球轴承Однорядный центростремительный шариковый подшипник	1
*4	16463	齿轮隔套 Промежуточная втулка шестерни	1
*5	14750	止动环 Стопорное кольцо	1
*6	17568	一轴齿轮Шестерня 1-ой оси	1
	T115F-1701032	一轴齿轮Шестерня 1-ой оси	1
*7	JS180A-1701030	一轴 1-ая ось	1
*8	16566	二轴导套 Втулка поведения 2-ой оси	1

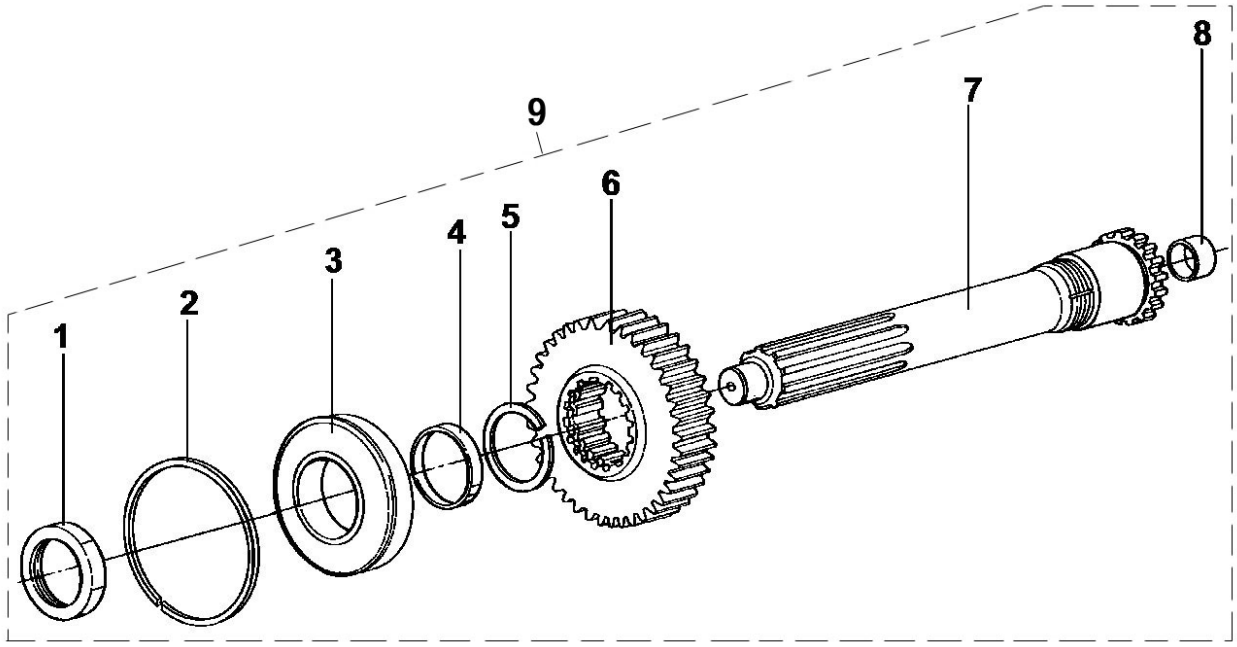

图 45　一轴

Рис.45 Первичный вал

46、倒档中间轴Средняя ось передачи заднего хода

标号 Номер на рисунке	零件号 Номер детали	零件名称 Наименование деталей	数量 Количество	标号 Номер на рисунке	零件号 Номер детали	零件名称 Наименование деталей	数量 Количество
*9	A-C01006	倒档中间轴总成	2				
1	GB890-80	螺母 Гайка M16×1.5	2				
*2	14283	倒档中间轴垫圈 Шайба средней оси ступени заднего хода	2				
*3	14282	倒档止推垫圈 Стопорная шайба ступени заднего хода	2				
*4	14287	滚针轴承 Игольчатый подшипник	2				
*5	16757	倒档中间齿轮 Средняя шестерня ступени заднего хода	2				
*6	16403	杯形倒档垫圈 Чашеобразная шайба ступени заднего хода	2				
*7	16405	倒档中间轴 Средний вал ступени заднего хода	2				
8	Q2821212	平端紧定螺钉 M12×12 Крепежный винт с плоской поверхностью M12×12	2				

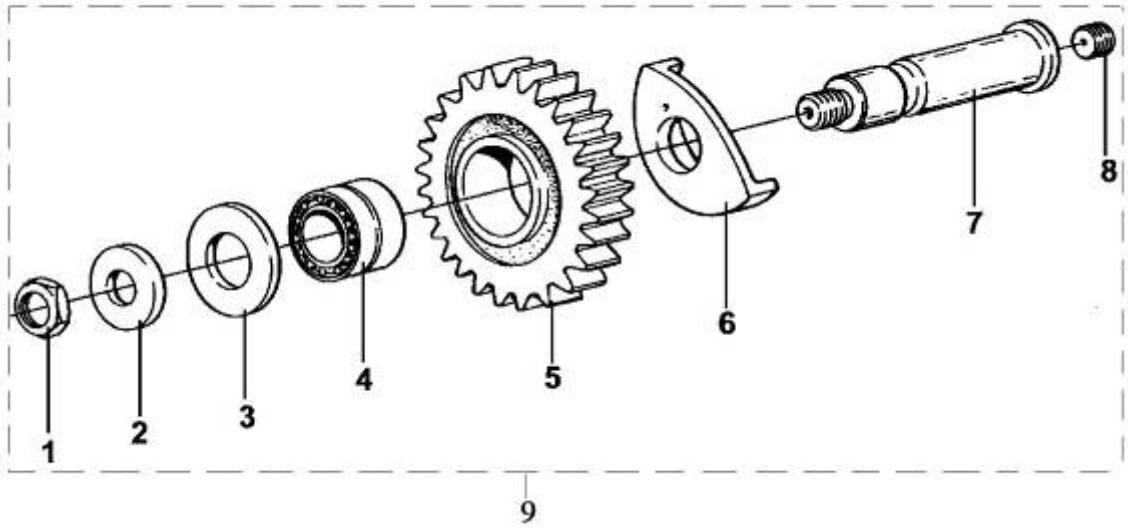

图 46　倒档中间轴

Рис.46. Средняя ось передачи заднего хода

47、上盖Верхняя крышка

标号 Номер на рисунке	零件号 Номер детали	零件名称 Наименование деталей	数量 Количество
*1	F99980	上盖 Верхняя крышка	1
2	14918	上盖衬垫 Прокладка верхней крышки	1
3	GB21-76	小六角头螺栓 M10×38 болт M10×38	2
4	Q614B10	方头锥形螺塞 Коническая пробка с квадратной головкой	1
*5	X-14-800	钢球 1/2 Стальной шарик1/2	3
6	11066	双头螺栓 Шпилька	4
*7	F96085	压缩弹簧 Компрессионная пружина	2
*8	F96084	压缩弹簧 Компрессионная пружина	1
9	1642	操纵窗口衬垫 Прокладка управляющего окошка	1
*10	16132	低倒档拨叉轴 Вал вилки передач низкой скорости и заднего хода	1
*11	8968	倒档锁螺塞 Пробка замка передачи низкой скорости и заднего хода	1
*12	8774	倒档锁弹簧 Пружина замка передачи низкой скорости и заднего хода	1
*13	F99671	倒档锁柱塞 Пробка замка передачи низкой скорости и заднего хода	1
*14	3220	换档拨叉锁止螺钉 Фиксирующий винт вилки переключения ступеней	5
*15	F99664	低倒档拨叉 Вилка передач низкой скорости и заднего хода	1
*16	X-14-1200	钢球 3/4 Стальной шарик 3/4	2
*17	F99588	1/2 和 5/6 档导块 Кусок наведения передач 1/2 и 5/6	1
*18	16133	一二档拨叉轴 Вал вилки 1-ой и 2-ой передач	1
*19	16135	一二档拨叉 Вилка 1-ой и 2-ой передач	1
*20	1634	联锁销 Блокировочный штифт	1
*21	16136	三四档拨叉 Вилка 3-ей и 4-ой передач	1
*22	18643	三四档拨叉轴 Вал вилки 3-ой и 4-ой передач	1
*23	F99589	3/4 和 7/8 档导块 Кусок наведения передач 3/4 и 7/8	1
*24	20815	起吊弯板 Навесной гибочный лист	2
25	GB21-76	小六角头螺栓 болтM10×32	14

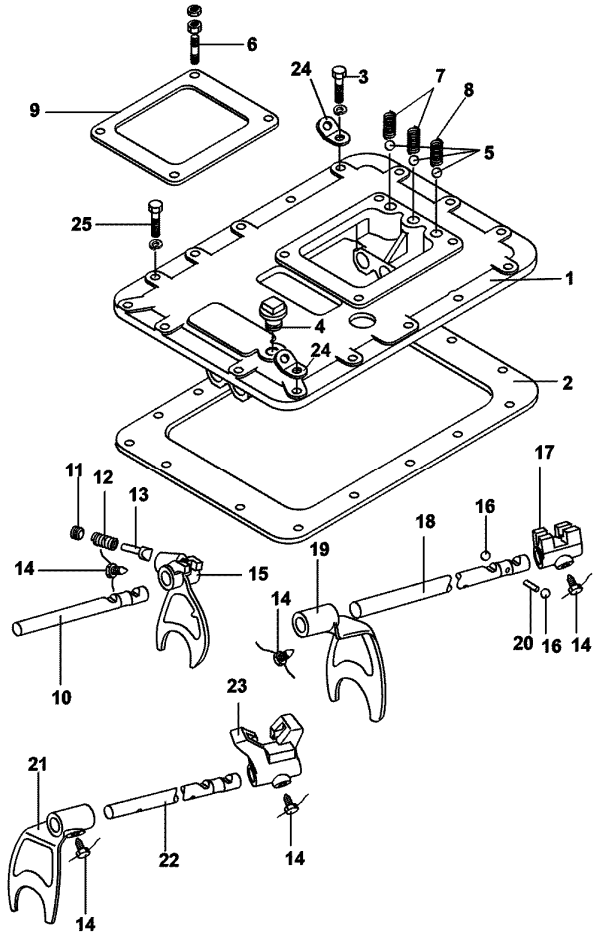

图 47　上盖

Рис. 47 Верхняя крышка

48、操纵装置Управляющий механизм

标号 Номер на рисунке	零件号 Номер детали	零件名称 Наименование деталей	数量 Количество	标号 Номер на рисунке	零件号 Номер детали	零件名称 Наименование деталей	数量 Количество
*57	A-C03001-3	双 H 总成	1	*15	Q40310	弹性垫圈 Пружинная шайба	7
*1	F99679-3	横向换档杆 Поперечный рычаг переключения передач		*16	F99674	弹簧隔套 Втулка перегородки пружины	1
2	F96036-1	压缩弹簧 Компрессионная пружина	1	*17	F99672	端垫 Верхняя прокладка	1
3	F99983-1	压缩弹簧 Компрессионная пружина	1	*18	F99666	侧板 Боковая плита	1
4	F99673	弹簧座 Цоколь пружины	2	19	GB5782-86	六角头螺栓 Шестигранный болтM8×22	4
5	F99675	定位环 Стопорное кольцо	1	20	GB859-87	弹簧垫圈 8 Пружинная шайба 8	4
*6	F99585-1	拨头 Головка поводка	1	*22	990.12.71.0041	压力开关 Выключатель давления	1
*7	X11491	圆柱销 6×36.5 GB879-86 Цилиндровый палец 6×36.5 GB879-86	2	*23	15276	通气塞 Вентиляционная пробка	1
*8	C03030	园柱销 10*50 Цилиндрический штифт 10*50	1	*24	F99660	双 H 气阀 Двойной H-образный воздушный клапан	1
*9	F99681	低倒档开关控制块 Регулирующий кусок выключателя передачи заднего хода	1	25	GB70-85	内六角螺钉 M6×18 Шестигранный винт M6×18	2
*10	F99702-1	空档开关柱销 Палец выключателя нейтральной передачи	1	26	GB93-87	弹簧垫圈 Пружинная шайба6	2
*11	JS100-1702051-3	双 H 操纵装置壳体 Блок двойного H-образного регулирующего механизма	1	*27	C03038-1	换档拨头 Отводка для переключения передач	1
12	C03031-1	花键套 Втулка шлица	1	*28	HG4-333-66	O 形密封圈 38×4.6 O-образное уплотнительное кольцо 38×4.6	1
13	C03033-2	端盖 Крышка покрышки	1	*29	C03035-1	选档拨头 Соединение выбора ступени	1
14	Q150B1025	六角头螺栓 Шестигранный болт	5	30	C03039-1	垫圈 Шайба	1

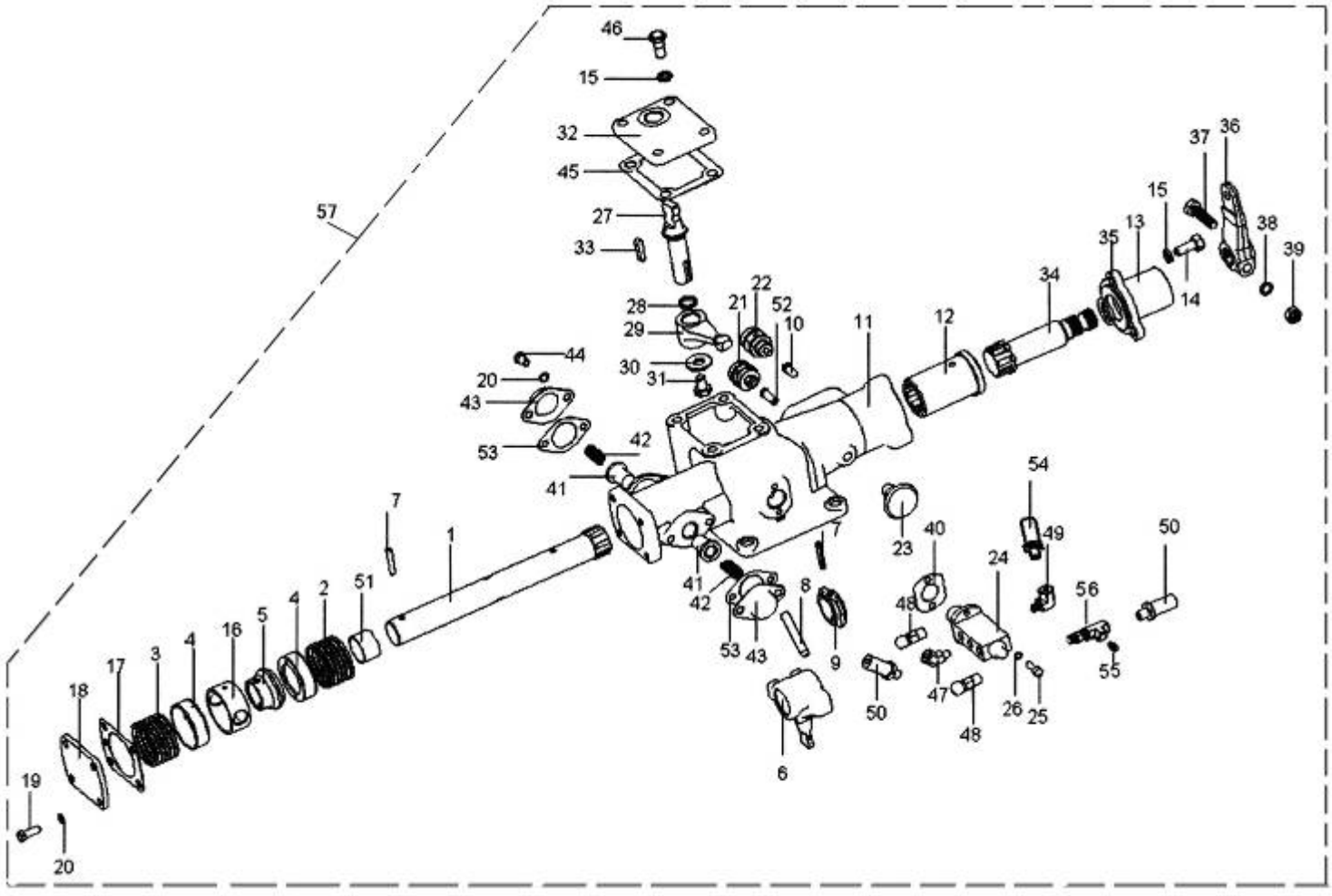

图 48　操纵装置

Рис.48 Управляющий механизм

48、操纵装置Управляющий механизм

标号 Номер на рисунке	零件号 Номер детали	零件名称 Наименование деталей	数量 Количество
31	Q170B1016	六角头头部带孔螺栓 Болт конровочный	1
*32	C03036-11	窗口盖 Крышка окошка	1
33	Q5510628	平键 Плоская клавиша	1
*34	C03032-3	换档接头 Соединение переключения передач	1
*35	F91444	油封 Сальник	1
*36	F96035-16	外换档臂 Внешний рычаг переключения передач	1
37	GB5785-86	小六角头螺栓 болтM10×50	1
38	GB93-87	弹簧垫圈 Пружинная шайба 10	1
39	GB6171-86/M10*1	小六角螺母 болт M10×1	1
40	F91353	双 H 气阀衬垫 Двойная прокладка H-образного клапана	1
*41	F99670	定位柱塞Фиксающий плунжер	2
*42	F96037-2	压缩弹簧 Компрессионная пружина	2
*43	F96141	弹簧压盖 Пружинная зажимная крышка	2
44	GB5782-86	六角头螺栓 M8×12 Шестигранный болт M8×12	4
45	C03037-1	窗口衬垫 Прокладка окошка	1
46	C03040-1	定位螺钉 Стопорный болт	2
*47	12880	45°弯管接头 Соединение патрубка 45°	1
*48	7935	通气塞 Вентиляционная пробка	2
*49	12845	90°弯管接头 Соединение патрубка 90°	1
*50	55518	气管总成Воздухопровод	2
*51	F91345	横向换档杆衬套 Втулка поперечного рычага передач	1
*52	15899	开关启动销 Пусковой штифт выключателей	1
53	F96140	衬垫 Прокладка	2
*54	55523	气管总成 Воздушный трубопровод в сборе	1
55	Q618B01	六角头锥形螺塞 Шестигранная коническая пробка	1
*56	C03052	三通管接头 Трехходовое соединение	1

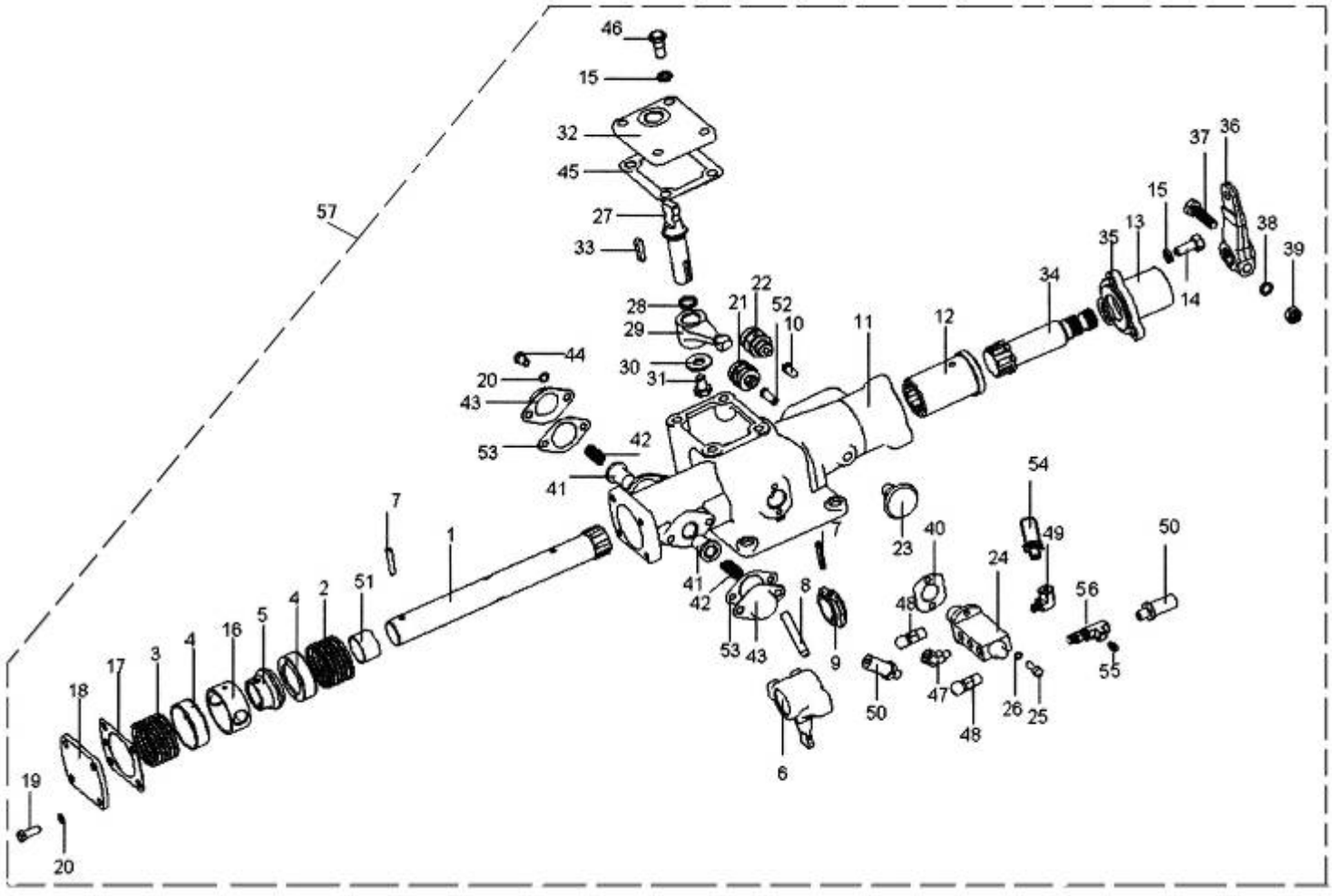

图 48　操纵装置

Рис.48 Управляющий механизм

49、空气滤清调节器Регулятор воздушного фильтра

标号 Номер на рисунке	零件号 Номер детали	零件名称 Наименование деталей	数量 Количество
*7	A-C03002	空气滤清调节器和螺塞总成	1
*1	A-4740	空气滤清调节器 Регулятор воздушного фильтра	1
*2	12845	90°弯管接头 Соединение патрубка 90°	1
3	54015	CA 碗形塞片 Чашеобразная заставленная пластина CA	1
4	GB30-76	六角头螺栓 Шестигранный болтM6×60	2
*5	55521	气管总成 Воздушный трубопровод в сборе	1
6	Q618B01	六角头锥形螺塞 Шестигранная коническая пробка	2

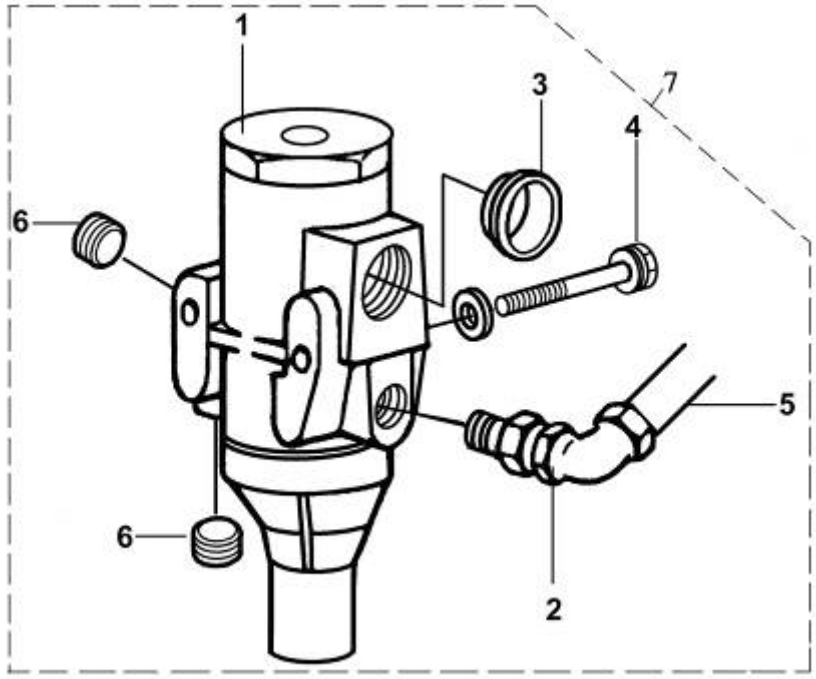

图 49　空气滤清调节器

Рис.49 Регулятор воздушного фильтра

50、副箱驱动齿轮Приводная шестерня вспомогательной коробки

标号 Номер на рисунке	零件号 Номер детали	零件名称 Наименование деталей	数量 Количество
*9	A-C09002	副箱驱动齿轮总成	1
*1	16763	止动环 Стопорное кольцо	2
*2	16628	止动环 Стопорное кольцо	1
*3	50118E	单列向心球轴承 Однорядный центростремительный шариковый подшипник со стопорным желобом	1
*4	C01019	止动环 Стопорное кольцо	1
*5	16138	副箱轴承定位盘 Стопорный диск подшипника вспомогательной коробки	1
6	C09032	小六角头头部带孔螺栓 M10×22 Маленький Болт конровочный M10×22	6
7	1819	铁丝 Проволока	按需 По необх.
*8	18869	副箱驱动齿轮 Приводная шестерня вспомогательной коробки	1

标号 Номер на рисунке	零件号 Номер детали	零件名称 Наименование деталей	数量 Количество

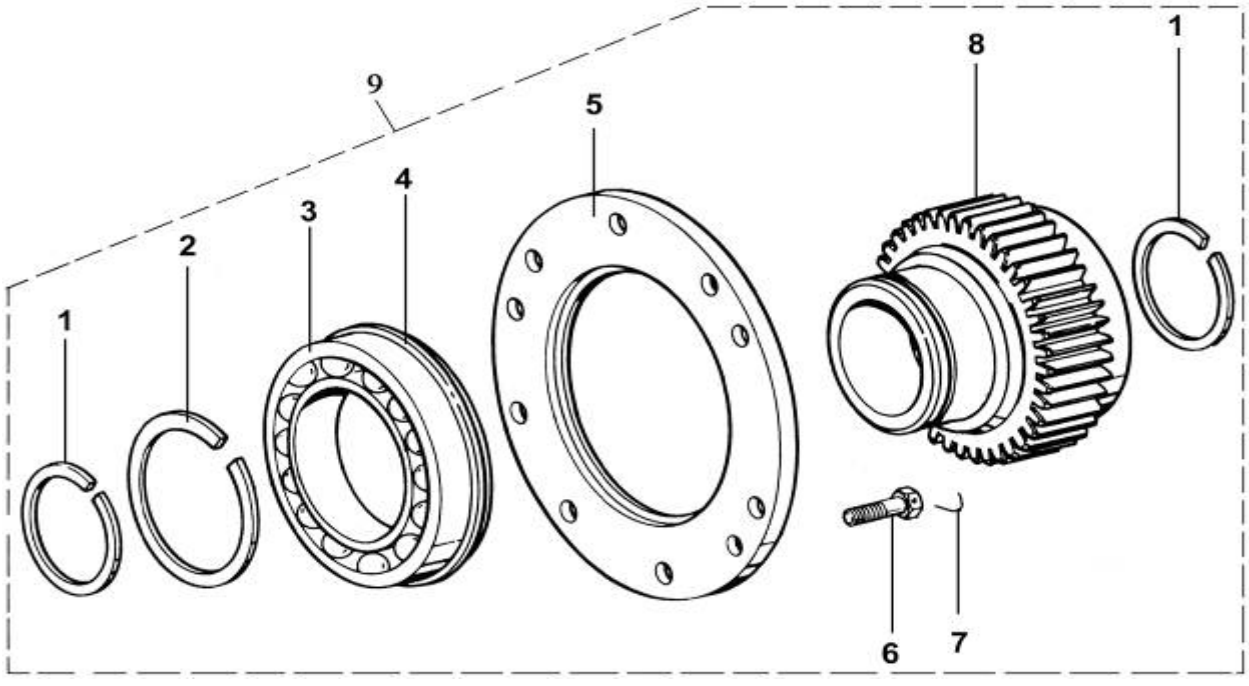

图 50　副箱驱动齿轮

Рис.50. Приводная шестерня вспомогательной коробки

51、副箱主轴Ведущий вал вспомогательной коробки

标号 Номер на рисунке	零件号 Номер детали	零件名称 Наименование деталей	数量 Количество
*1	F99882	副箱主轴 Ведущая ось вспомогательной коробки	1
*2	A-5065	同步器 A-C09005 СинхранизаторА-C09005	1
*9	A-C09007	副箱主轴减速齿轮总成	1
*3	14332	副箱主轴垫圈 Шайба ведущей оси вспомогательной коробки	1
*4	14331	副箱主轴齿轮垫片 Прокладка шестерни ведущей оси вспомогательной коробки	1
*5	19726	副箱主轴减速齿轮 Редукционная шестерня ведущей оси вспомогательной коробки	1
*6	14327	止动环 Стопорное кольцо	1
*7	19466	副箱减速齿轮垫片 Прокладка редукционной шестерни вспомогательной коробки	1
*8	F96006	凸缘螺母 Фланцевая гайка	1

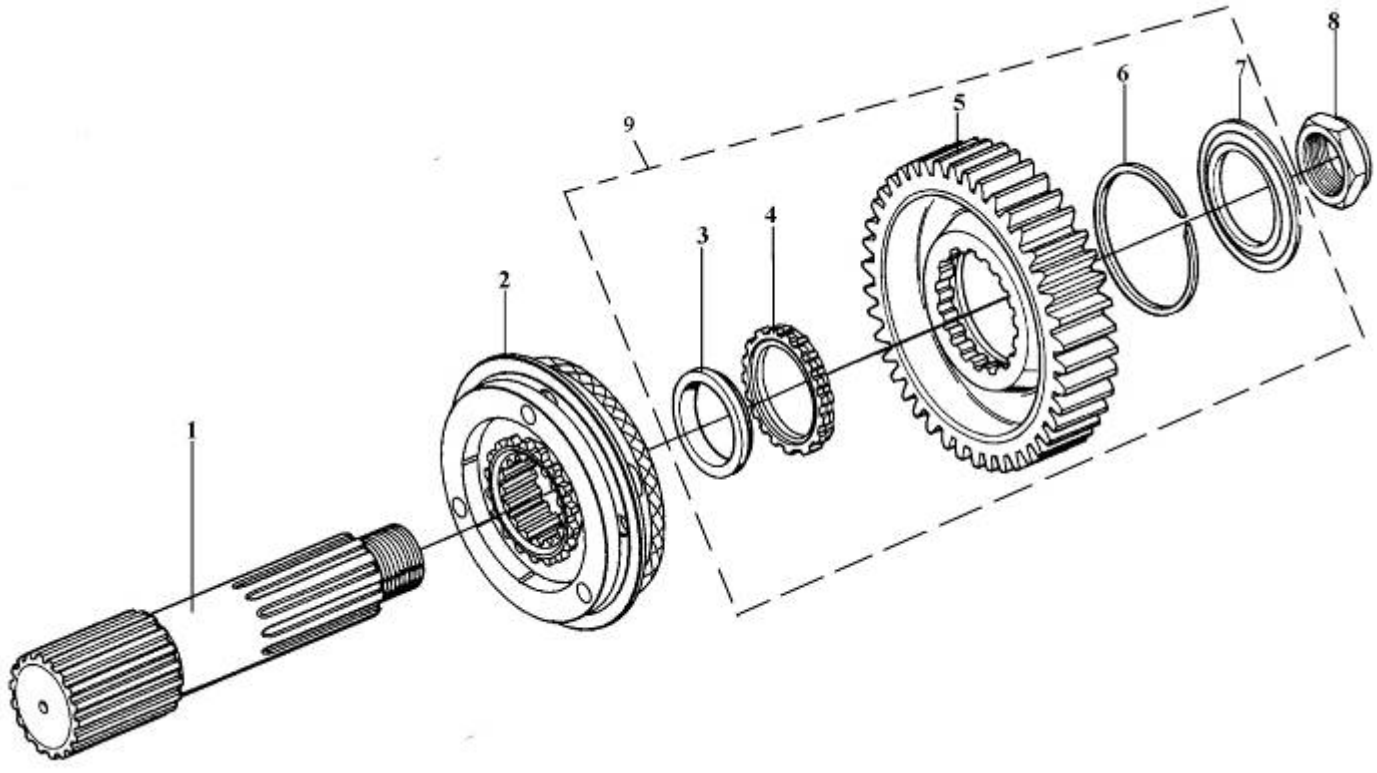

图 51　副箱主轴

Рис.51 Ведущий вал вспомогательной коробки

52、副箱左、右中间轴Левая, правая средние оси вспомогательной коробки

标号 Номер на рисунке	零件号 Номер детали	零件名称 Наименование деталей	数量 Количество
*1	42307E	短圆柱滚子轴承 Короткий цилиндровый подшипник качания	2
*2	A-C09019	副箱中间轴焊接总成 Напайка средней оси вспомогательной коробки	1
*3	A-5119	副箱加长中间轴焊接总成 Напайка средней оси вспомогательной коробки	1
*4	192310E	短圆柱滚子轴承 Короткий цилиндровый подшипник качания	2
*5	16723	止动环 Стопорное кольцо	2
*6	C01020	止动环 Стопорное кольцо	2
*7	17384	轴承垫圈 Шайба подшипника	2

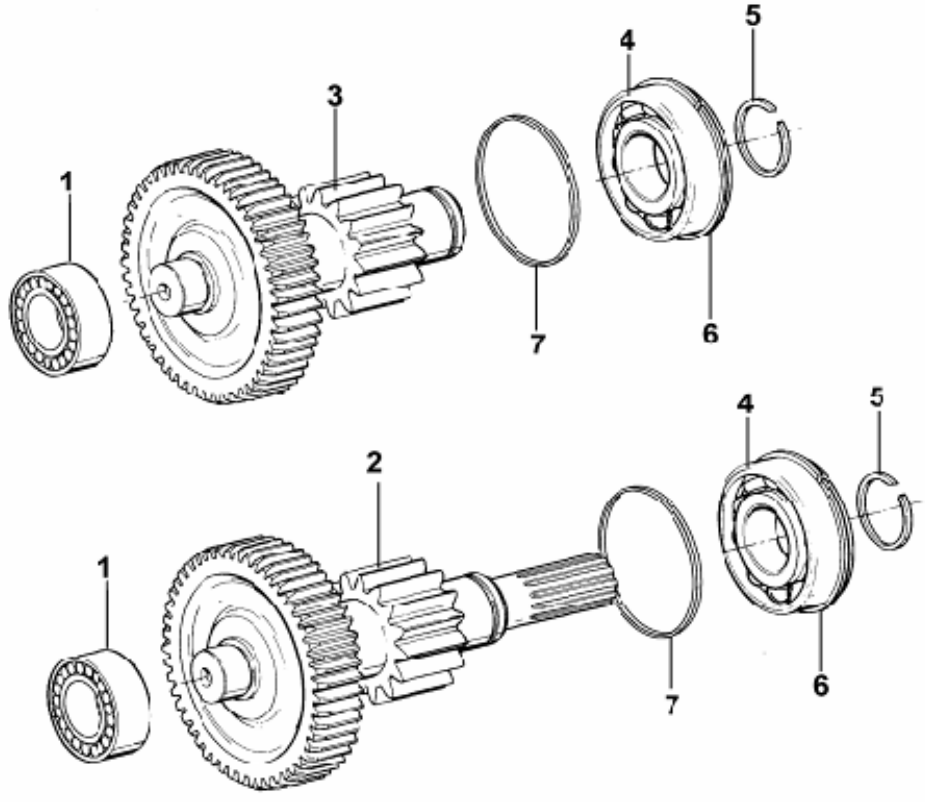

图 52　副箱左、右中间轴

Рис.52 Левая, правая средние оси вспомогательной коробки

53、后盖Задняя крышка

标号 Номер на рисунке	零件号 Номер детали	零件名称 Наименование деталей	数量 Количество
1	14335	后盖衬垫 Прокладка задней крышки	1
*2	F99975	后盖壳体 Блок задней крышки	1
3	17352	副箱中间轴轴承盖衬垫 Прокладка крышки подшипника средней оси вспомогательной коробки	1
*4	17376	加长中间轴轴承盖 Крышка подшипника удлиненной средней оси	2
5	A-C09008	螺栓总成 Болт в сборе	8
6	GB21-76	小六角头螺栓 болтM10	18
*7	717813	圆锥滚子轴承 Конический подшипник качания	1
*8	F99967	主轴后轴承 Крыша заднего подшипника главного подшипника	1
9	15532	副箱主轴后轴承盖衬垫 Прокладка крышки заднего подшипника ведущей оси вспомогательной коробки	1
10	GB21-76	小六角头螺栓 болтM10×75	5
*11	7992	里程表被动齿轮轴套 Втулка ведомой шестерни спидометра	1
12	A-C09009	螺栓总成 Болт в сборе	1
*13	F91005-1	里程表接头 Соединение спидометра	1
*14	14334	后盖定位销 Стопорный палец задней крышки	1
15	X11412	里程表防护套 Чехол спидометра	1
*16	F99900-7	法兰盘(端面齿) Фланец(с торцевыми зубами)	1
*17	F96119	防尘罩 Пылезащитный чехол	1
18	19109	油封 Сальник	1
*19	C01032	二轴后盖内油封 Внутреннее масляное уплотнение задней крыши на вторичном валувалу	1
*20	LF28-3802033	里程表主动齿轮 Ведущая шестерня спидометра	1
*21	LF28-3802034	里程表被动齿轮 Ведомая шестерня спидометра	1
*22	HG4-333-66	O 形密封圈 38×4.6 O-образное уплотнительное кольцо 38×4.6	1
23	F96005	垫片 Прокладка	1

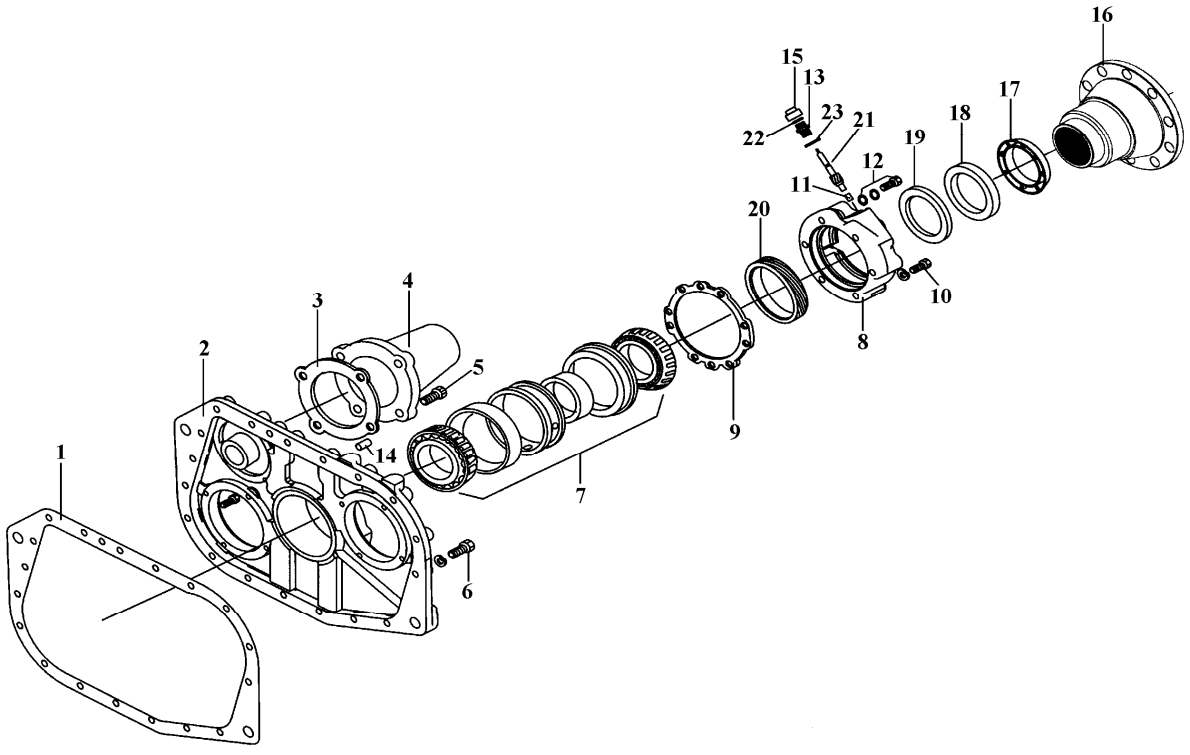

图 53　后盖

Рис.53 Задняя крышка

54、副箱气缸Цилиндр вспомогательной коробки

标号 Номер	零件号 Номер детали	零件名称 Наименование деталей	数量 Количе	标号 Номер на	零件号 Номер детали	零件名称 Наименование деталей	数量 Количе

на рисунке			ство
1	GB25-76	小六角头头部带孔螺栓 Болт конровочный M12×1.25×50	2
*2	16775	副箱拨叉 Вилка вспомогательной коробки	1
3	14347	密封垫 Уплотнительная прокладка	1
4	16778	范围档气缸 Цилиндр предельной ступени	1
5	GB21-76	小六角头螺栓 болтM10×32	4
6	16993	范围档拨叉轴 Вал вилки предельной ступени	1
7	14765	O 型密封圈 O-ОБРАЗНОЕ УПЛОТНИТЕЛЬНОЕ КОЛЬЦО	1
8	14341	范围档气缸活塞 Поршень цилиндра предельной ступени	1
9	14345	O 型密封圈 O-ОБРАЗНОЕ УПЛОТНИТЕЛЬНОЕ КОЛЬЦО	1
10	14344	O 型密封圈 O-ОБРАЗНОЕ УПЛОТНИТЕЛЬНОЕ КОЛЬЦО	1
11	14349	气缸盖密封垫 Уплотнительная прокладка головки цилиндра	1
12	GB890-80	六角尼龙圈锁紧薄螺母 Гайка самоконтрящаяся M16×1.5	1
13	F99857	副箱换档气缸盖 Головка цилиндров передач вспомогательной коробки	1
14	GB21-76	小六角头螺栓 болтM10×32	4
*15	791.0071.0069	压力开关(高低)	1
16	X11511	褶皱铜垫圈 Складкая медная шайба	4
*17	12880	45°弯管接头 Соединение патрубка 45°	1
*18	C03052	三通管接头	1
19	Q618B01	方头锥形罗塞 NPT1/8	1

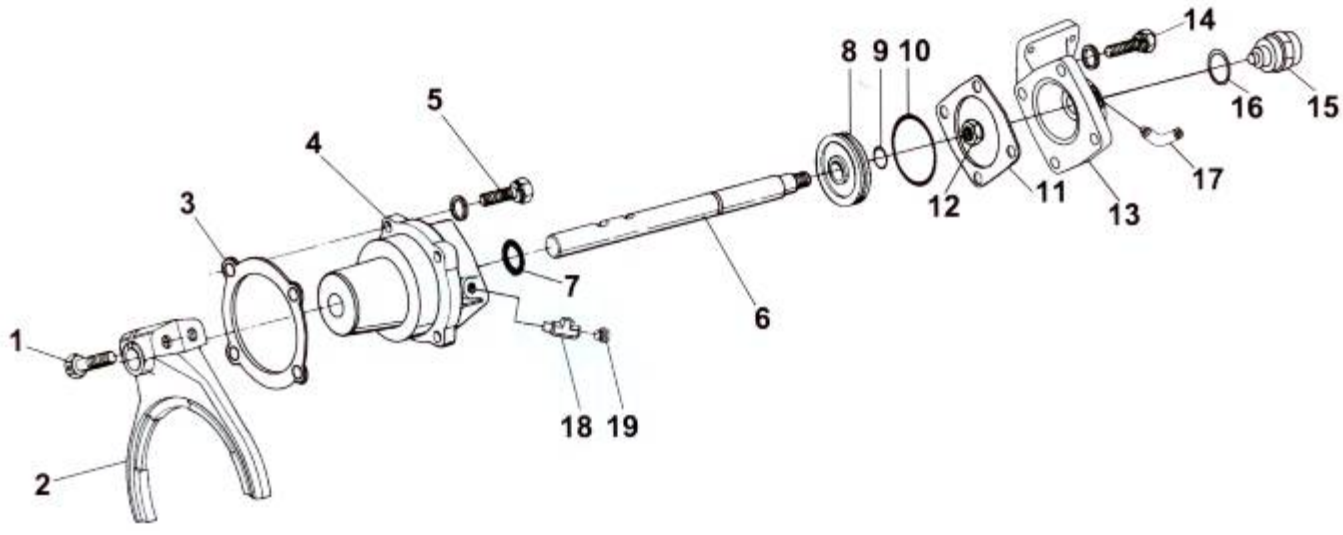

图 54　副箱气缸

Рис.54 Цилиндр вспомогательной коробки

55、变速器控制管路Управляющая магистраль КПП

标号 Номер на	零件号 Номер детали	零件名称 Наименование деталей	数量 Количество
*1	1703650-371	气管总成-电磁阀 b 进气 Воздушный трубопровод в сборе – Выпускной трубопровод электромагнитного клапана b	1
*2	1703630-371	气管总成-电磁阀 a 出气 Воздушный трубопровод в сборе – Выпускной трубопровод электромагнитного клапана a	1
*3	1703680A369	气管总成-电磁阀 a 进气 Воздушный трубопровод в сборе – Выпускной трубопровод электромагнитного клапана a	1
4	1703670A369	气管总成-电磁阀 b 出气 Воздушный трубопровод в сборе – Выпускной трубопровод электромагнитного клапана b	1
5	3506274-01B1	三通接头 Трехходовой штуцер	1
6	CQ63005	端式管接头 Конечный штуцер	1
*7	T67417246	塑料箍带 Пластмассовый зажимный ремень	按需 По необх.
8	1703630-371	变速器进气管管束总成 Провода выпускных трубопроводов КПП	1
*9	C03054-1	电子车速传感器总成 Электронный спидометр в сборе	1
10	C03051-16	变速箱电线束总成 Электропровода КПП в сборе	1

标号 Номер на рисунке	零件号 Номер детали	零件名称 Наименование деталей	数量 Количество

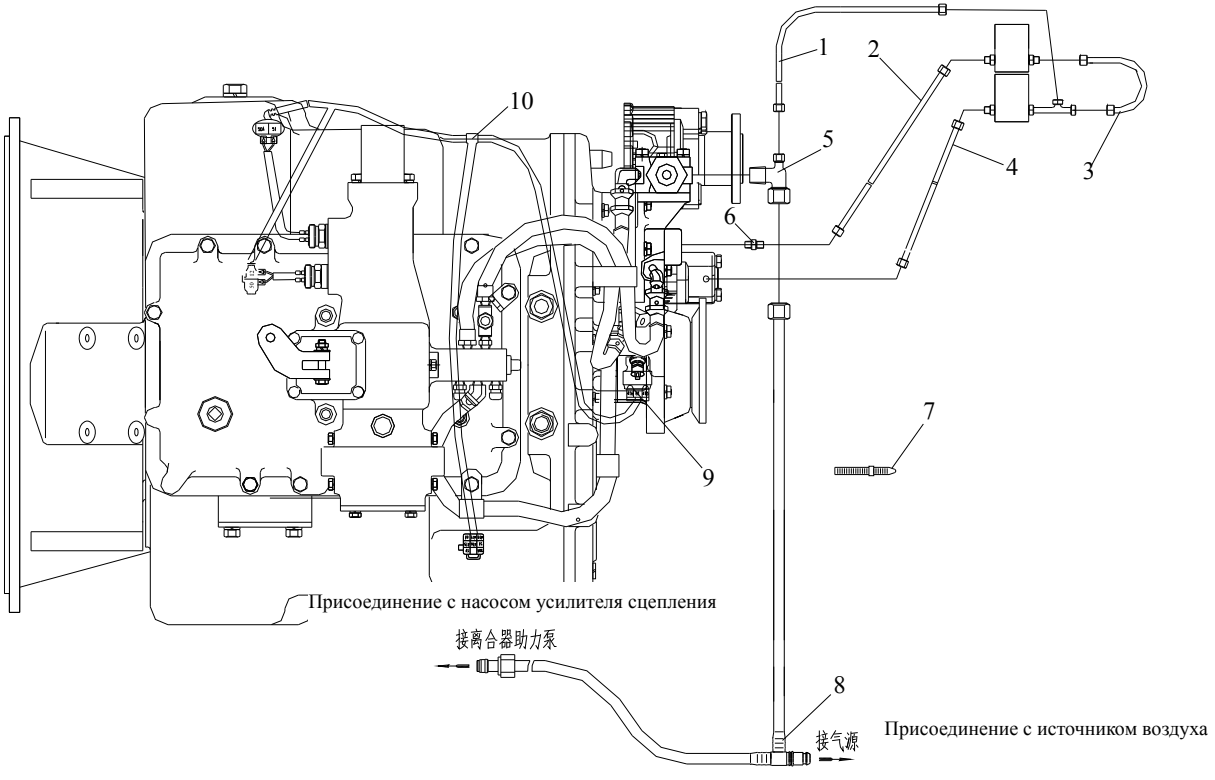

图 55　变速器控制管路

Рис.55 Управляющая магистраль КПП

56、变速操纵机构Управляющий механизм переключения передач

标号 Номер на рисунке	零件号 Номер детали	零件名称 Наименование деталей	数量 Количество
*1	1703017A367	档位标牌 Наклейка ступеней	1
2	Q32912	I 型非金属嵌件六角锁紧螺母 Шестигранная крепежная гайка I-образных неметаллических заставленных деталей	1
3	1703019-367	防护垫片-变速手柄 Защитная прокладка – рычаг переключения передач	1
*4	1703025A367	变速手柄总成 Рычаг переключения передач в сборе	1
5	1703015-435	变速操纵杆上防尘罩总成 Пылезащитный чехол рычага передач в сборе	1
6	1703014-367	上防尘罩卡座 Цоколь зажима верхнего пылезащитного чехла	1
*7	1703071-1H	防尘罩 Пылезащитный чехол	1
8	CQ1500825	六角头导颈螺栓 Болт самоконтрящийся	6
9	Q40308	弹簧垫圈 Пружинная шайба	8
*75	1703010-367	变速操纵杆及支架总成	
10	CQ15112170	六角头导颈螺栓 Болт самоконтрящийся	1
11	1703047-4L	支撑套管-换向叉 Опорный патрубок – рулевая вилка	1
12	1703033-4LB1	小衬套 Маленькая втулка	8
13	1703032-4L	衬套-挂档轴 Втулка – вал включения передач	2
14	1703035-4L	轴套总成 Втулка в сборе	1
15	1703046-4L	支撑套管-挂档轴 Опорный патрубок – ось включения передач	1
16	1703040-4L	衬垫总成-挂档轴 Прокладка в сборе – ось включения передач	2
*17	Q40312	弹簧垫圈 Пружинная шайба	11
18	CQ34112	六角螺母 Шестигранная гайка	9
19	1703031-4L	换向叉 Вилка рулевого управления	1
20	Q40118	垫圈 Шайба	1
21	1703049-4L	波形垫圈 Волнистая шайба	1
22	1703020-367	变速操纵杆总成 Регулирующий рычаг переключения передач в сборе	1
25	CQ1501025	六角头导颈螺栓 Болт самоконтрящийся	6
*26	Q40310	弹簧垫圈 Пружинная шайба	23
27	Q40110	垫圈 Шайба	7
28	CQ1611265	六角头导颈螺栓 Болт самоконтрящийся	1
29	1703073-367	过渡支撑板 Проходная опорная плита	1
30	1703050-4L	操纵杆支架总成 Стойка регулирующего рычага в сборе	1
31	1703069-4L	销轴-角形臂 Чека – угловой рычаг	1

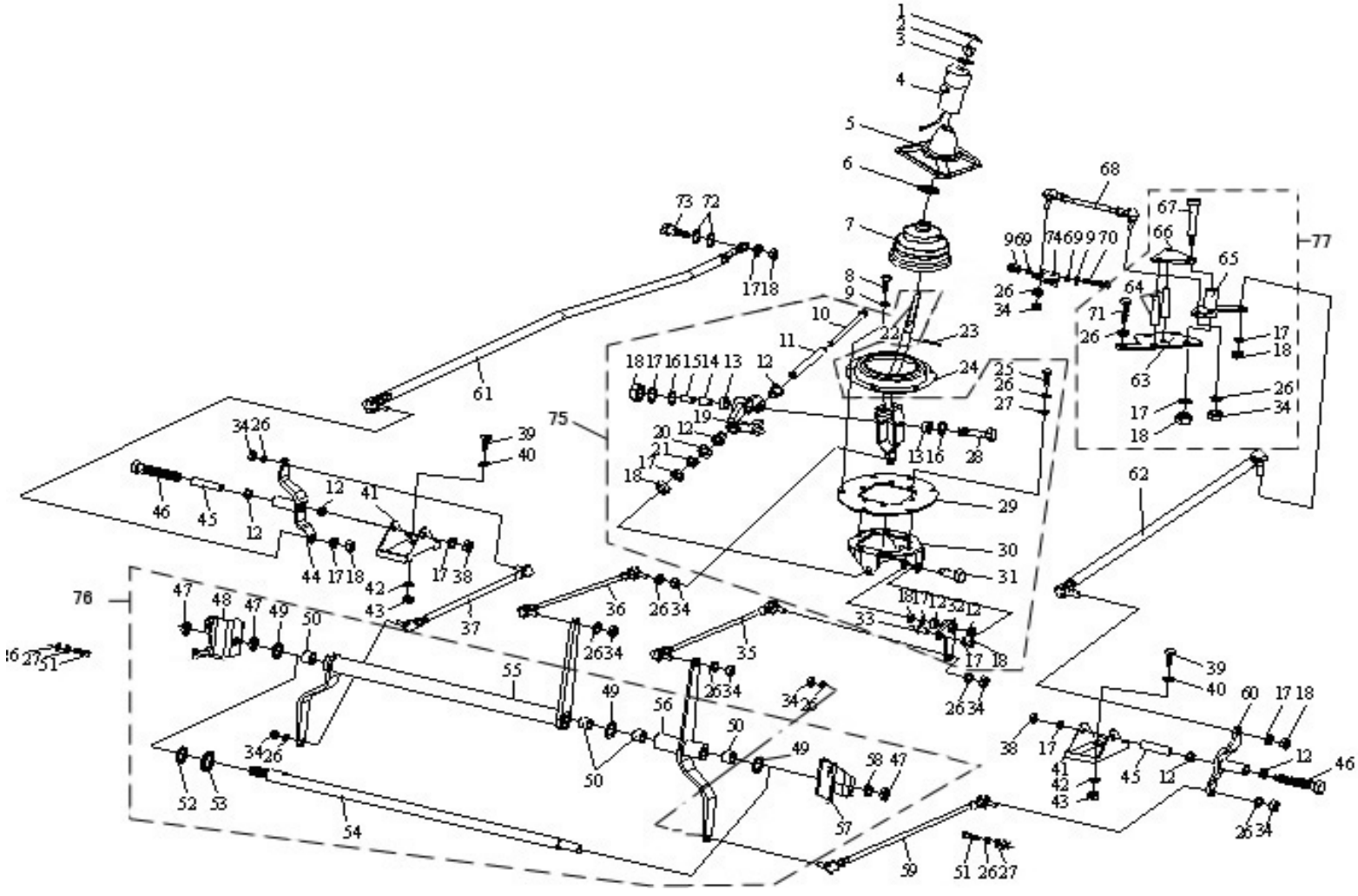

图 56　变速操纵机构

Рис.56 Управляющий механизм переключения передач

56、变速操纵机构Управляющий механизм переключения передач

标号 Номер на рисунке	零件号 Номер детали	零件名称 Наименование деталей	数量 Количество
32	1703065-4L	角形臂总成 Угловой рычаг в сборе	1
33	1703068-4L	球头销 Шариковый палец	1
34	CQ34110	六角螺母 Шестигранная гайка	10
23	Q5210435	圆柱销 Цилиндровый палец	1
*24	1703072-367	防尘罩座 Цоколь пылезащитного чехла	1
*35	1703080-J5P	第一选档拉杆总成 1-ая штанга выбора передач в сборе	1
*36	1703075-J5P	第一换档拉杆总成 1-ая штанга включения переключения передач	1
*37	1703120J5P	第二换档拉杆总成 2-ая штанга включения передач	1
38	CQ34012	六角螺母 Шестигранная гайка	2
*39	CQ1501235	六角头螺栓 Шестигранный болт	4
40	Q40112	垫圈 Шайба	4
41	1703126-260	中间支架 Средняя стойка	1
*42	Q40312	弹簧垫圈 Пружинная шайба	4
43	CQ34012	六角螺母 Шестигранная гайка	4
44	1703140A324	中间换档臂总成 Средний рычаг переключения передач	1
45	1703152-1H	支撑套管-中间支架 Средний патрубок – средняя стойка	2
46	CQ16012100	六角头导颈螺栓 Болт самоконтрящийся	2
*76	1703085-J5P	前支撑轴及支架总成	1
47	CQ35120	六角薄螺母 Шестигранная тонкая	3
48	1703087-1H	前右支架 Передняя правая стойка	1
49	1703116-1H	垫圈 Шайба	3
50	1703099-1H	衬套 Втулка	4
52	Q43128	轴用弹性挡圈 Пружинное защитное кольцо для оси	1
53	1703118-1H	垫圈 Шайба	1
54	1703110-1H	前支撑轴总成 Передний опорный вал в сборе	1
55	1703095-J5P	前换档臂总成 Передний рычаг переключения передач	1
56	1703105-J5P	前选档臂总成 Передний рычаг выбора передач в сборе	1
58	Q40320	弹簧垫圈 Пружинная шайба	1
51	CQ1501030	六角头导颈螺栓 Болт самоконтрящийся	6
57	1703086-1H	前左支架 Передняя левая стойка	1
*59	1703115J5P	第二选档拉杆总成 2-ая штанга выбора передач в сборе	1
60	1703130A324	中间选档臂总成 Средний рычаг выбора передач в сборе	1
*61	1703150A324	第三换档拉杆及接头总成-右 Агрегат третьей тяги для переключения передач и соединения-правая	1

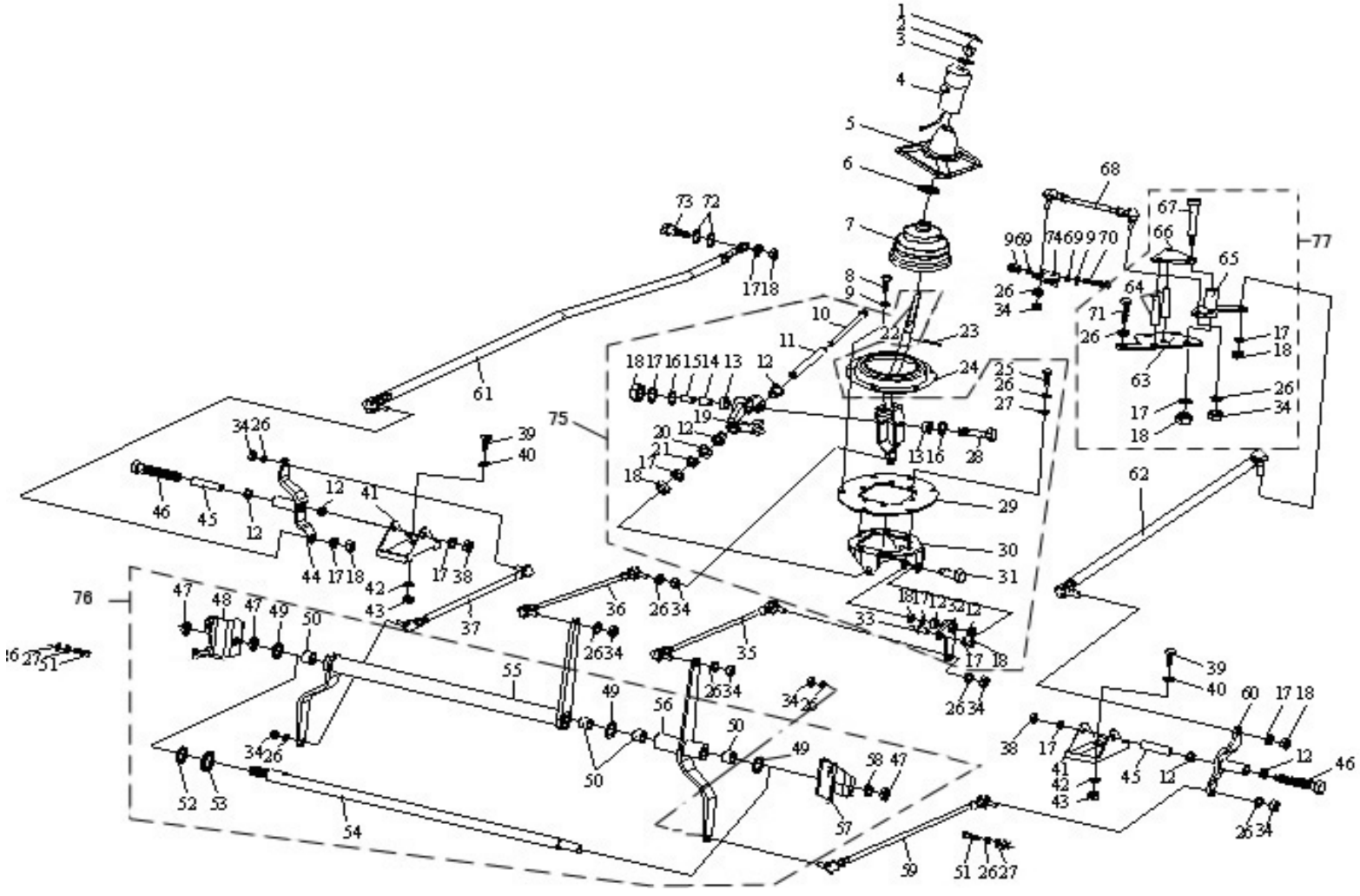

图 56 变速操纵机构

Рис.56 Управляющий механизм переключения передач

56、变速操纵机构Управляющий механизм переключения передач

标号 Номер на рисунке	零件号 Номер детали	零件名称 Наименование деталей	数量 Количество
*62	1703160A324	第三选档拉杆及接头总成-左Агрегат третьей тяги для переключения передач и соединения-левая	1
*77	1703190B152	后选档过渡支架总成	1
*17	Q40312	弹簧垫圈 Пружинная шайба	2
18	CQ34112	六角螺母 Шестигранная гайка	2
*26	Q40310	弹簧垫圈 Пружинная шайба	5
34	CQ34110	六角螺母 Шестигранная гайка	1
63	1703192B152	下连接板 Нижняя присоединительная плита	1
64	1703194B152	套管 Патрубок	2
65	1703195B152	后角形臂总成 Задний угловой рычаг в сборе	1
66	1703191B152	上连接板 Верхняя присоединительная плита	1
67	1703193B152	销轴-后角形臂 Чека – задний угловой рычаг	1
71	CQ1501050	六角头导颈螺栓 Болт самоконтрящийся	3
*68	1703210B152	第四选档拉杆总成 4-ая штанга выбора передач в сборе	1
69	Q40308	弹簧垫圈 Пружинная шайба	1
70	CQ1500850	六角头导颈螺栓 Болт самоконтрящийся	1
71	CQ1501050	六角头导颈螺栓 Болт самоконтрящийся	3
72	1703148E5H	垫片 Прокладка	2
73	1703149E5H	联接销 Присоединительный палец	1
*74	1703216B152	选档臂 Рычаг выбора передач	1

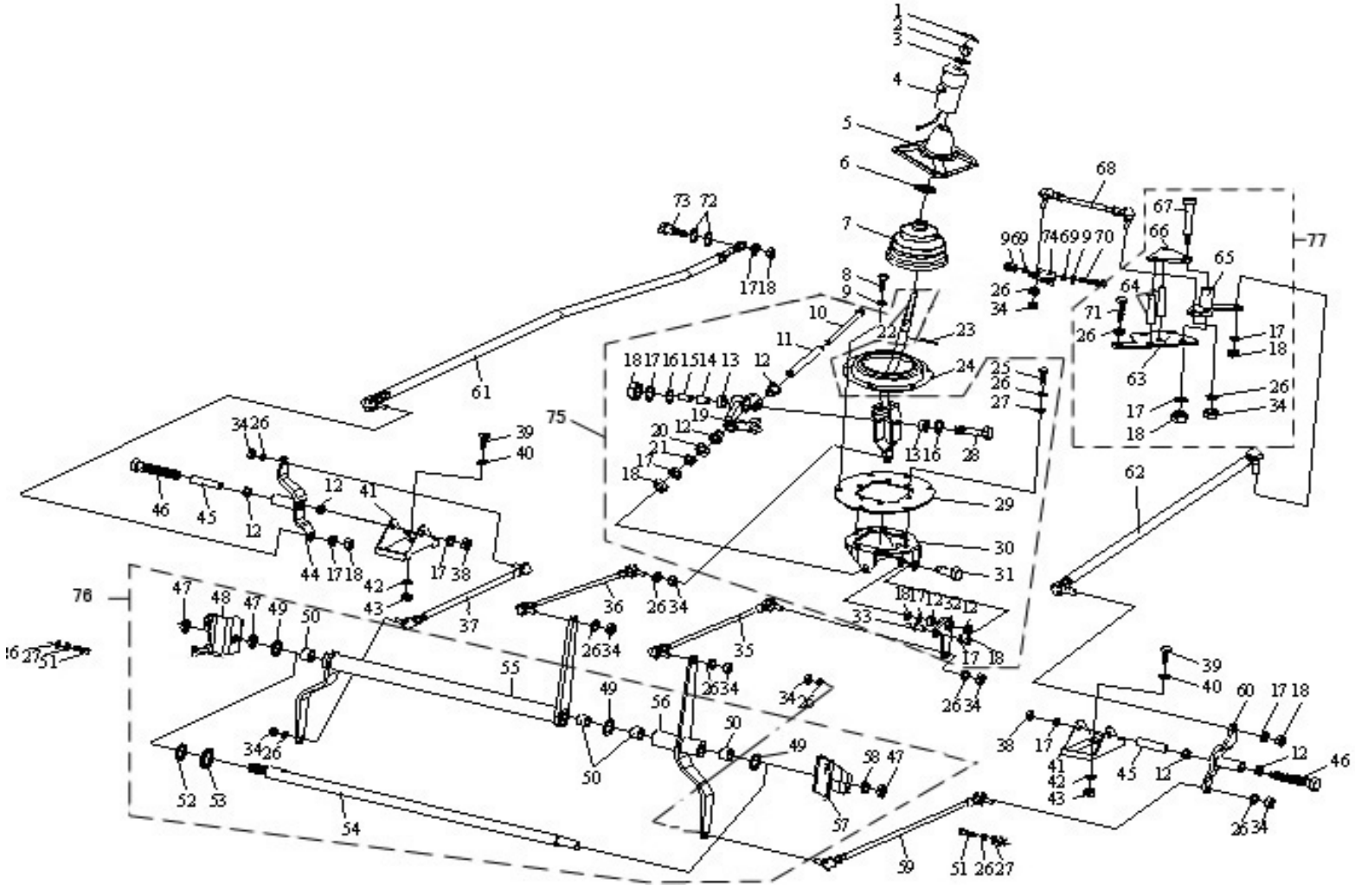

图 56　变速操纵机构

Рис.56 Управляющий механизм рычага переключения передач

57、QH50 取力器(花键插入式)Сброс мощности QH50 （шлицевой заставленный тип）

标号 Номер на рисунке	零件号 Номер детали	零件名称 Наименование деталей	数量 Количество
*46	QH50-G3269	取力器总成	1
*45	QH50-4211103	取力器壳体总成	1
*1	QH50-4211101	取力器壳体 Блок устройства сброса мощности	1
*39	QH50-4211102	取力器壳体 Корпус коробки отбора мощности	1
*2	Q40310	弹簧垫圈 Пружинная шайба M10	9
3	Q218B1035	内六角圆柱头螺钉 Шестигранный винт с цилиндровой головкой	9
4	QH50-42111312	拨叉定位螺钉 Стопорный винт вилки	1
*5	QH50-4211301	取力器拨叉 Вилка коробки отбора мощности	1
6	QH50-42111305	拨叉轴 Вал вилки	1
*7	QH50-4211302	啮合套 Втулка сцепления	1
*8	QH50-4211105	空心轴 Пустотелый вал	1
*9	QH50-4211110	支承弹簧 Упорная пружина	1
*10	K505517	滚针轴承 Игольчатый подшипник	2
*11	32205	轴承(7505E)(QH50 用) Подшипник(7505E)(для QH50)	1
*12	QH50-4211106	输入齿轮 Входная шестерня	1
13	QH50-4211104	输入齿轮挡圈 Защитное кольцо входной шестерни	1
*14	Q1811030	取力器细牙螺钉 Винт коробки отбора мощности-мелкая резьба	1
15	Q5210824	定位销 Стопорный палец	2
16	Q80106	卡套式管接头用螺母 Гайка типа зажимной втулки	1
17	Q80006	卡套 Зажимная втулка	1
18	Q80406	卡套式端直通接头体 Непосредственный блок соединения кончика зажимной втулки	1
19	16×2.65(GB3452.1)	O 型密封圈 O-образное уплотнительное кольцо	1
20	QH50-42111309	密封垫 Уплотнительная прокладка	1
21	21.2×3.55(GB3452.1)	O 型密封圈 O-образное уплотнительное кольцо	1
*22	QH50-4211310	活塞 Поршень	1
23	Q40306(GB93-87)	弹簧垫圈 Пружинная шайбаM6	1
24	Q218B0620	内六角圆柱头螺钉 Шестигранный винт с цилиндровой головкой	1
*25	QH50-4211311	回位弹簧 Возвратная пружина	1
*26	QH50-4211306	气缸体 Блок цилиндров	1
27	Q40308(GB93-87)	弹簧垫圈 Пружинная шайбаM8	2
28	Q150B0860	六角头螺栓 Шестигранный болт	2
29	Q901	常开式通气塞 Открытая вентиляционная пробка	1
*30	79100710068DS	取力器开关	1
*31	30208	轴承(7208E)(QH50 用) Подшипник(7208E)(для QH50)	1
32	QH50-4211119	标牌 Наклейка	1

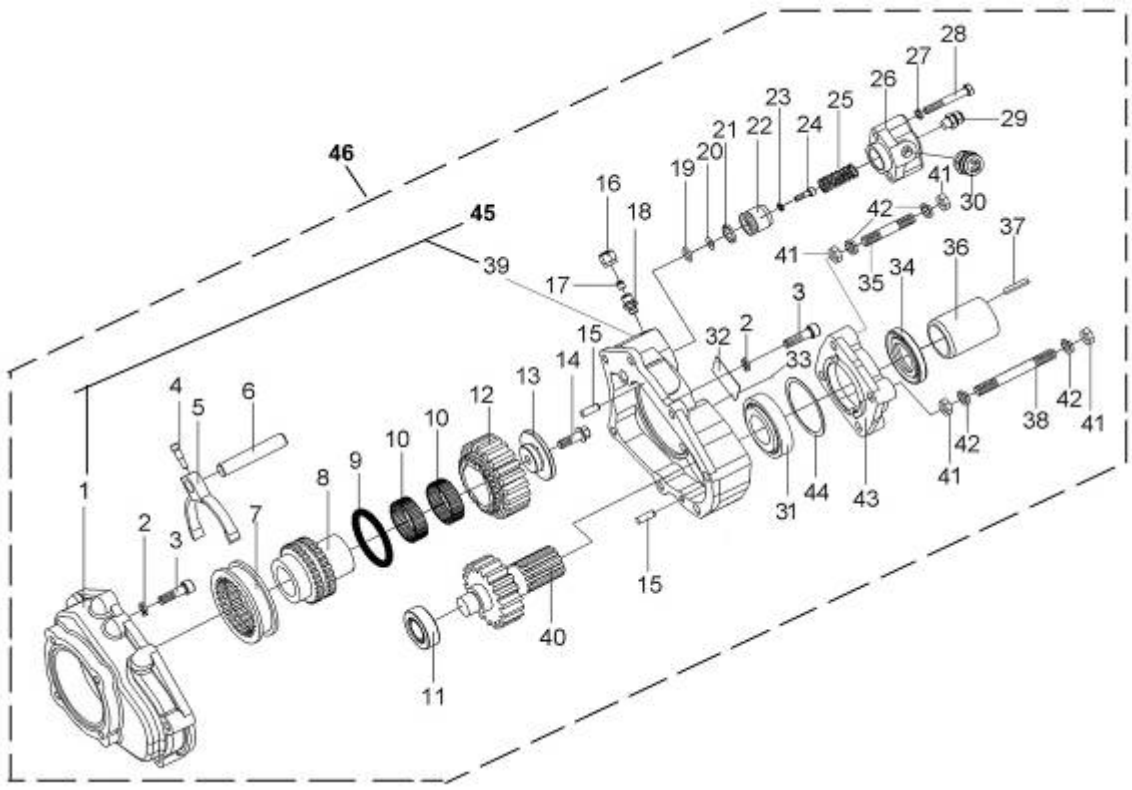

图 57　QH50 取力器(花键插入式)

Рис.57 Устройство сброса мощности QH50 （шлицевой заставленный тип）

57、QH50 取力器(花键插入式)Сброс мощности QH50 （шлицевой заставленный тип）

标号 Номер на	零件号 Номер детали	零件名称 Наименование деталей	数量 Количество
33	Q5410206	标牌铆钉 Заклепка наклейки	2
34	HG4-692-76(40×65×12)	骨架油封 Сальник каркаса	2
35	Q129B1235	双头螺柱 Шпилька	2
36	QH50-4211204-10	输出轴接头 Соединение выходного вала	1
37	10×40(GB1096-2003)	圆头普通平键 Простая плоская клавиша с круглой головкой	1
38	Q129B1290	双头螺柱 Шпилька	1
*40	QH50-4211201-1	输出齿轮轴 Вал выходной шестерни	1
41	Q341C12	六角头螺母 Шестигранная гайка	4
*42	Q40312	弹簧垫圈 Пружинная шайбаM12	4
43	QH50-42111206-5	轴承盖 Крышка подшипника	1
44	QH50-42111203	调整垫片 Регулирующая прокладка	1 组 Группировка 1

标号 Номер на	零件号 Номер детали	零件名称 Наименование деталей	数量 Количество

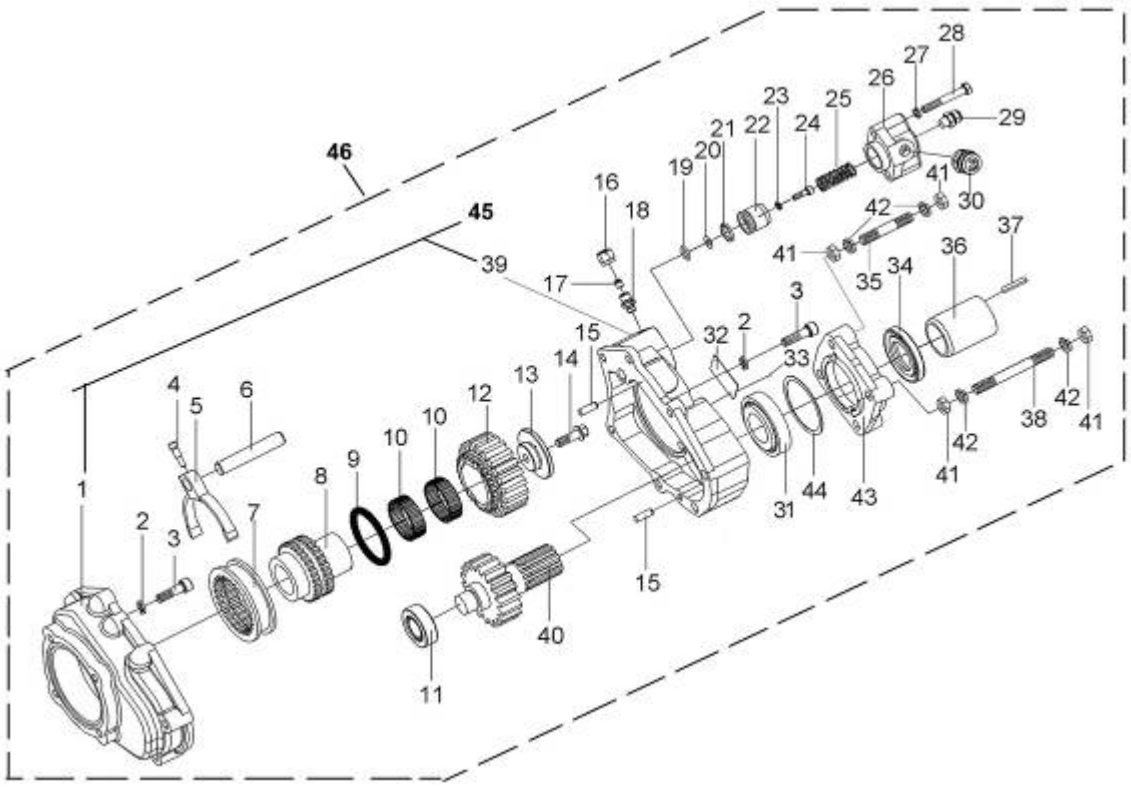

图 57　QH50 取力器(花键插入式)

Рис.57 Устройство сброса мощности QH50 （шлицевой заставленный тип）

58、后桥传动轴Карданный вал заднего моста

标号 Номер на рисунке	零件号 Номер детали	零件名称 Наименование деталей	数量 Количество
*1	2201013A260	螺栓-后桥突缘 Болт-кулак заднего моста	16
2	Q40316	弹簧垫圈 Пружинная шайба	16
3	CQ34116	六角螺母 Шестигранная гайка	16
*4	2201010-487	后桥传动轴及万向节总成 Карданный вал заднего моста и шарнир в сборе	1

标号 Номер на рисунке	零件号 Номер детали	零件名称 Наименование деталей	数量 Количество

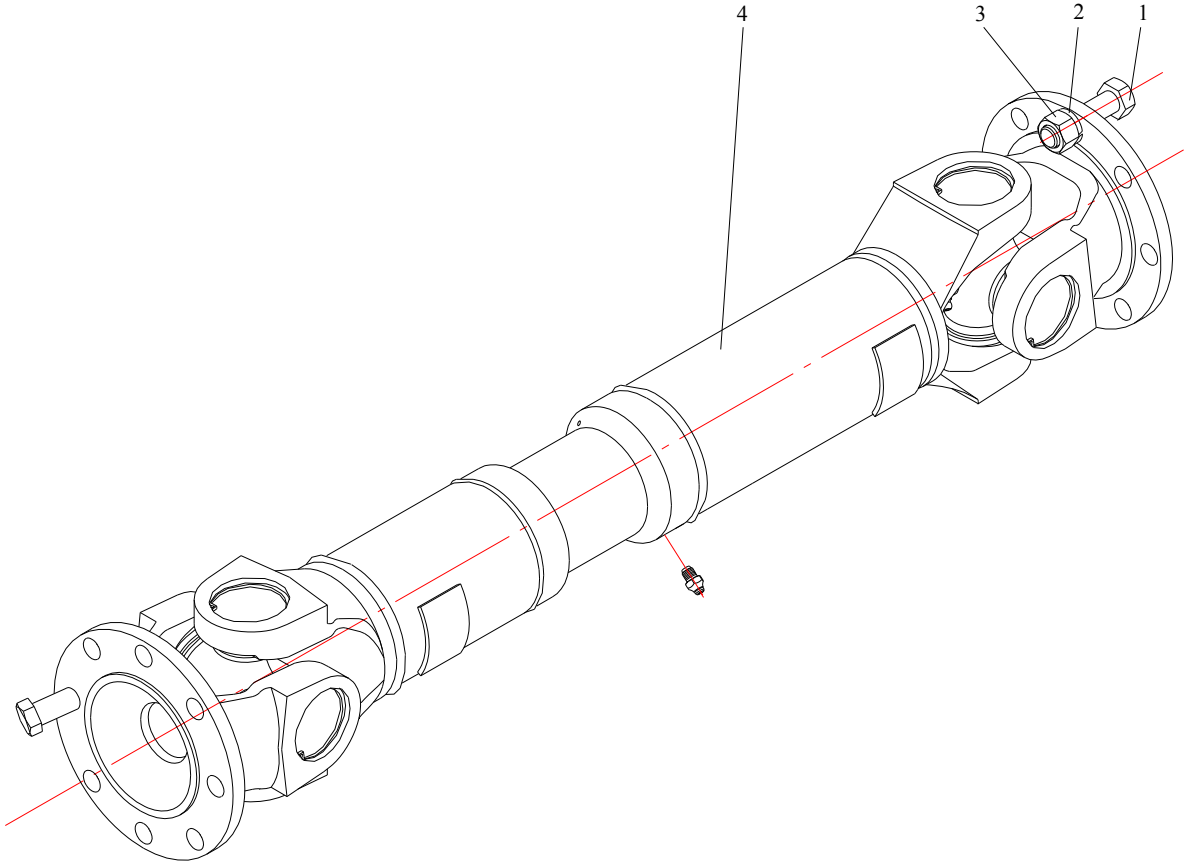

图 58　后桥传动轴

Рис.58 Карданный вал заднего моста

59、中桥传动轴Карданный вал среднего моста

标号 Номер на рисунке	零件号 Номер детали	零件名称 Наименование деталей	数量 Количество
1	Q32914	六角尼龙圈锁紧螺母 Гайка самоконтрящаяся	8
3	Q1851450T	六角头凸缘螺栓 Болт самоконтрящийся	8
*11	2205010-426	中桥传动轴及万向节总成[595]Вал карданный[595]	1
*	2205010A369	中桥传动轴及万向节总成[639]Вал карданный[639]	1
2	2205023B377	突缘叉 Вилка фланца	2
4	2205041B377	挡圈 Защитное кольцо	
	2205042B377	挡圈（见 2205041B377） Защитное кольцо (см. 2205041B377)	
	2205043B377	挡圈（见 2205041B377） Защитное кольцо（см. 2205041B377）	.
	2205044B377	挡圈 （见 2205041B377） Защитное кольцо（см. 2205041B377）	
	2205046B377	挡圈 （见 2205041B377） Защитное кольцо（см. 2205041B377）	选 8 个 Выбирать 8 шт
	2205047B377	挡圈 （见 2205041B377） Защитное кольцо（см. 2205041B377）	
	2205048B377	挡圈（见 2205041B377） Защитное кольцо（см. 2205041B377）	
*5	2205030C6H	十字轴及滚针轴承总成 Крестовой вал и игольчатый подшипник в сборе	
6	2205020B377	花键轴叉总成 Вилка вала шлица в сборе	
7	CQ70001	滑脂嘴 Пресс-масленка	
8	2201071-50A	平衡片 Прокладка балансировачная	按需 По необх.
	2201072-50A	平衡片(见 2201071-50A)Прокладка балансировачная (см. 2201071-50A)	按需 По необх.
	2201073-50A	平衡片(见 2201071-50A) Прокладка балансировачная (см. 2201071-50A)	按需 По необх.
	2201074-50A	平衡片(见 2201071-50A) Прокладка балансировачная (см. 2201071-50A)	按需 По необх.
	2201076-50A	平衡片(见 2201071-50A) Прокладка балансировачная (см. 2201071-50A)	按需 По необх.
	2201077-50A	平衡片(见 2201071-50A) Прокладка балансировачная (см. 2201071-50A)	按需 По необх.
	2201078-50A	平衡片(见 2201071-50A) Прокладка балансировачная (см. 2201071-50A)	按需 По необх.
	2201079-50A	平衡片(见 2201071-50A) Прокладка балансировачная (см. 2201071-50A)	按需 По необх.

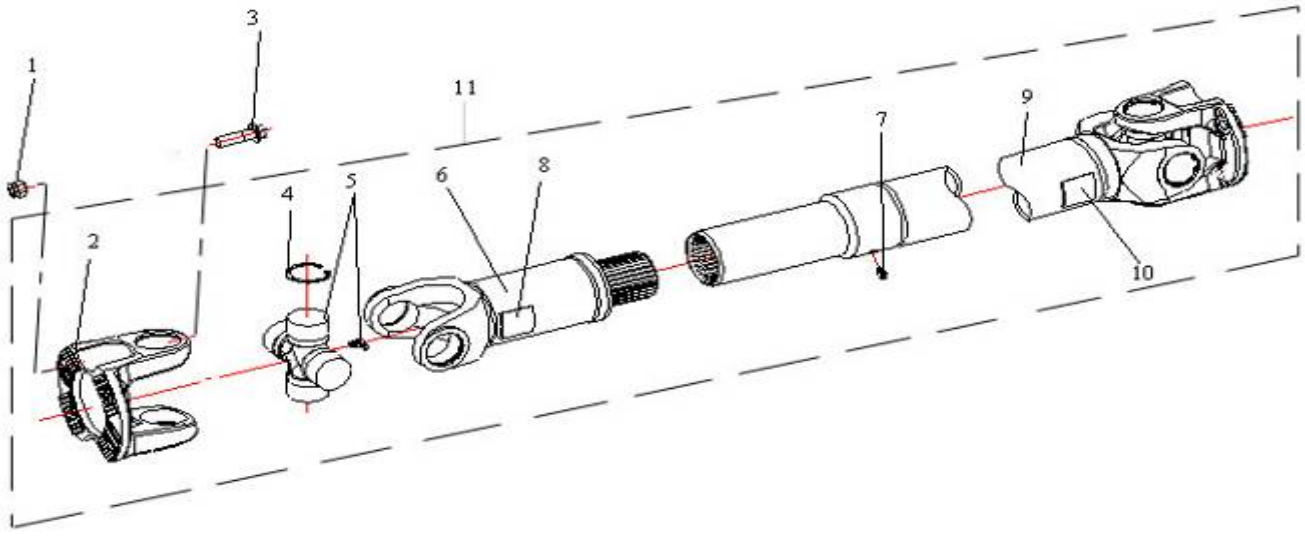

图 59　中桥传动轴

Рис.59 Карданный вал среднего моста

59、中桥传动轴Карданный вал среднего моста

标号 Номер на	零件号 Номер детали	零件名称 Наименование деталей	数量 Количество
		中桥传动轴轴管、焊接叉及花键套管总成 [595]	
	2205015-426	Трубопровод карданного вала среднего моста, сварная вилка и патрубок шлица в сборе [595]	1
		中桥传动轴轴管、焊接叉及花键套管总成 [639]	
	2205015A369	Трубопровод карданного вала среднего моста, сварная вилка и патрубок шлица в сборе [639]	1
9	2201071-50A	平衡片 Прокладка сбалансирования	按需 По необх.
		平衡片(见 2201071-50A)	
	2201072-50A	Пластина балансировочная(см. 2201071-50A)	按需 По необх.
		平衡片(见 2201071-50A)	
	2201072-50A	Пластина балансировочная(см. 2201071-50A)	按需 По необх.
		平衡片(见 2201071-50A)	
10	2201073-50A	Пластина балансировочная(см. 2201071-50A)	按需 По необх.
		平衡片(见 2201071-50A)	
	2201074-50A	Пластина балансировочная(см. 2201071-50A)	按需 По необх.
		平衡片(见 2201071-50A)	
	2201076-50A	Пластина балансировочная(см. 2201071-50A)	按需 По необх.
		平衡片(见 2201071-50A)	
	2201077-50A	Пластинка сбалансирования (см. 2201071-50A)	按需 По необх.
		平衡片(见 2201071-50A)	
	2201078-50A	Пластина балансировочная(см. 2201071-50A)	按需 По необх.
		平衡片(见 2201071-50A)	
	2201079-50A	Пластина балансировочная(см. 2201071-50A)	按需 По необх.

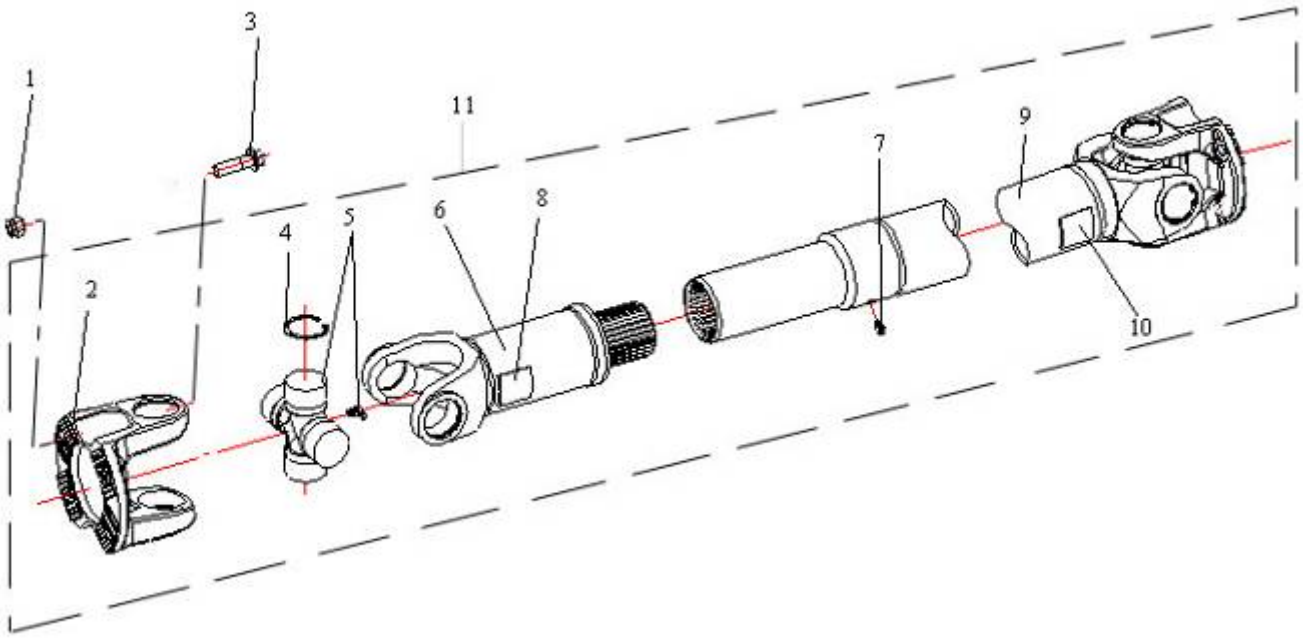

图 59　中桥传动轴

Рис.59 Карданный вал среднего моста

60、中桥中间传动轴[595] Средний карданный вал среднего моста [595]

标号 Номер на рисунке	零件号 Номер детали	零件名称 Наименование деталей	数量 Количество	标号 Номер на рисунке	零件号 Номер детали	零件名称 Наименование деталей	数量 Количество
1	Q32914	六角尼龙圈锁紧螺母 Гайка самоконтрящаяся	4		2205048B377	挡圈 (见 2205041B377)Защитное кольцо(см. 2205041B377)	
2	Q1851450T	六角头凸缘螺栓 Болт самоконтрящийся	4	*5	2205030C6H	十字轴及滚针轴承总成 Крестовой вал и игольчатый подшипник в сборе	1
*16	2206010-499	中桥中间传动轴及支承总成 Средний карданный вал среднего моста и опора в сборе（1031G424R4DB301AE）	1	6	2206015-499	中桥中间传动轴轴管、焊接叉及花键轴总成 Трубопровод среднего карданного вала, сварная вилка и вал шлица среднего моста в сборе	1
3	2205023B377	突缘叉 Фланцевая вилка	1	7	2205071-50A	平衡片 Пластина балансировочная	按需 По необх.
4	2205041B377	挡圈 Защитное кольцо			2205072-50A	平衡片(见 2205071-50A) Пластина балансировочная(см. 2205071-50A)	按需 По необх.
	2205042B377	挡圈 (见 2205041B377)Защитное кольцо(см. 2205041B377)			2205073-50A	平衡片(见 2205071-50A) Пластина балансировочная(см. 2205071-50A)	按需 По необх.
	2205043B377	挡圈 (见 2205041B377)Защитное кольцо(см. 2205041B377)	选 4 个		2205074-50A	平衡片(见 2205071-50A) Пластина балансировочная(см. 2205071-50A)	按需 По необх.
	2205044B377	挡圈 (见 2205041B377)Защитное кольцо(см. 2205041B377)	Выбирать 4 шт.		2205076-50A	平衡片(见 2205071-50A) Пластина балансировочная(см. 2205071-50A)	按需 По необх.
	2205046B377	挡圈 (见 2205041B377)Защитное кольцо(см. 2205041B377)			2205077-50A	平衡片(见 2205071-50A) Пластина балансировочная(см. 2205071-50A)	按需 По необх.
	2205047B377	挡圈 (见 2205041B377)Защитное кольцо(см. 2205041B377)			2205078-50A	平衡片(见 2205071-50A) Пластина балансировочная(см. 2205071-50A)	按需 По необх.

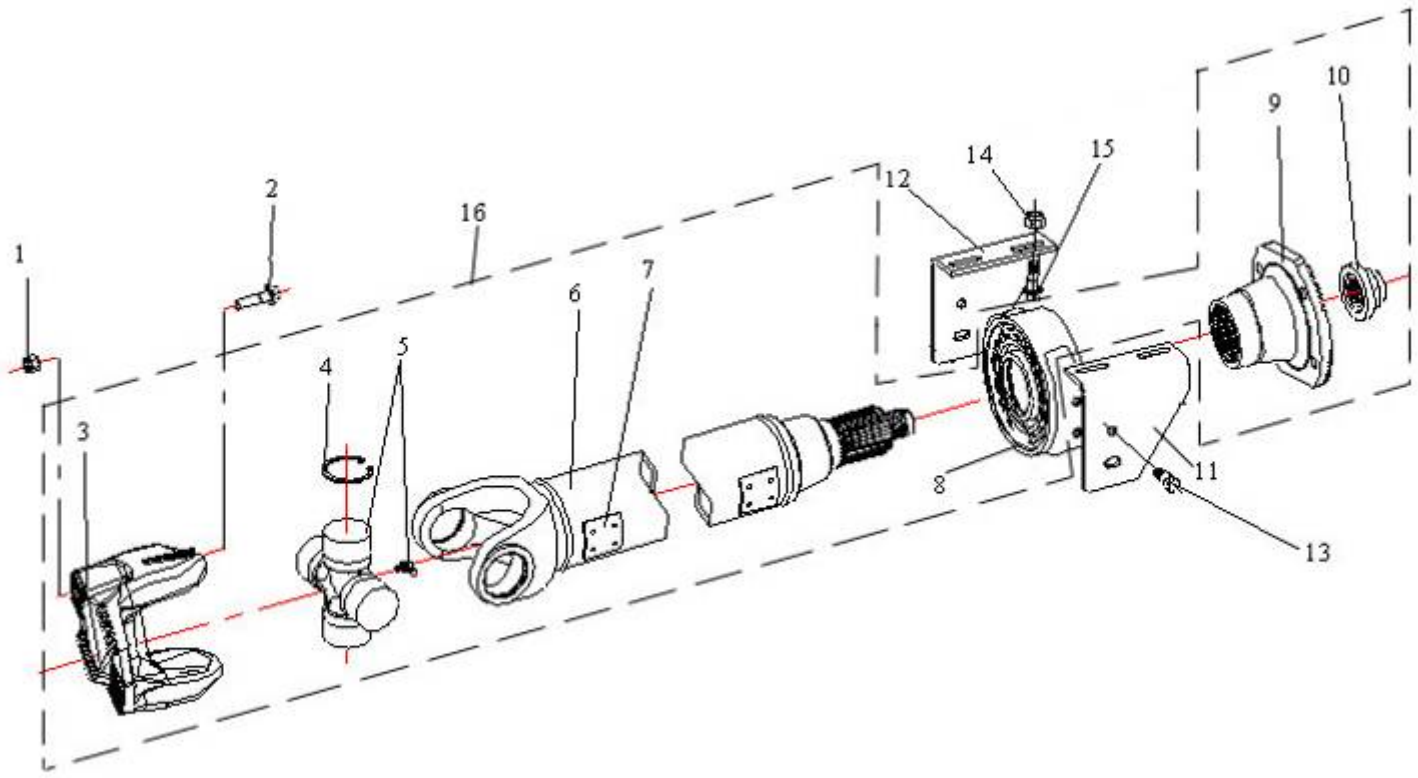

图 60　中桥中间传动轴[595]

Рис.59 Карданный вал среднего моста[595]

60、中桥中间传动轴[595] Средний карданный вал среднего моста [595]

标号 Номер на рисунке	零件号 Номер детали	零件名称 Наименование деталей	数量 Количество	标号 Номер на рисунке	零件号 Номер детали	零件名称 Наименование деталей	数量 Количество
		平衡片(见 2205071-50A) Пластина балансировочная(см. 2205071-50A)	按需 По необх.				
*8	2206110D371	中间支承总成 Средняя опора в сборе	1				
9	2202036-50A	中间传动轴突缘 Фланец среднего карданного вала	1				
10	2402071D1H	螺母-主动锥齿轮突缘 Гайка – фланец ведущей конической	1				
11	2202151A263	左侧支架-中间传动轴支承 Левая стойка – опора среднего	1				
12	2202152A263	右侧支架-中间传动轴支承 Правая стойка - опора среднего	1				
13	Q1841230T	六角头凸缘螺栓 Болт самоконтрящийся	4				
14	CQ32612	六角头突缘锁紧螺母 Гайка самоконтрищаяся	4				
15	Q1841235T	六角头凸缘螺栓 Болт самоконтрящийся	4				

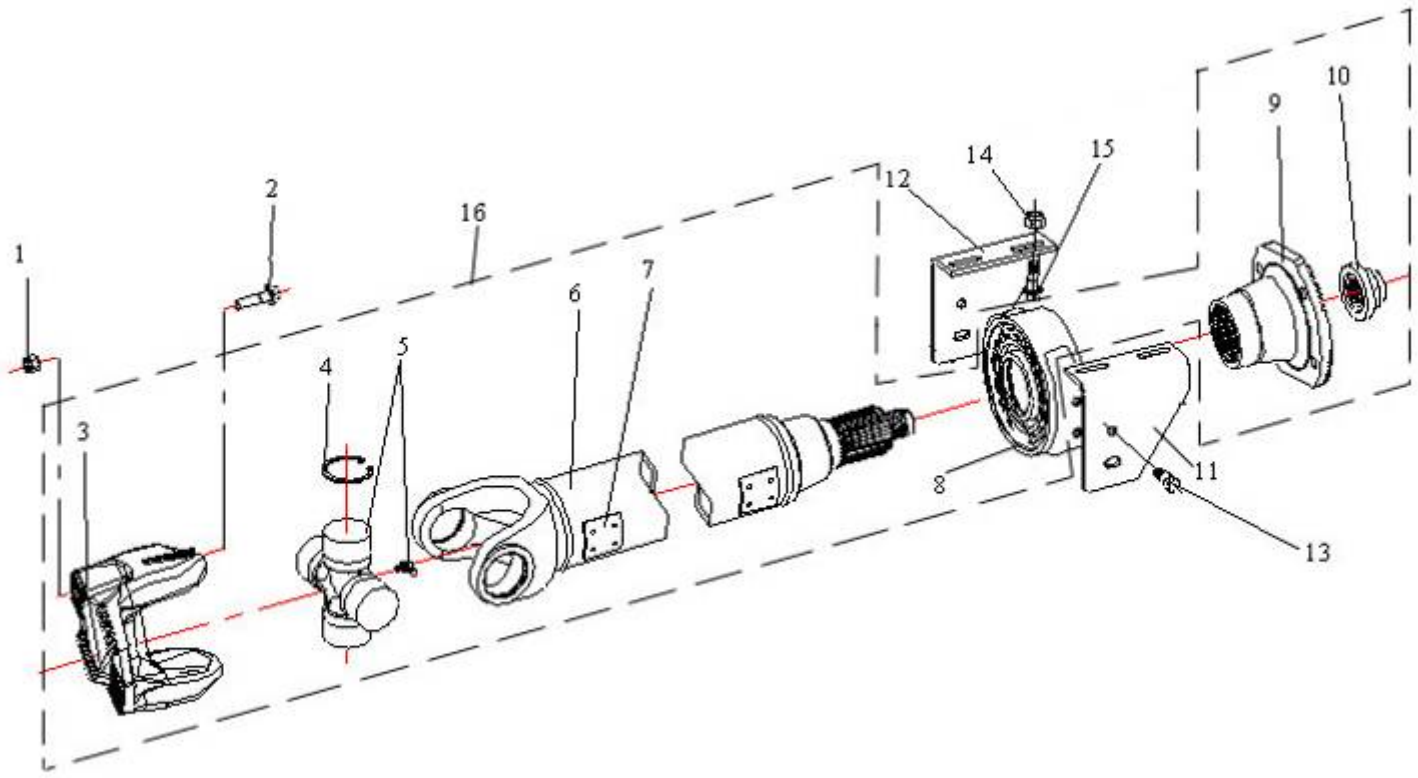

图 60　中桥中间传动轴[595]

Рис.60 Карданный вал среднего моста[595]

61、后桥Задний мост

标号 Номер на рисунке	零件号 Номер детали	零件名称 Наименование деталей	数量 Количество
*1	2400010-523	后桥总成（IO=5.933、自调臂）Комплект заднего моста（IO=5.933, авторегулирующее плечо）	1
*2	2402DAZY2	后桥主减速器总成 Ведущий редуктор заднего моста в сборе	1
*7	2305032	锁片 Замковая пластинка	2
8	2302108	定位销	2
9	2402010D	差速器支撑壳 Опорный блок дифференциала	1
*12	2402113D	垫片 Прокладка	1
13	2302114	密封垫圈 Уплотнительная шайба	3
14	2402071D	轴承座 Цоколь подшипника	1
15	2402114D	螺栓 Болт	12
*16	2402075DA	主传动主动齿轮 Ведущая шестерня главной передач	1
*	2402086DA	主传动被动齿轮 Ведомая шестерня главной передач	
*17	2402084D	差速器壳 Блок дифференциала	1
*	2402095D	差速器壳 Блок дифференциала	
18	2402088D	球面垫圈 Шариковая шайба	4
19	2402091D	行星齿轮 Планетная шестерня	4
*20	2402089D	衬套 Втулка	4
*21	2402094D	垫圈 Шайба	4
22	2402087D	十字轴 Крестовой вал	4
23	2402093D	半轴齿轮 Шестерня полуоси	2
*24	2402092D	止推垫圈 Стопорная шайба	2
*25	2402097D	螺栓 Болт	12
*26	2402085D	锁片 Замковая пластинка	1
*27	2402096D	螺栓 Болт	16
*28	33115	锥轴承 33115 GB/T-297-94 Конический подшипник 33115 GB/T-297-94	2
*29	2402083D	左螺环 Левое червячное кольцо	1
30	GB5783-86	螺栓 БолтM8×16	2
31	GB862.2-87	外齿弹性垫圈 8 Пружинная шайба 8 внешней шестерни	2
32a	2302107	螺环锁片 Замковой язычок червячного кольца	2
32	2402100D	右螺环 Правое червячное кольцо	1
*33	GB/T297-94	圆锥滚子轴承 32314/P6 Конический подшипник качания 32314/P6	1
*34	2402072D	挡油盘 Маслоотражатель	1
*35	2402074D	隔环 Кольцо перегородки	1
36	2402073D	隔套 Втулка перегородки	1
37	2402077D	挡尘罩 Пылезащитный чехол	1
*38	2402076D	油封座 Цоколь сальника	1
*38a	2402030D	油封 Сальника	1
*38b	2402050D	油封 Сальника	1

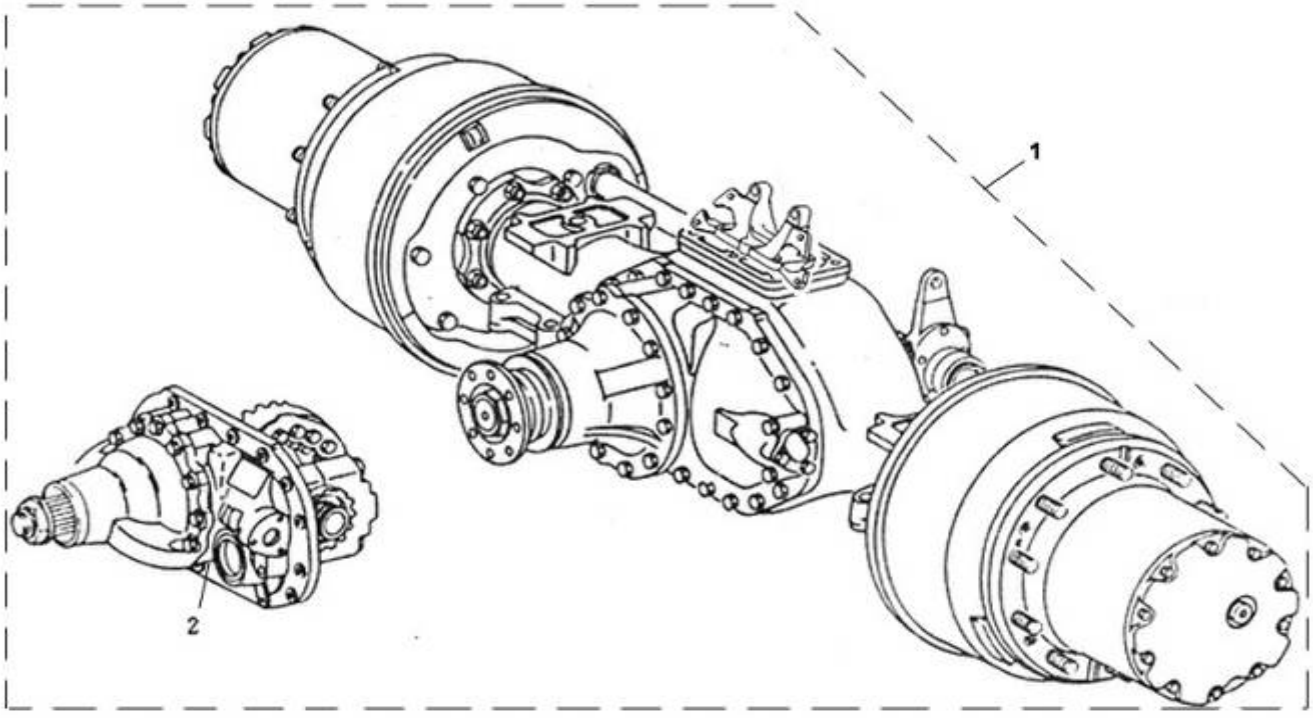

图 61　后桥

Рис.61 Задний мост

61、后桥Задний мост

标号 Номер на рисунке	零件号 Номер детали	零件名称 Наименование деталей	数量 Количество
39	2502054P	传动凸缘 Приводной фланец	1
*40	2402079D	六角螺母 Шестигранная гайка	1
*43	2402082D	弹簧垫圈	1
44	2402112D	差速锁离合器 Сцепление блокировка дифференциала	1
*45	2402081D	差速器离合器 Сцепление блокировка дифференциала	1
46	2302113	拨叉弹簧 Пружина вилки	1
47	2302111D	拨叉 Вилка	1
48	2302112	拨叉轴 Вал вилки	1
49	GB6170-86	螺母 M10 Гайка M10	1
50	GB73-85	螺栓 M8×30 Болт M8×30	1
*51	2300136	控制缸垫片 Прокладка регулирующего цилиндра	1
52	2306021	控制缸 Регулирующий цилиндр	1
53	2306019	控制缸活塞 Поршень регулирующего цилиндра	1
*54	GB1235-76	O 型密封圈 O-образное уплотнительное кольцо φ45×4.6	1
*54a	2306018	控制缸垫片 Прокладка регулирующего цилиндра	1
55	2504087	盖 Крышка	1
*56	2300149	垫圈 Шайба	1
*57	2300160	指示开关 Выключатель указателя	1
58	GB5782-86	螺栓 M8×70Zn.D Болт M8×70Zn.D	3
*58a	2306015	垫圈 Шайба	1
58b	2306016QZY	直通管接头 Непосредственный штуцер	1
59	2300001ZY3	两芯圆插座组件 Компонент круглого штекера с двумя сердечниками	1
60	2406036	挡油盘 Маслоотражатель	2
*61	2406035	承推环 Стопорное кольцо	2
*62	2406040	油封 Сальник	2
*63	2406060	油封 Сальник	2
63a	2406032	盖板 Накладка	2
*64	2406100	内圆锥滚柱轴承 Внутренний конический подшипник качания	1
65	2406034	挡油盘 Маслоотражатель	1
*66	2406101B	车轮紧固螺栓 Крепежный болт колеса	20
67	2406103	螺钉 Винт	10
68	GB859-87	弹簧垫圈 Пружинная шайба12	10
*69	2305113P 3000023BXC5	螺母(用于运输过程中固定制动鼓) 厚垫圈(用于运输过程中固定制动鼓)Толстая шайба (для крепления тормозного барабана при перевозке) гайки (для крепления тормозного барабана при перевозке)	2

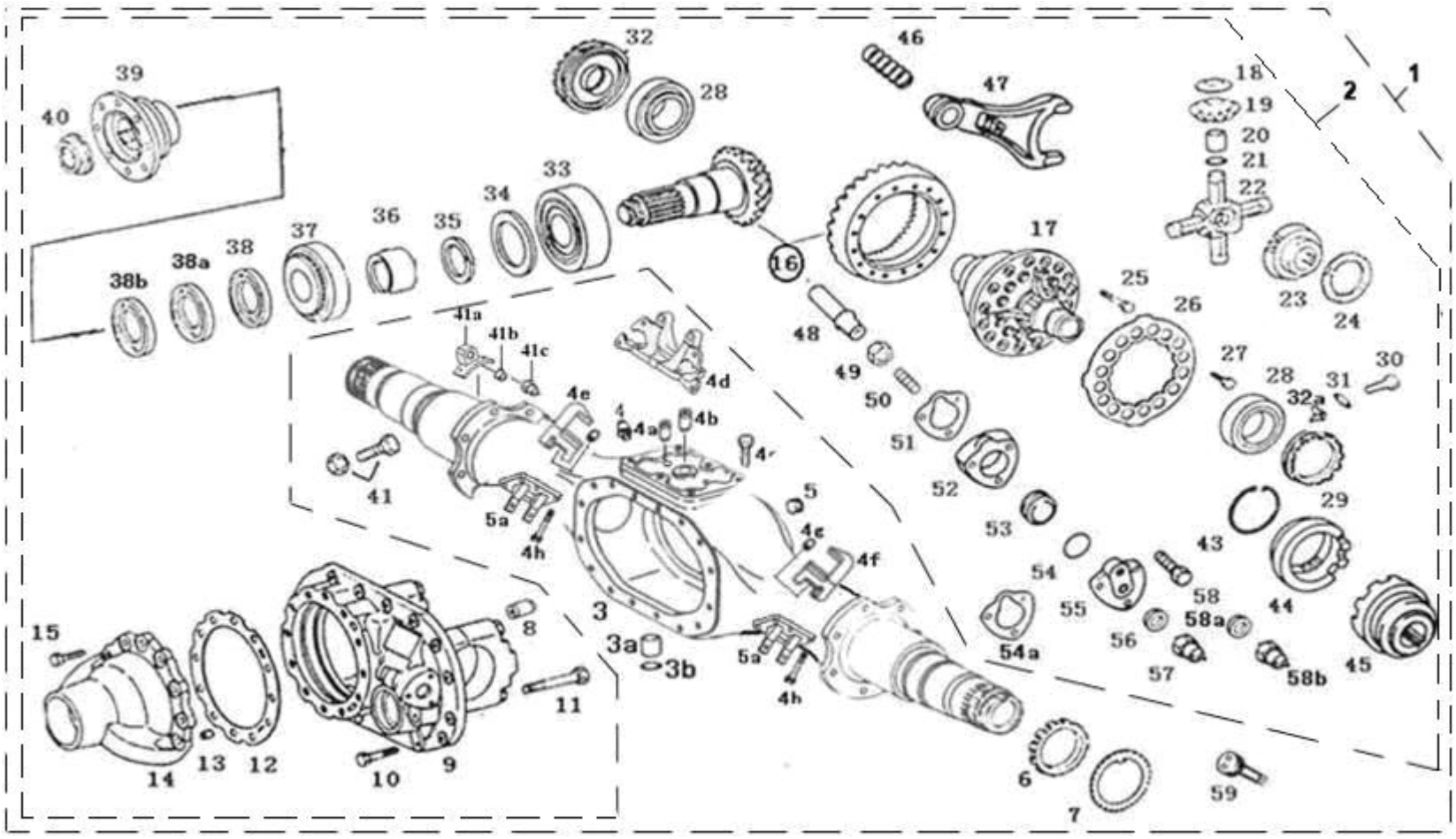

图 61　后桥

Рис.61 Задний мост

62、后桥(轮边部分)Задний мост (колесная часть)

标号 Номер на рисунке	零件号 Номер детали	零件名称 Наименование деталей	数量 Количество
*70	2406031	轮毂 Ступица	2
*71	2406033	O 形圈 O-образное кольцо	2
*72	2406090	外圆锥滚柱轴承 Внешний конический подшипник качания	2
*90	2406010B1	行星减速器	2
*91	2305040C	齿圈总成	2
73	2305042B	齿圈托盘 Поднос зубчатого кольца	2
74	2305043B	锁环 Замковое кольцо	2
75	2305041C	齿圈 Зубчатое кольцо	2
76	2406011	承推片 Стопорная пластинка	2
* 77	2305022C	太阳齿轮 Солнечная шестерня	2
78	2406011	承推片 Стопорная пластинка	2
79	2305023	调整垫片 Регулирующая прокладка	1 组 Группировка 1
80	2305029	锁环 Замковое кольцо	2
81	2305010C-1	行星轮修理配件 Монтажные детали планетной шестерни	5
81a	2305013C	行星齿轮 Планетная шестерня	5
81b	2305014	隔环 Кольцо перегородки	5
81c	GB309-84	滚针 Игольчатка	250
81d	2305019B	齿轮轴 Вал шестерни	5
81e	2305018B	承推片 Стопорная пластинка	10
*82	2305026	密封圈 Уплотнительное кольцо	2
*83	2305027	螺塞 Пробка	2
84	2305011B	托架 Подставка	2
	2406013B	行星齿轮框架 Каркас планетной шестерни	2
85	2305031	带配合环螺栓 C комплектовочным болтом кольца	10
*86	2305021	端盖 Верхняя покрышка	2
	2305118	纸垫 Бумажная прокладка	
87	GB5783-86	M10×25 螺栓 Болт	2
*88	2305016	密封圈 Уплотнительное кольцо	2
*89	2300129	螺塞 Пробка	2
*92	2305035	纸垫	2

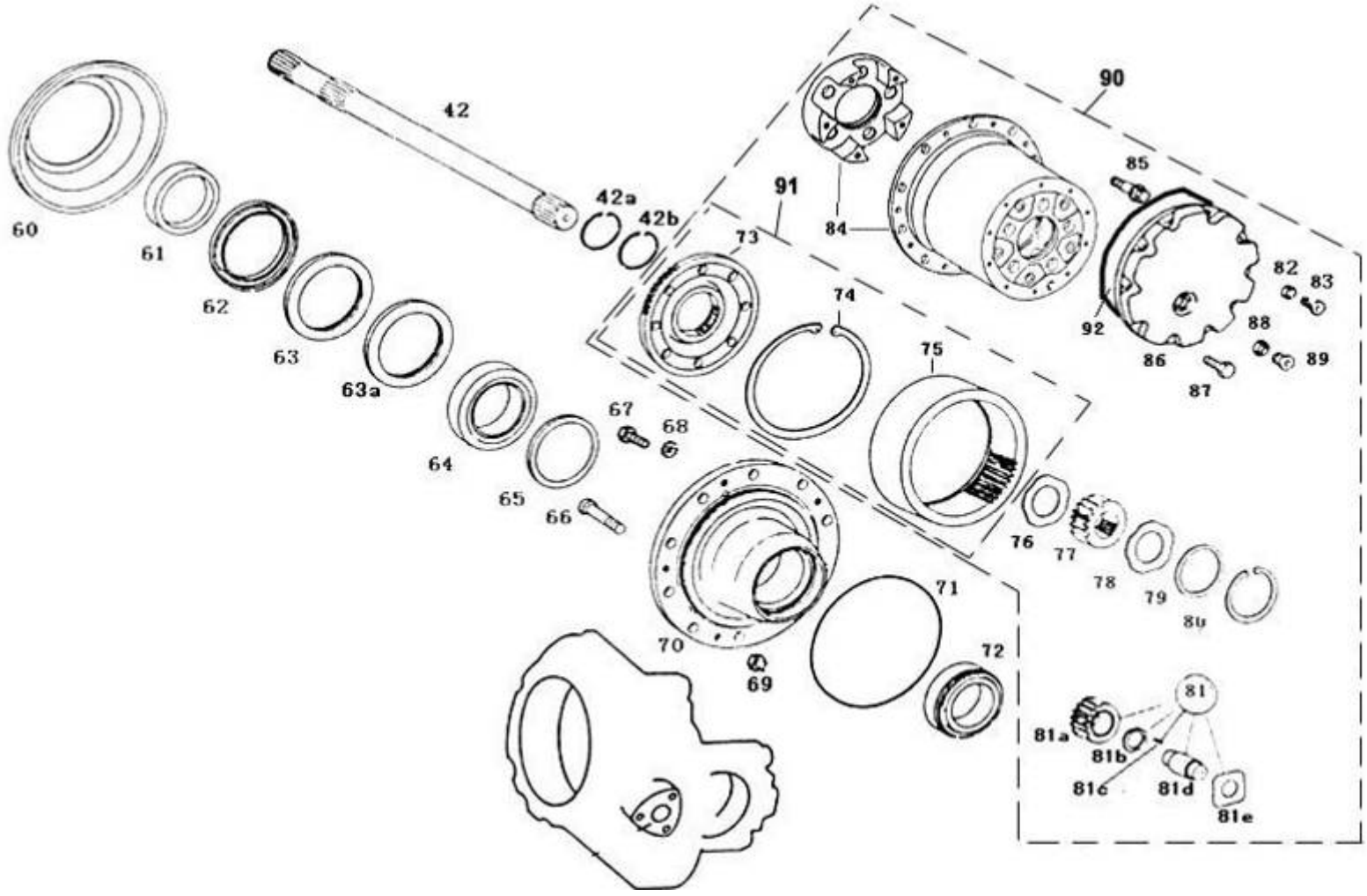
42
42a
42b
60
61
62
63
63a
64
65
66
67
68
69
70
71
72
73
74
75
76
77
78
79
80
81
81a
81b
81c
81d
81e
82
83
84
85
86
87
88
89
90
91
92

图 62　后桥(轮边部分)

Рис.62 Задний мост (колесная часть)

63、中桥Средний мост

标号 Номер на рисунке	零件号 Номер детали	零件名称 Наименование деталей	数量 Количество	标号 Номер на рисунке	零件号 Номер детали	零件名称 Наименование деталей	数量 Количество
*1	2500010-523	中桥总成 Средний мост в сборе	1	24	GB73-85	螺钉 M10×30 Винт M10×30	1
*2	2502DAZY2	中桥减速器 Ведущий редуктор среднего моста	1	25	GB6172-86	螺母 M10 Гайка M10	1
*5	2300137	螺塞 Пробка	2	26	2306021	控制缸 Регулирующий цилиндр	2
6	2302018	定位销 Стопорный палец	2	*27	2300136	控制缸垫片 Прокладка регулирующего цилиндра	2
7	GB895.2-86	挡圈 Защитное кольцо25	2	28	2306019	控制缸活塞 Поршень регулирующего цилиндра	2
8	2502012D	中央差速器支承壳 Опорный корпус центрального дифференциала	1	*29	GB1235-76	O 型密封圈 φ45×4.6 O-образное уплотнительное кольцо φ45×4.6	1
11	24020113D	垫片 Прокладка	1	*30	2306018	控制缸垫片 Прокладка регулирующего цилиндра	1
12	2504076	定位销 Стопорный палец	1	31	2504087	盖 Крышка	1
*13	2502040D	中间套 Средняя втулка	1	*31a	2306015	垫圈 Шайба	1
14	2502051D	轴间差速器壳盖 Крышка корпуса межколесного дифференциала	1	*31b	2306016QZY	直通管接头 Непосредственный штуцер	1
15	2502021D	主动锥齿轮支撑壳 Опорный корпус ведущей конической шестерни	1	31c	GB5784-86-y	螺栓 M8×50 Болт M8×50	3
16	2502011D	螺栓 Болт	12	*32	2300149	垫圈 Шайба	1
17	GB5786-86	螺栓 M12×1.5×40 Болт M12×1.5×40	16	*33	2300160	指示开关 Выключатель указателя	1
18	GB119-86	销 A12×32 Палец A12×32	2	*35	2402082D	弹簧垫圈 Пружинное защитное кольцо	1
21	2302113	拨叉弹簧 Пружина вилки	2	*36	2402081D	差速器离合器	1
22	2504086	拨叉 Вилка	1	37	2402112D	差速锁离合器 Сцепление блокировки дифференциала	1
23	2302112	拨叉轴 Вал вилки	1	*38	2300136	控制缸垫片 Прокладка регулирующего цилиндра	1
24	GB73-85	螺钉 M10×30 Винт M10×30	1	39	2306021	控制缸 Регулирующий цилиндр	1

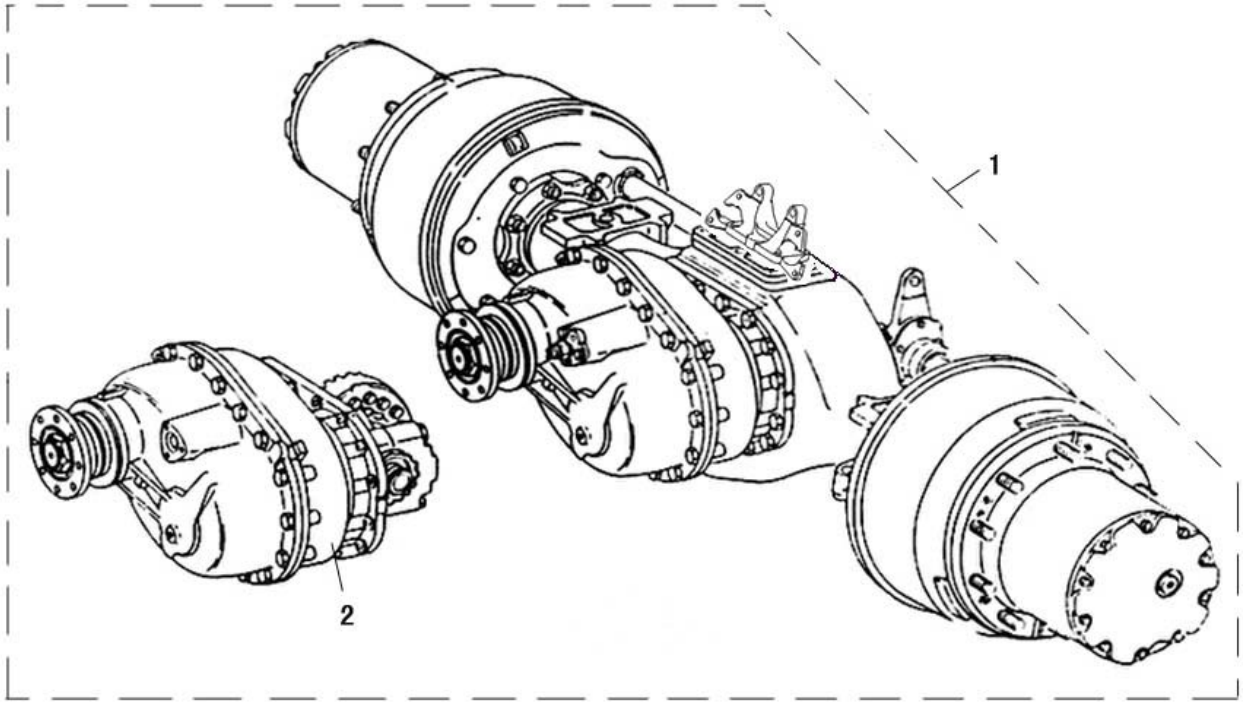
1
2

图 63　中桥

Рис.63 Средний мост

63、中桥Средний мост

标号 Номер на рисунке	零件号 Номер детали	零件名称 Наименование деталей	数量 Количество
*40	2306018	控制缸垫片 Прокладка регулирующего цилиндра	1
41	2306019	控制缸活塞 Поршень регулирующего цилиндра	1
*42	GB1235-76	O 型密封圈 φ45×4.6 O-образное уплотнительное кольцо φ45×4.6	1
43	2504087	盖 Крышка	1
44	2306015	垫圈 Шайба	1
*45	2306016QZY	直通管接头 Непосредственный штуцер	1
46	2300160	指示开关 Выключатель указателя	1
47	GB5784-86-Y	螺栓 M8×50 Болт M8×50	3
*48	2300149	垫圈 Шайба	1
50	GB73-85	螺钉 M10×30 Винт M10×30	
51	GB6172-86	螺母 M10 Гайка M10	1
52	2302112	拨叉轴 Вал вилки	1
53	2402111D	拨叉 Вилка	1
54	2302113	拨叉弹簧 Пружина вилки	1
55	GBT297-94	锥轴承 32314/P6 Конический подшипник 32314/P6	1
56	2502024D	隔套 Втулка перегородки	1
59	2502023D	从动圆柱齿轮 Ведомая цилиндровая шестерня	1
*60	2402079D	六角螺母 Шестигранная гайка	1
64	2402100D	右螺环 Правое червячное кольцо	1
65	33115	锥轴承 33115 GB/T-297-94 Конический подшипник 33115 GB/T-297-94	2
66	2502022DA	主传动主动齿轮 Ведущая шестерня главной передач	1
	2502031DA	主传动被动齿轮 Ведомая шестерня главной передач	1
*67	2402084D	差速器壳 Корпус дифференциала	1
*	2402095D	差速器壳 Корпус дифференциала	1
*68	2402097D	螺栓 Болт	12
*69	2402085D	锁片 Замковая пластинка	1
*70	2402096D	螺栓 Болт	16
*71	2402083D	左螺环 Левой червячное кольцо	1
72	2302107	螺环锁片 Замковая пластинка	2
73	GB5783-86	螺钉 M8×16 Винт M8×16	5
*74	2402092D	止推垫圈 Стопорная шайба	2

*57	2402074D	隔环 Кольцо перегородки	1 组	76	2402087D	十字轴 Крестовой вал	1
58	GBT297-94	圆锥滚子轴承 32313 Конический подшипник качания 32313	1	*76a	2402094D	垫圈 Шайба	4
				*76b	2402089D	衬套 Втулка	4

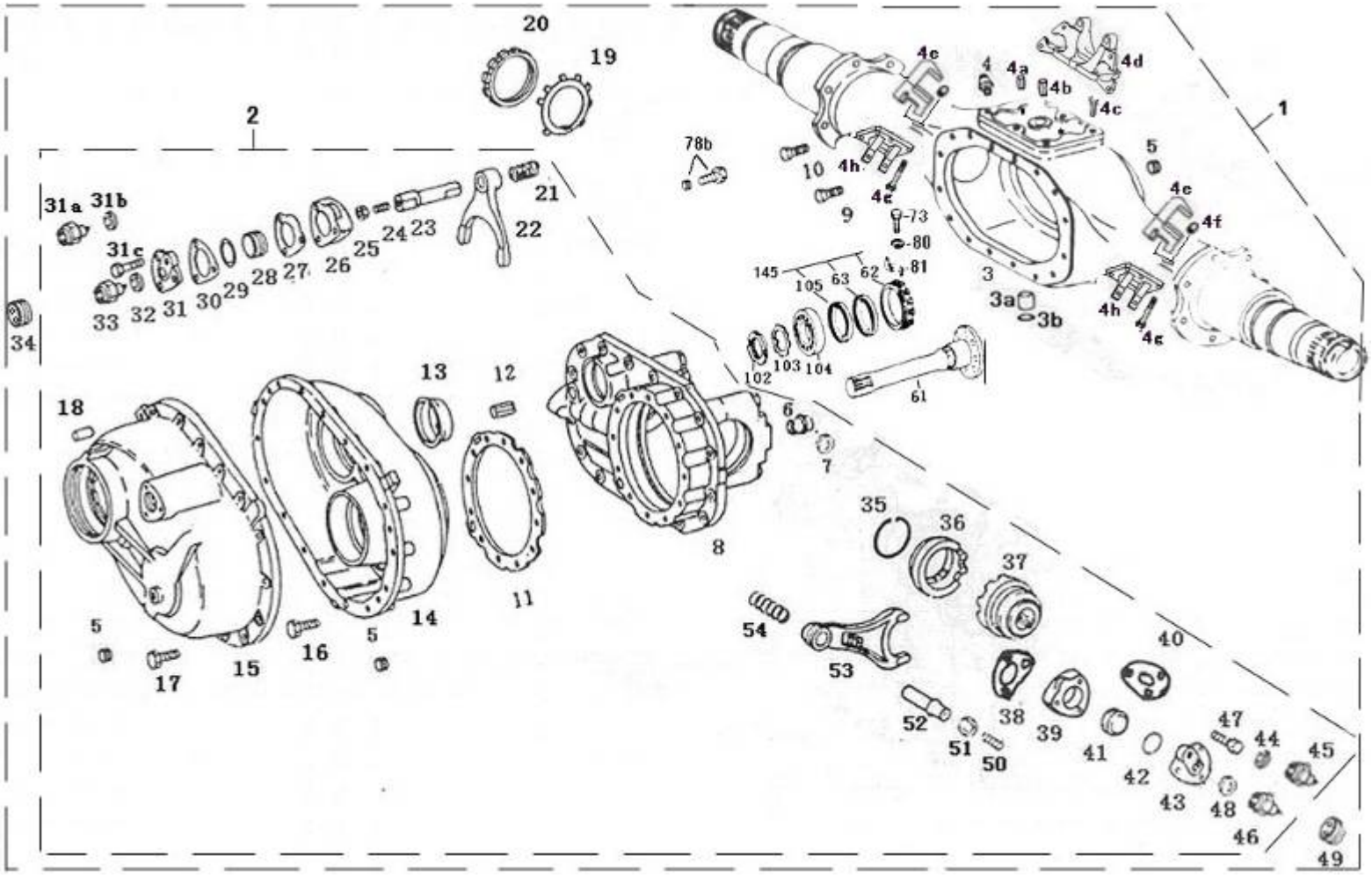

图 63　中桥

Рис.63 Средний мост

63、中桥Средний мост

标号 Номер на рисунке	零件号 Номер детали	零件名称 Наименование деталей	数量 Количество
76c	2402091D	行星齿轮 Планетная шестерня	4
*76d	2402088D	球面垫圈 Шариковая шайба	4
*78	2402079D	六角螺母 Шестигранная гайка	1
78a	2402078XJ3	传动凸缘 Приводной фланец	1
79	2402077D	挡尘罩 Пылезащитный чехол	1
80	GB862.1-87	垫圈 Шайба8	5
81	2500062	锁片 Замковая пластинка	2
*82	2402050D	油封 Сальника	1
*83	2402030D	油封 Сальника	1
84	GB/T276-94	轴承 Подшипник 6313/P	1
87	2502052D	接合套 Присоединительная втулка	1
*77	2502060D	主轴总成	1
*85	2502061D	主轴 Ведущий вал	1
86	2504077	弹簧 Пружина	1
*88	2502062D	承推垫圈 Стопорная шайба	1
*89	2502080D	组合齿轮 Комбинированная шестерня	1
*90	2502063D	轴套 Втулка вала	1
91	2502065D	十字轴 Крестовой вал	1
92	2502064D	行星齿轮 Планетная шестерня	4
*94	2502068D	衬套 Втулка	4
*95	2502074D	带槽螺母 Гайка с прорезкой	4
*96	2502073D	轴套 Втулка вала	1
97	2502071D	贯通轴齿轮 Шестерня проходного вала	1
*98	2502072D	承推垫圈 Стопорная шайба	1
99	2502067D	差速器壳 Корпус дифференциала	1
	2502066D	差速器壳 Корпус дифференциала	
*100	2502075D	螺栓 Болт	12
*101	GB/T276-94	轴承 Подшипник 6216	1
3	2501ZY2D	中桥壳总成 Блок среднего моста в сборе	1
*3a	2300129	螺塞 Пробка	1
*3b	2305016	密封圈 Уплотнительное кольцо	1
4	2401014B-1	通气器 Вентиляционный механизм	1
	2400025	气盖 Головка цилиндров	
4a	2400014	弹性圆柱销 Пружинный цилиндровый палец	2
4b	2400013	弹性圆柱销 Пружинный цилиндровый палец	1
4c	GB/T5786-2000-10	螺栓 20×1.5×45 Болт 20×1.5×45	14
*4d	2500024ZY2C1	上推力杆座 Цоколь верхнего	1

*93	2502069D	球面垫圈 Шариковая шайба	4	*4e	2400022ZY2C	中左后右簧端鞍座 Седла средней	1

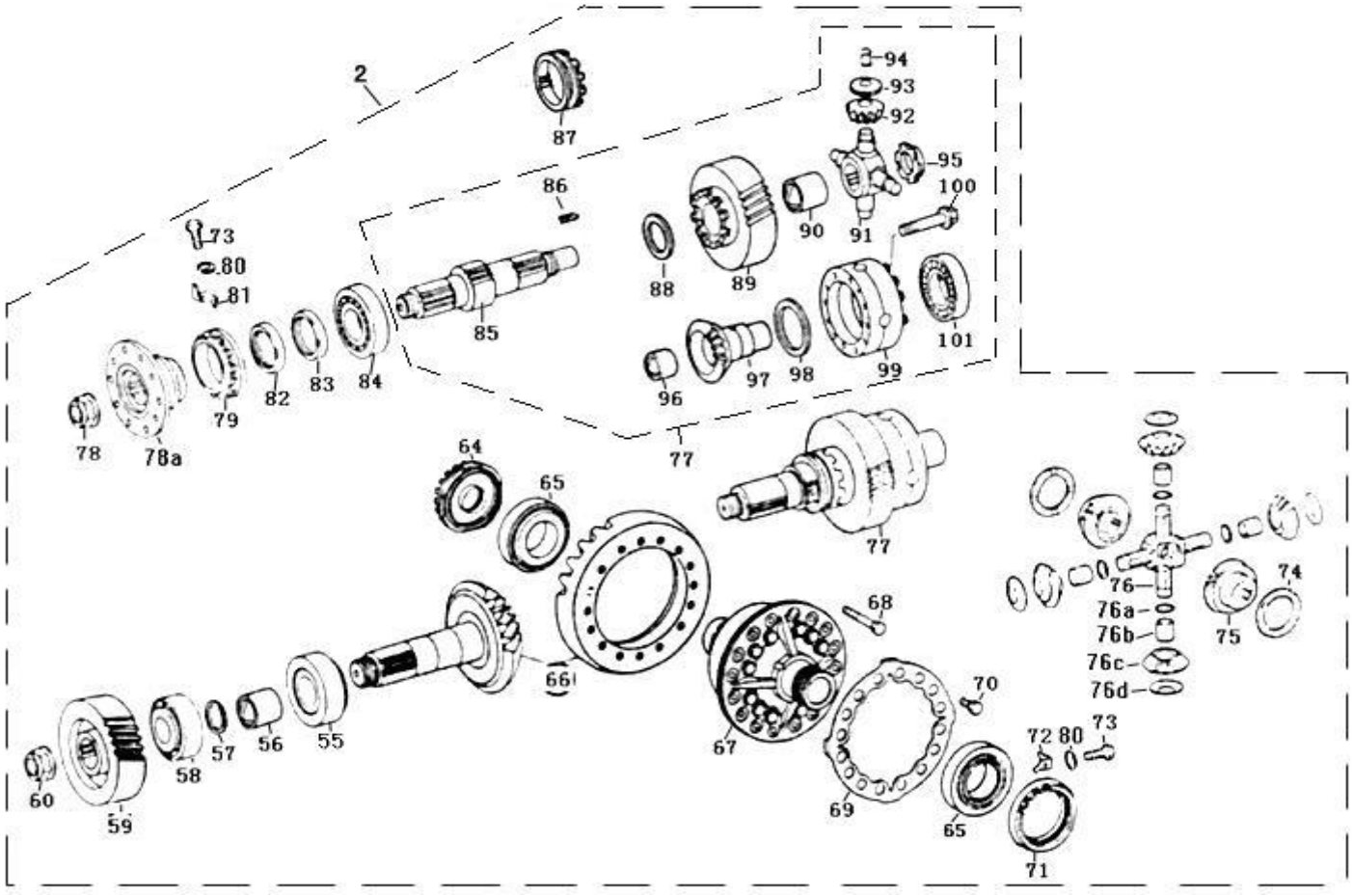

图 63　中桥

Рис.63 Средний мост

63、中桥Средний мост

标号 Номер на рисунке	零件号 Номер детали	零件名称 Наименование деталей	数量 Количество
*	2400023ZY2C	中右后左簧端鞍座 Седла средней правой и задней левой пружин	1
4f	2400016	定位销Стопорный палец	4
*4g	2400025ZY2C	螺栓 Болт	8
*4h	2400021ZY2C	下推力杆支座 Стойка нижнего толкателя	2
9	2300132	螺栓 Болт	18
10	GB5786-86-10.9-y	螺栓 M12×1.5×90 Болт M12×1.5×90	2
*19	2305032	锁片 Замковая пластинка	4
*20	2305033	带槽螺母 Гайка с прорезкой	2
34	2300001ZY3	两芯圆插座 Круглый штекер с двумя сердечниками	1
49	2300001ZY3	两芯圆插座Круглый штекер двумя сердечниками	1
*61	2500066ZY2	贯通轴 Проходной вал	1
*145	B2500060B	螺环总成 Червячное кольцо в сборе	1
*62	2500064	螺环 Червячное кольцо	1
*63	2500040B	油封 Сальник	1
*105	2500020B	油封 Сальник	1
75	2402093D	半轴齿轮 Шестерня полуоси	1
78b	2400017	螺栓 Болт	18
	GB6171-86	螺母 M16×1.5Zn.D	18
	GB93-87	弹簧垫圈 Пружинная шайба16	18
*102	2500065	带槽螺母 Гайка с прорезкой	1
*103	2500063B	止动垫圈 Стопорная шайба	1
*104	GB/T276-94	轴承/6212C3Подшипник 6212C2	1
*105	2500020B	油封 Сальник	1
*147	2406010B1	轮边减速器总成	2
106	GB5783-86	M10×25 螺栓 Болт M10×25	20
*107	2305016	密封圈 Уплотнительное кольцо	2
*108	2300129	螺塞 Пробка	2
*109	2305026	密封圈 Уплотнительное кольцо	2
*110	2305027	螺塞 Пробка	2
121	2305031	带配合环螺栓 С комплектовочным болтом кольца	10
*122	2305021	端盖 Верхняя покрышка	2
	2305118	纸垫 Бумажная прокладка	2
111	2406036	挡油盘 Маслоотражатель	2
*146	2305040C	齿圈总成	2
130	2305042B	齿圈托盘 Поднос зубчатого кольца	2
131	2305043B	锁环 Замковое кольцо	2
132	2305041C	齿圈 Зубчатое кольцо	2

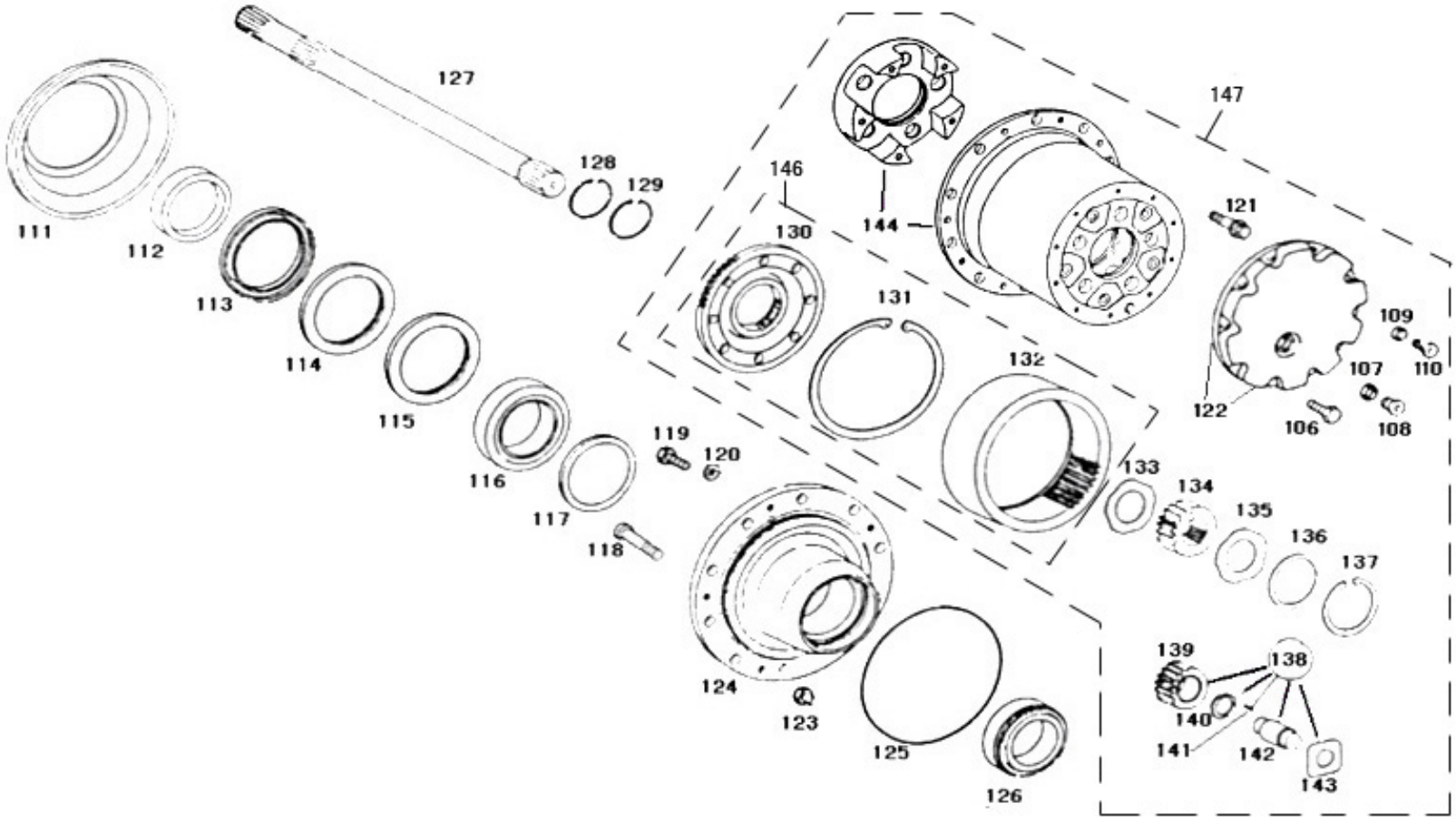

图 63　中桥

Рис.63 Средний мост

64、中桥(轮边部分)Средний мост (колесная часть)

标号 Номер на рисунке	零件号 Номер детали	零件名称 Наименование деталей	数量 Количество
133	2406011	承推片 Стопорная пластина	2
*134	2305022C	太阳齿轮 Солнечная шестерня	2
135	2406011	承推片 Стопорная пластинка	2
136	2305023	调整垫片 Регулирующая прокладка	1 组 Группировка
137	2305029	锁环 Замковое кольцо	2
138	2305010C-1	行星轮修理配件 Монтажная деталь планетной шестерни	5
139	2305013C	行星齿轮 Планетная шестерня	5
140	2305014	隔环 Кольцо перегородки	5
141	GB309-84	滚针 Игольчатка	250
142	2305019B	齿轮轴 Вал шестерни	5
143	2305018B	承推片 Стопорная пластинка	10
144	2305011B	托架 Подставка	2
	2406013B	行星齿轮框架 Каркас планетной шестерни	2
*112	2406035	承推环 Стопорное кольцо	2
*113	2406040	油封 Сальник	2
*114	2406060	油封 Сальник	2
115	2406032	盖板 Пластинка крышки	2
*116	2406100	内轴承	1
117	2406034	挡油盘 Маслоотражатель	1
*118	2406101	车轮紧固螺栓 Крепежный Болт колеса	20
119	2406103	螺钉 Винт	10
120	GB859-1987	弹簧垫圈 Пружинная шайба12	10
*123	2305113P	螺母 Гайка	2
	3000023BXC5	厚垫圈/(用于运输过程中固定制动鼓) Толстая шайба (для крепления тормозного барабана в перевозке)	2
*124	2406031	轮毂 Ступица	2
*125	2406033	O 形圈 O-образное кольцо	2
*126	2406090	外轴承	2
*127	2400031ZY2	左半轴 Левая полуось	1
*	2400032ZY2	右半轴 Правая полуось	1
128	GB895.2-86	挡圈 Защитное кольцо50	2
129	2400026	挡圈 Защитное кольцо	2

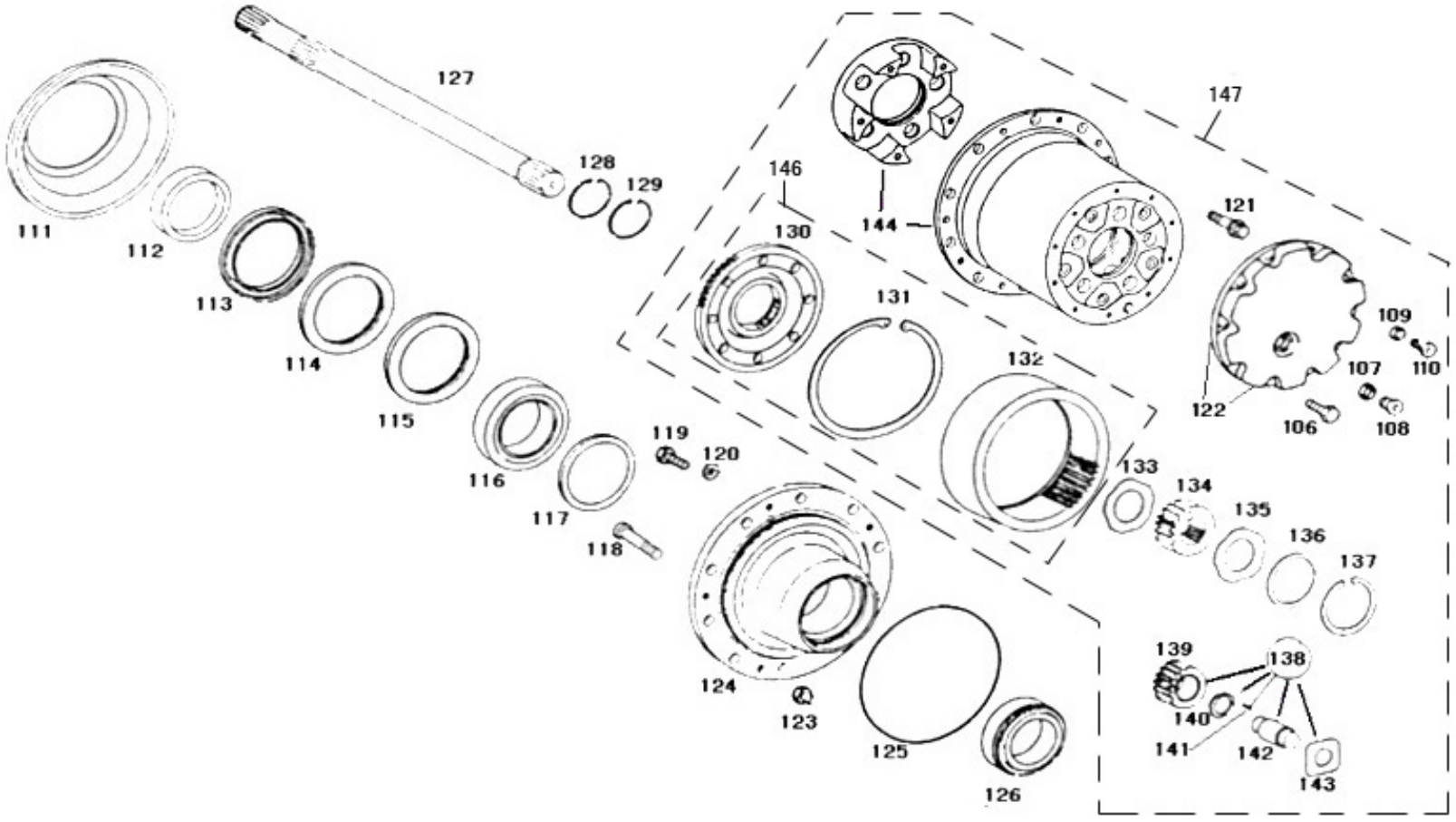
111
112
113
114
115
116
117
118
119
120
121
122
123
124
125
126
127
128
129
130
131
132
133
134
135
136
137
138
139
140
141
142
143
144
146
147
106
107
108
109
110

图 64　中桥(轮边部分)

Рис.64 Средний мост (колесная часть)

65、车架Рама

标号 Номер на рисунке	零件号 Номер детали	零件名称 Наименование деталей	数量 Количество
	2800010-523	车架及支架总成([595]装拖钩) Рама и подставка в сборе ([595] сборка крюка буксирования)	1
	2800010A523	车架及支架总成([595]装拖曳) Рама и подставка в сборе ([595] сборка крюка буксирования)	1
	2800010-515	车架及支架总成[639] Рама и подставка в сборе [639]	1
1	2801025-499	左纵梁及加强板总成([595]装拖钩) Левый стрингер и усилительная плита в сборе ([595] сборка крюка буксирования)	1
	2801025-523	左纵梁及加强板总成([595]装拖曳)Левый стрингер и усилительная плита в сборе([595] сборка крюка буксирования)	1
	2801025-487	左纵梁及加强板总成[639] Левый стрингер и усилительная плита в сборе ([639] сборка крюка буксирования)	1
2	2801030-499	右纵梁及加强板总成([595]装拖钩) Правый стрингер и усилительная плита в сборе ([595] сборка крюка буксирования)	1
	2801030-523	右纵梁及加强板总成([595]装拖曳) Правый стрингер и усилительная плита в сборе([595] сборка крюка буксирования)	1
	2801030-487	右纵梁及加强板总成[639]) Правый стрингер и усилительная плита в сборе ([639] сборка крюка буксирования)	1
3	2801070-242	前横梁总成 Передняя перекладина в сборе	1
	2801083A109	左连接板-前横梁总成 Левая присоединительная плита – передняя перекладина в сборе	1
	2801084A109	右连接板-前横梁总成 Правая присоединительная плита – передняя перекладина	1
	Q4501242	半圆头铆钉 Заклепка с полукруглой головкой	10
	CQ1501640T	六角头导颈螺栓 Болт самоконтрящийся	4
	CQ32616	六角头凸缘锁紧螺母 Гайка самоконтрищаяся	4
	CQ1461235	组合螺栓 Комбинированный болт	2
	CQ34012	六角螺母 Шестигранная гайка	2
	2801077-242	左线束支架 Стойка левых проводов	1
	2801078-242	右线束支架 Стойка правых проводов	1
	CQ1500825	六角头导颈螺栓 Болт самоконтрящийся	2
	CQ34008	六角螺母 Шестигранная гайка	2
	Q40208	大垫圈 Большая шайба	2
	Q40308	弹簧垫圈 Пружинная шайба	2
	2801092-242	横梁-发动机后悬置 Перекладина – задняя подвеска двигателя	1

Q4501234	半圆头铆钉 Заклепка с полукруглой головкой	8	

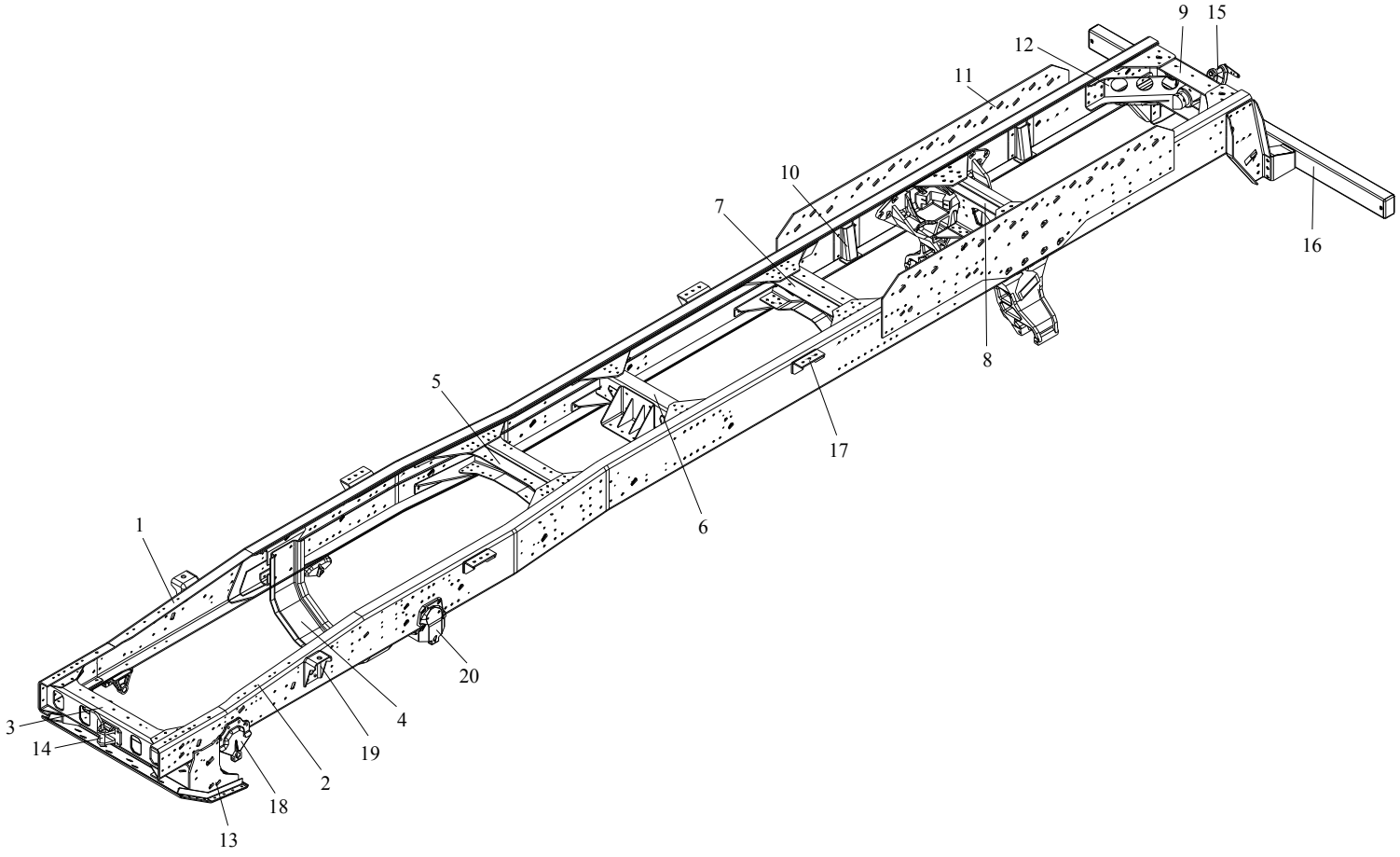

图 65　车架

Рис.64 Рама

65、车架Рама

标号 Номер на рисунке	零件号 Номер детали	零件名称 Наименование деталей	数量 Количество
	CQ1501645T	六角头导颈螺栓　Болт самоконтрящийся	8
	CQ32616	六角头凸缘锁紧螺母 Шестигранная крепежная гайка фланца	8
	2801105-453	发动机后悬置横梁左连接支架总成 Левая присоединительная стойка перекладины задней подвески двигателя	1
	2801110-453	发动机后悬置横梁右连接支架总成 Правая присоединительная стойка перекладины задней подвески двигателя	1
	CQ1501450T	六角头导颈螺栓 Болт самоконтрящийся	10
	CQ32614	六角头凸缘锁紧螺母 Шестигранная крепежная гайка фланца	10
5	2801110-368	第三横梁总成 3-ья перекладина в сборе	1
	Q4501234	半圆头铆钉 Заклепка с полукруглой головкой	40
	2801143-487	中横梁左上连接板 Левая верхняя присоединительная пластинка средней перекладины	1
	2801144-487	中横梁右上连接板 Правая верхняя присоединительная пластинка средней перекладины	1
	2801147-487	中横梁左下连接板 Правая нижняя присоединительная пластинка средней перекладины	1
	2801148-487	中横梁右下连接板Правая нижняя присоединительная пластинка средней перекладины	1
	CQ32716	六角头凸缘锁紧螺母Шестигранная крепежная фланцевая гайка	22
6	2801120-478	中一横梁总成[595]Средняя 1-ая перекладина в сборе [595]	1
	Q4501234	半圆头铆钉[595] Заклепка с полукруглой головкой [595]	12
	Q1841235T	六角头凸缘螺栓[595] Болт самоконтрящийся [595]	8
	CQ32612	六角头凸缘锁紧螺母[595] Гайка самоконтрищаяся [595]	8
	2801163-463	中二横梁连接板[595] Присоединительная пластинка средней 2-ой перекладины [595]	4
	Q4501455	半圆头铆钉[595]Заклепка с полукруглой головкой[595]	24
7	2801160-487	中二横梁总成 Средняя 2-ая перекладина в сборе	1
	Q4501234	半圆头铆钉 Заклепка с полукруглой головой	24
	Q1841235T	六角头凸缘螺栓 Болт самоконтрящийся	16
	CQ32612	六角头凸缘锁紧螺母 Шестигранная крепежная фланцевая гайка	16
	2801163-453	中二横梁左连接板 Левая присоединительная пластинка средней 2-ой перекладины	2

Q1851655T	六角头凸缘螺栓 Болт самоконтрящийся	22	2801164-453	中二横梁右连接板 Правая присоединительная пластинка средней 2-ой перекладины	2

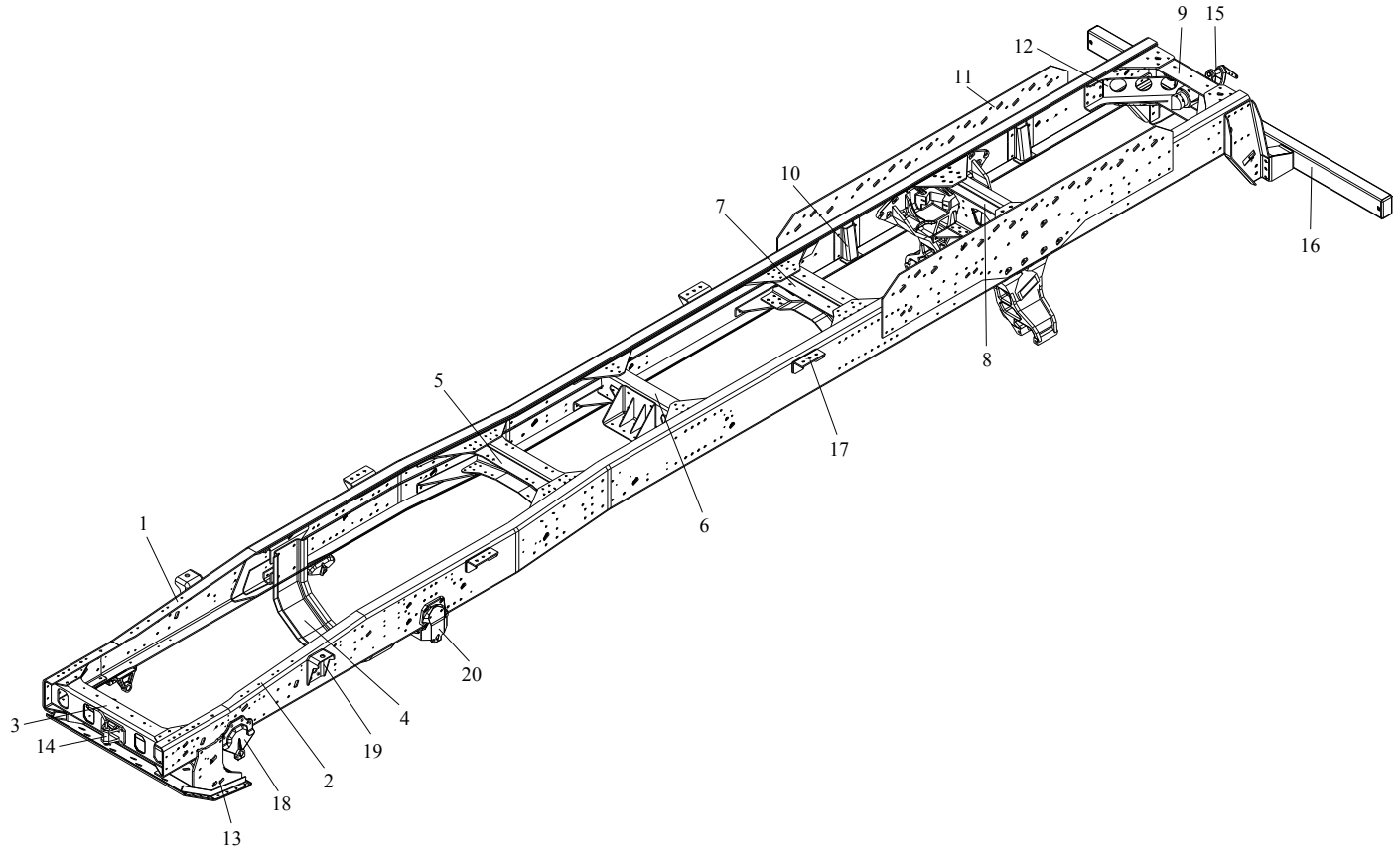

图 65　车架

Рис.65 Рама

65、车架Рама

标号 Номер на	零件号 Номер детали	零件名称 Наименование деталей	数量 Количество	标号 Номер на	零件号 Номер детали	零件名称 Наименование деталей	数量 Количество
	Q4501455	半圆头铆钉 Заклепка с полукруглой головкой	32		Q1841445T	六角头凸缘螺栓Болт самоконтрящийся	40
8	2801170-242	平衡悬架横梁总成 Перекладина подвески сбалансирования в сборе	1		CQ32614	六角头凸缘锁紧螺母Шестигранная крепежная фланцевая гайка	48
	2801177-242	平衡悬架横梁下连接板垫板 Прокладка нижний присоединительной пластинки перекладины подвески сбалансирования в сборе	2	12	2805054-487	角撑([595]装拖曳) Угловая опора ([595] сборка буксирования)	1
9	2801180-487	后横梁总成 Задняя перекладина в сборе	1		Q4501448	半圆头铆钉([595]装拖曳) Заклепка с полукруглой головкой ([595] сборка буксирования)	16
	Q4501440	半圆头铆钉Заклепка с полукруглой головкой	16	13	2802015-260	左发动机护板支架总成 Кронштейн левого щитка двигателя в сборе	1
	2801187-71A	左连接板-后横梁 Левая присоединительная пластинка – задняя перекладина	2		2802024-260	支架 Кронштейн	1
	2801188-71A	右连接板-后横梁 Правая присоединительная пластинка – задняя перекладина	2		Q1841650T	六角头凸缘螺栓 Болт самоконтрящийся	3
	Q1841445T	六角头凸缘螺栓 Болт самоконтрящийся	6		CQ32616	六角头凸缘锁紧螺母	3
	CQ32614	六角头凸缘锁紧螺母Шестигранная крепежная фланцевая гайка	6		Q40216	大垫圈 Большая шайба	2
10	2801035-487	平衡悬挂软垫左支架总成 Левая подставка мягкой прокладки подвески сбалансирования в сборе	4		2802020-260	右发动机护板支架总成 Кронштейн правого щитка двигателя в сборе	1
	CQ1501450T	六角头导颈螺栓 Болт самоконтрящийся	16		2802024-260	支架 Кронштейн	1
	CQ32614	六角头凸缘锁紧螺母Гайка самоконтрищаяся	16		2802020-260	右发动机护板支架总成 Кронштейн правого щитка двигателя в сборе	1
11	2801211-487	车厢连接板 Присоединительная пластинка фургона	2		2802024-260	支架 Кронштейн	1

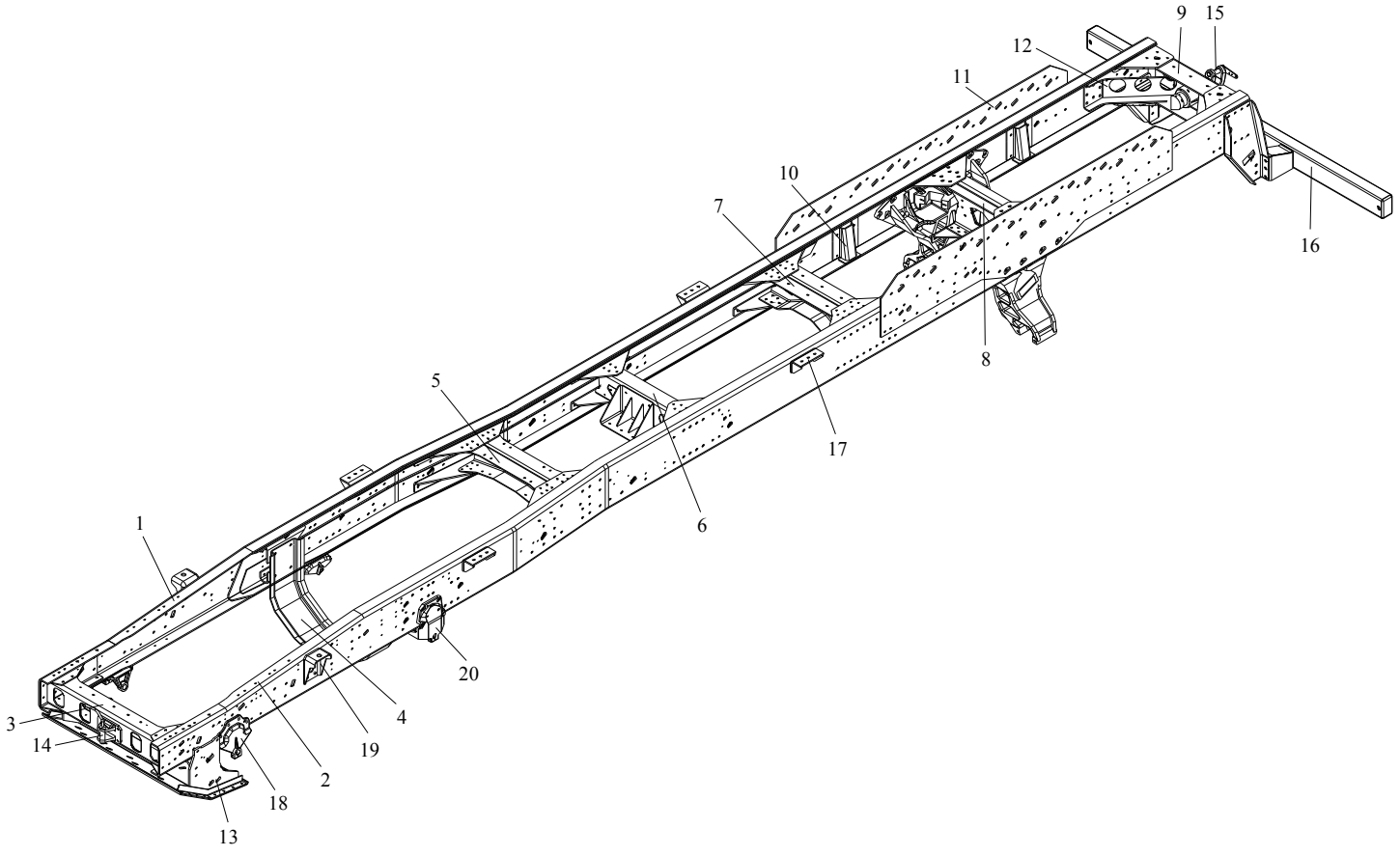
9
15
12
11
10
7
16
8
5
17
6
1
20
4
3
19
14
2
18
13

图 65　车架

Рис.65 Рама

65、车架Рама

标号 Номер на рисунке	零件号 Номер детали	零件名称 Наименование деталей	数量 Количество
	Q1841650T	六角头凸缘螺栓 Болт самоконтрящийся	3
	CQ32616	六角头凸缘锁紧螺母Шестигранная крепежная фланцевая гайка	3
	2802027-260	右垫块 Правый прокладной кусок	2
	CQ1501655	六角头导颈螺栓　Болт самоконтрящийся	2
	CQ34016	六角螺母 Шестигранная гайка	2
	Q40316	弹簧垫圈 Пружинная шайба	2
*	2802023-260	发动机护板 Щиток двигателя	1
	CQ1501230	六角头导颈螺栓　Болт самоконтрящийся	8
	CQ34012	六角螺母 Шестигранная гайка	8
*	Q40312	弹簧垫圈 Пружинная шайба	8
	Q40212	大垫圈 Большая шайба	16
14	2806050-367	插销座总成 Цоколь штекера в сборе	1
	CQ1501655T	六角头螺栓 Шестигранный болт	4
	Q40316	弹簧垫圈 Пружинная шайба	4
	CQ34016	螺母 Гайка	4
	2806010-367	插销总成 Штекер в сборе	1
	Q5005050	开口销 Шплинт	1
15	2806051-116	插销座(装拖钩) Цоколь штекера (сборка крючка буксирования)	1
	CQ1501650T	六角头导颈螺栓　Болт самоконтрящийся(сборка крюка буксирования)	4
	CQ34016	六角螺母 (装拖钩)Шестигранная гайка (сборка буксирования)	4
	Q40316	弹簧垫圈(装拖钩)Пружинная шайба(сборка буксирования)	4
	2806015-116	插销及链索总成([595]装拖钩) Палец и петля в сборе ([595] сборка крюка буксирования)	1
	2805010-177	拖曳装置总成([595]装拖曳) Буксированный механизм в сборе ([595] сборка буксирования)	1
	CQ1501670T	六角头导颈螺栓([595]装拖曳) Болт самоконтрящийся([595] сборка буксирования)	4
	CQ34016	六角螺母([595]装拖曳) Шестигранная гайка([595] сборка буксирования)	4
	Q40316	弹簧垫圈 ([595]装拖曳) Пружинная шайба ([595] сборка буксирования)	4
	2805015-177	拖曳钩总成([595]装拖曳)Крюк буксирования в сборе ([595] сборка буксирования)	1
	2805035-177	插销及链索总成([595]装拖曳) Палец и петля в сборе ([595] сборка буксирования)	1

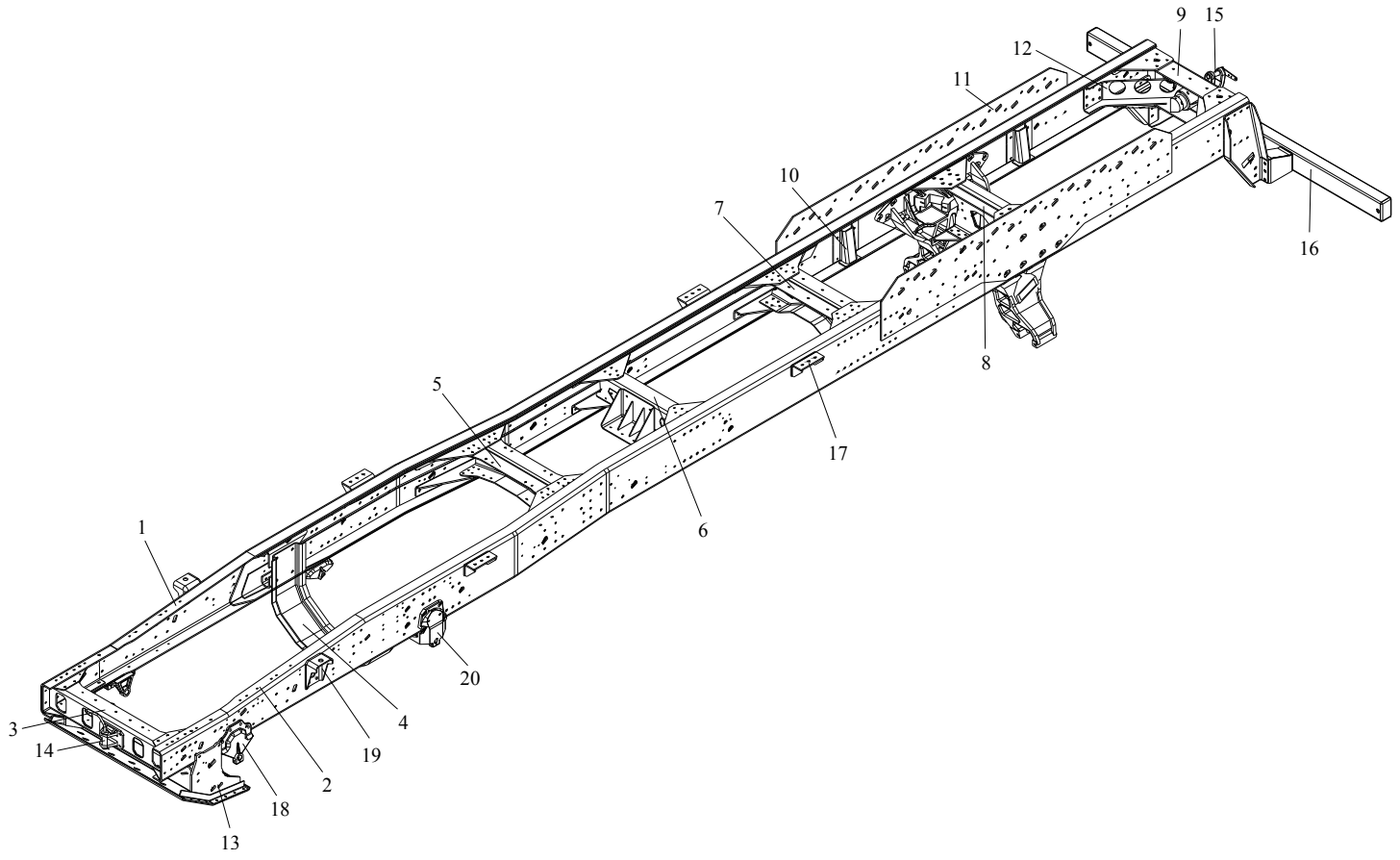
9
15
12
11
10
7
16
8
5
17
6
1
20
4
3
19
14
2
18
13

图 65　车架

Рис.65 Рама

65、车架 Рама

标号 Номер на рисунке	零件号 Номер детали	零件名称 Наименование деталей	数量 Количество
		缓冲块-拖曳钩([595]装拖曳)	
	2805042-177	Амортизационный кусок – крюк буксирования ([595] сборка буксирования)	1
	2805043-177	前挡片([595]装拖曳) Передняя защитная пластинка ([595] сборка буксирования)	1
	2805046-177	螺母-拖曳钩([595]装拖曳) Гайка – крюк буксирования ([595] сборка буксирования)	1
	2805052-177	前支承座([595]装拖曳) Цоколь передней опоры ([595] сборка буксирования)	1
	2805053-177	后挡片([595]装拖曳) Задняя защитная пластинка ([595] сборка буксирования)	1
	2805062-177	后支承座([595]装拖曳) Цоколь задней опоры ([595] сборка буксирования)	1
	CQ70001	直通式滑脂嘴([595]装拖曳) Непосредственная пресс-масленка ([595] сборка буксирования)	2
	2805072-177	前防尘罩([595]装拖曳) Передний пылезащитного чехла ([595] сборка буксирования)	1
	CQ1500812	六角头导颈螺栓 Болт самоконтрящийся([595]装拖曳)	2
	Q40308	弹簧垫圈 ([595]装拖曳) Пружинная шайба([595] сборка буксирования)	2
	Q5280855	弹性圆柱销([595]装拖曳) Пружинный цилиндровый палец ([595] сборка буксирования)	1
16	2809210-487	后防护横梁带过渡支架总成 Задняя защитная перекладина с проходной стойкой в сборе	1
	2809215-487	后防护横梁带过渡支架焊接总成 Задняя защитная перекладина с сварной стойкой в сборе	1
	2809213-240	端头-后防护横梁 Кончик – задняя защитная перекладина	2
	2809214-240	卡扣-后防护 Застежка – заднее ограждение	4
	2809211-487	后防护装置左支架 Левая стойка заднего ограждения	1
	2809212-487	后防护装置右支架 Правая стойка заднего ограждения	1
	Q1841455T	六角头凸缘螺栓 Болт самоконтрящийся	16
	CQ1501440T	六角头导颈螺栓 Болт самоконтрящийся	8
	CQ32614	六角头凸缘锁紧螺母 Гайка самоконтрищаяся	24
*	3716025A487	左组合后灯支架总成	1
*	3716030A487	右组合后灯支架总成	1
17	2801225-455	副车架连接角板总成 Присоединительная угловая пластина вспомогательной рамы	4
	Q1841655T	六角头凸缘螺栓 Болт самоконтрящийся	12

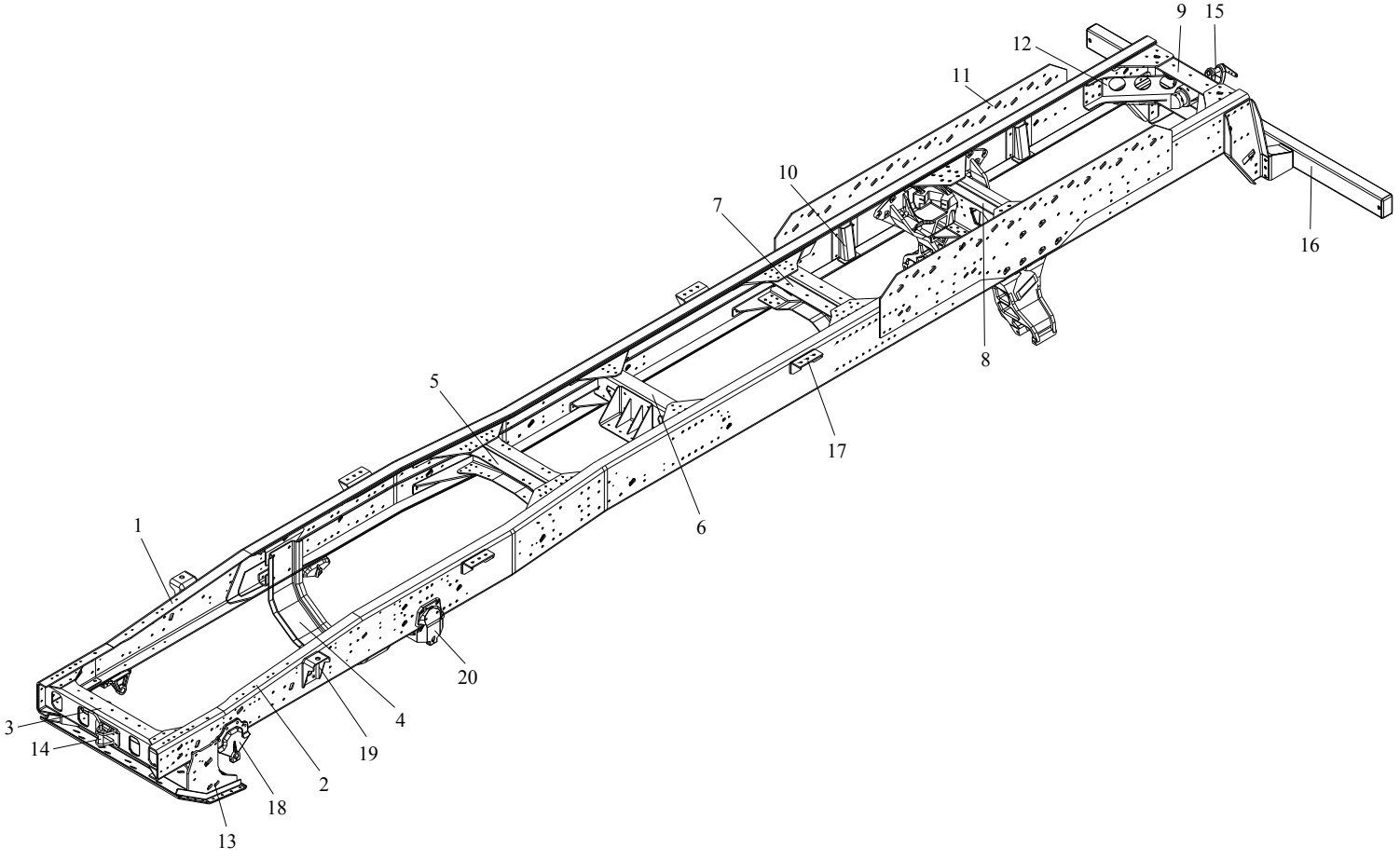

图 65　车架

Рис.65 Рама

65、车架Рама

标号 Номер на рисунке	零件号 Номер детали	零件名称 Наименование деталей	数量 Количество
	CQ32616	六角头凸缘锁紧螺母Шестигранная крепежная фланцевая гайка	12
18	2902441-242	前支架-前钢板弹簧 Передняя стойка – передняя рессора	2
	Q4501444	半圆头铆钉 Заклепка с полукруглой головкой	8
	2902517-242	螺栓(承认图)Болт (конечный пример)	4
	2902617-242	螺母 Гайка	4
19	2905412-242	右上支架-前减振器 Правая верхняя стайка – передний амортизатор	2
	CQ32614	六角头凸缘锁紧螺母Шестигранная крепежная фланцевая гайка	8
	CQ1501435T	六角头导颈螺栓 Болт самоконтрящийся	8
20	2902444-453	后支架-前钢板弹簧 Задняя стойка – передняя рессора	2
	Q1851875T	六角头凸缘螺栓 Болт самоконтрящийся	4
	Q1851855T	六角头凸缘螺栓 Болт самоконтрящийся	4
	CQ32718	六角头凸缘锁紧螺母Шестигранная крепежная фланцевая гайка	8

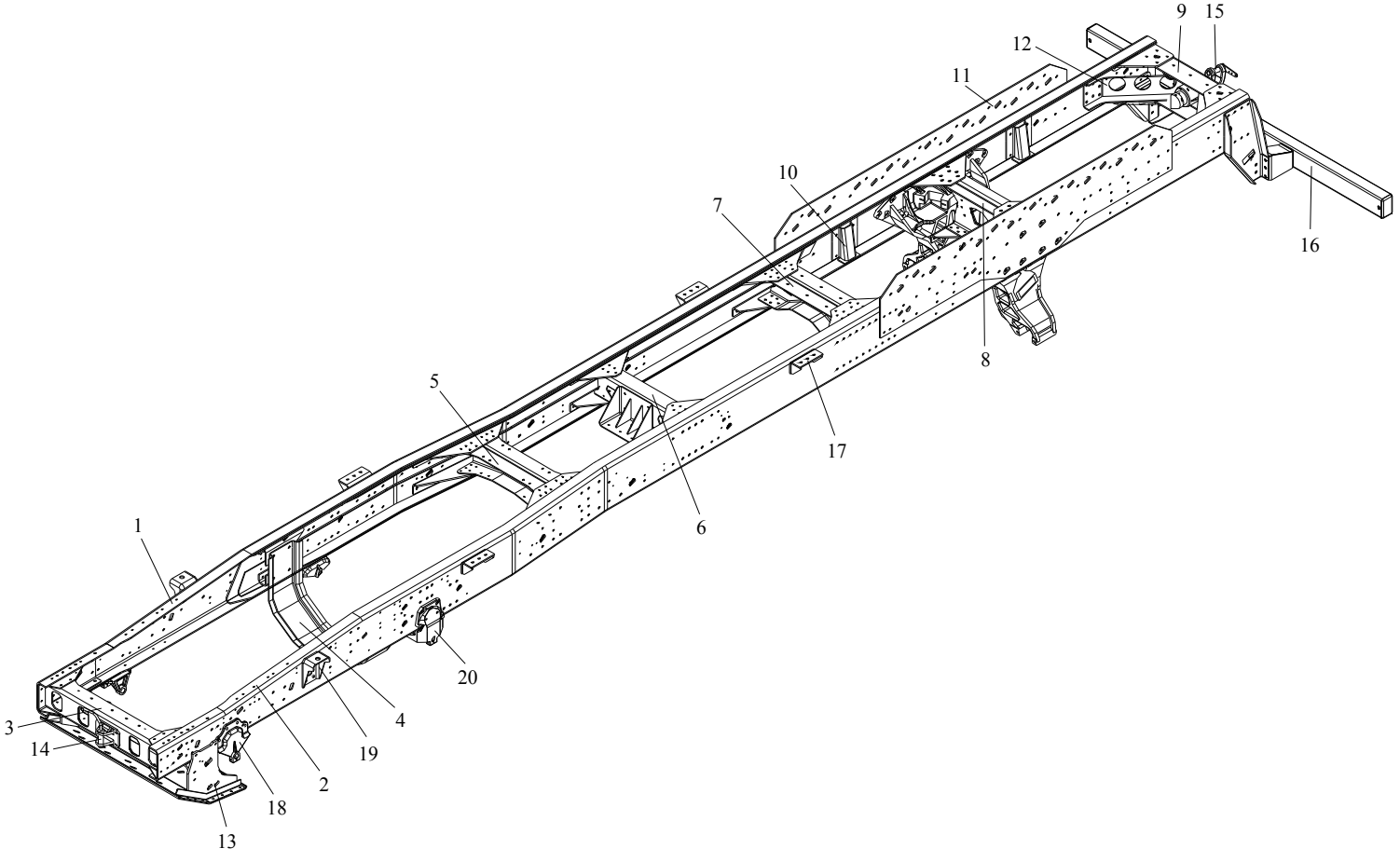

图 65　车架

Рис.65 Рама

66、前悬架系统Система передней подвески

标号 Номер на рисунке	零件号 Номер детали	零件名称 Наименование деталей	数量 Количество
1	2902015-453	左前钢板弹簧总成 Левая передняя рессора в сборе	1
	2902201-453	前钢板弹簧第一片 Первый лист передней рессоры	1
	2902202-453	前钢板弹簧第二片 Второй лист передней рессоры	1
	2902203-453	前钢板弹簧第三片 Третий лист передней рессоры	1
	2902204-453	前钢板弹簧第四片 Четвертый лист передней рессоры	1
	2902206-453	前钢板弹簧第五片 Пятый лист передней рессоры	1
	2902207-453	前钢板弹簧第六片 Шестой лист передней рессоры	1
	2902208-453	前钢板弹簧第七片 Седьмой лист передней рессоры	1
	2902209-453	前钢板弹簧第八片 Восьмой лист передней рессоры	1
	2902211-453	前钢板弹簧第九片 Девятый лист передней рессоры	1
	2905431-1H	前减振器下支架 Нижняя стойка переднего амортизатора	1
2	2902136-245	夹箍-前钢板弹簧第七片 Скоба – седьмой лист передней рессоры	4
3	2902136-324	夹箍-辅助钢板弹簧第九片 Скоба – девятый лист вспомогательной рессоры	4
4	2902161-453	中心螺栓-前钢板弹簧 Центральный болт – передняя рессора	2
5	CQ34114	六角螺母 Шестигранная гайка	2
6	2912171-03	隔管-后钢板弹簧夹箍 Трубопровод перегородки – скоба задней рессоры	8
7	CQ15010115	六角头导颈螺栓 Болт самоконтрящийся	8
8	CQ35010	六角薄螺母 Шестигранная тонкая гайка	8
9	2902471-1H	销-前钢板弹簧支架 Палец-стойка передней рессоры	1
10	CQ1611270	六角头螺栓 Шестигранный болт	6
11	CQ34112	六角螺母 Шестигранная гайка	6
*12	Q40312	弹簧垫圈 Пружинная шайба	6
13	CQ70001	直通滑脂嘴 Непосредственная пресс-масленка	2
14	2902471-116	销-前钢板弹簧支架 Палец - стойка передней рессоры	2
15	CQ70001	直通滑脂嘴 Непосредственная пресс-масленка	2
16	2902465-1H	前钢板弹簧吊环及衬套总成 Крюк и втулка передней рессоры в сборе	2
*	2902466-371	吊环-前钢板弹簧 Кольцо – передняя рессора	2
	2912121-03	衬套-前钢板弹簧吊环 Втулка – кольцо передней рессоры	2
17	2902481-1H	销-前钢板弹簧吊环 Палец – кольцо передней рессоры	2
*18	2902406-4E	盖板-前轴钢板弹簧Накладка -пластина стальной рессоры переднего вала	2

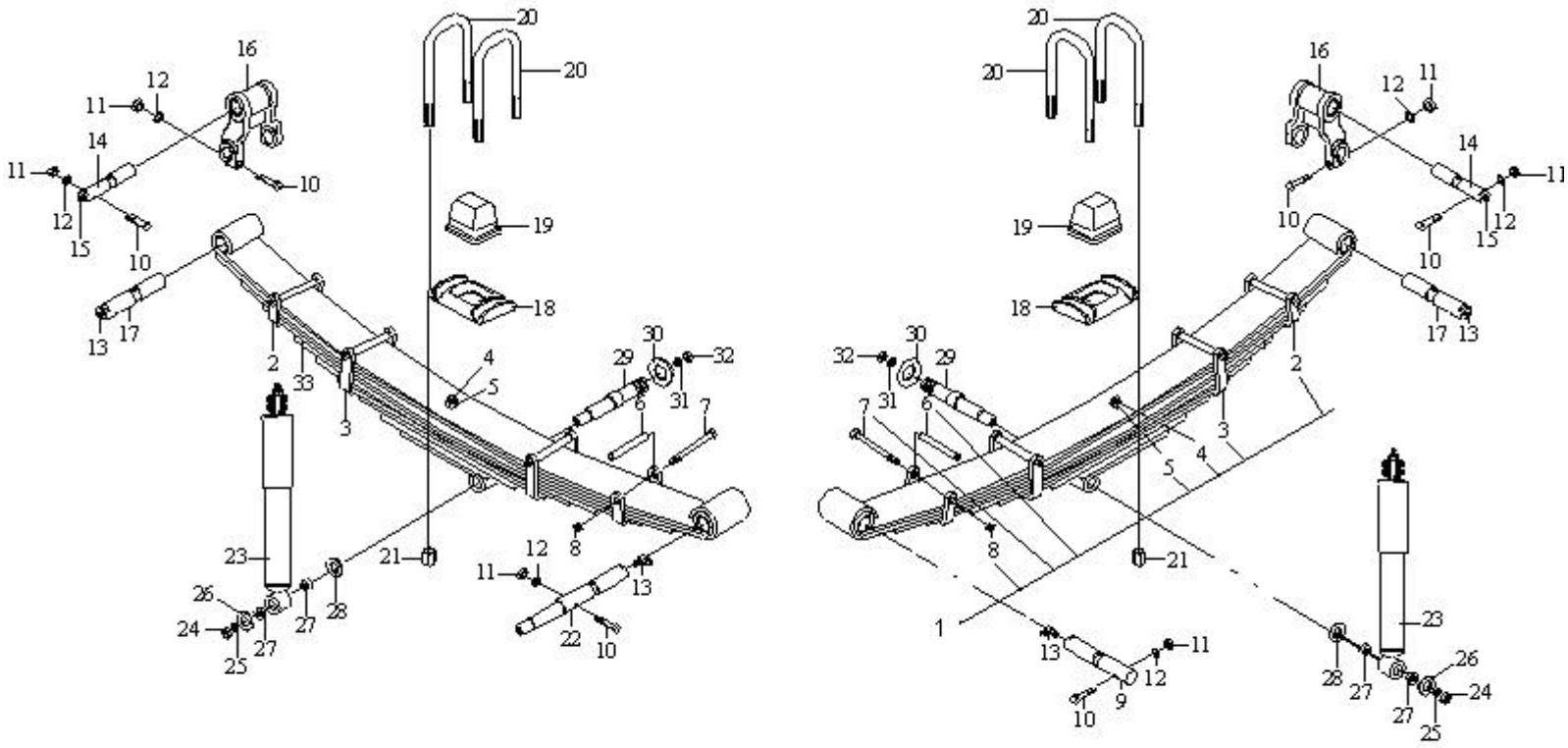

图 66　前悬架系统

Рис.66 Система передней подвески

66、前悬架系统Система передней подвески

标号 Номер на рисунке	零件号 Номер детали	零件名称 Наименование деталей	数量 Количество
*19	2902432-40	软垫-前钢板弹簧 Мягкая прокладка – передняя рессора	2
*20	2902411-228	U 形螺栓-紧固前钢板弹簧及稳定杆支架用 U-образный болт-опора для закрепления передней рессоры и стабильного стержня	4
21	2902413-03	螺母 Гайка	8
22	2902471-367	销-前钢板弹簧支架 Палец – стойка передней рессоры	1
*23	2905010-371	前减振器总成 Передний амортизатор в сборе	2
24	CQ34118	六角螺母 Шестигранная гайка	2
25	Q40318	弹簧垫圈 Пружинная шайба	2
26	2905434-1H	外垫圈-橡胶衬套 Внешняя шайба – резиновая втулка	2
27	2905418-1H	橡胶衬套-前减振器 Резиновая втулка – передний амортизатор	4
28	2905433-1H	内垫圈-橡胶衬套 Внутренняя шайба – резиновая втулка	2
29	2905417-1H	下连接销-前减振器 Нижний присоединительный палец – передний амортизатор	2
30	Q40124	垫圈 Шайба	2
31	Q40324	弹簧垫圈 Пружинная шайба	2
32	CQ34124	六角螺母 Шестигранная гайка	2
33	2902020-453	右前钢板弹簧总成 Правая передняя рессора в сборе	1
	2902201A453	前钢板弹簧第一片 Первый лист передней рессоры	1
	2902202A453	前钢板弹簧第二片 Второй лист передней рессоры	1
	2902203A453	前钢板弹簧第三片 Третий лист передней рессоры	1
	2902204A453	前钢板弹簧第四片 Четвертый лист передней рессоры	1
	2902206A453	前钢板弹簧第五片 Пятый лист передней рессоры	1
	2902207A453	前钢板弹簧第六片 Шестой лист передней рессоры	1
	2902208A453	前钢板弹簧第七片 Седьмой лист передней рессоры	1
	2902209A453	前钢板弹簧第八片 Восьмой лист передней рессоры	1
	2902211A453	前钢板弹簧第九片 Девятый лист передней рессоры	1
	2905431-1H	前减振器下支架 Нижняя стойка переднего амортизатора	1

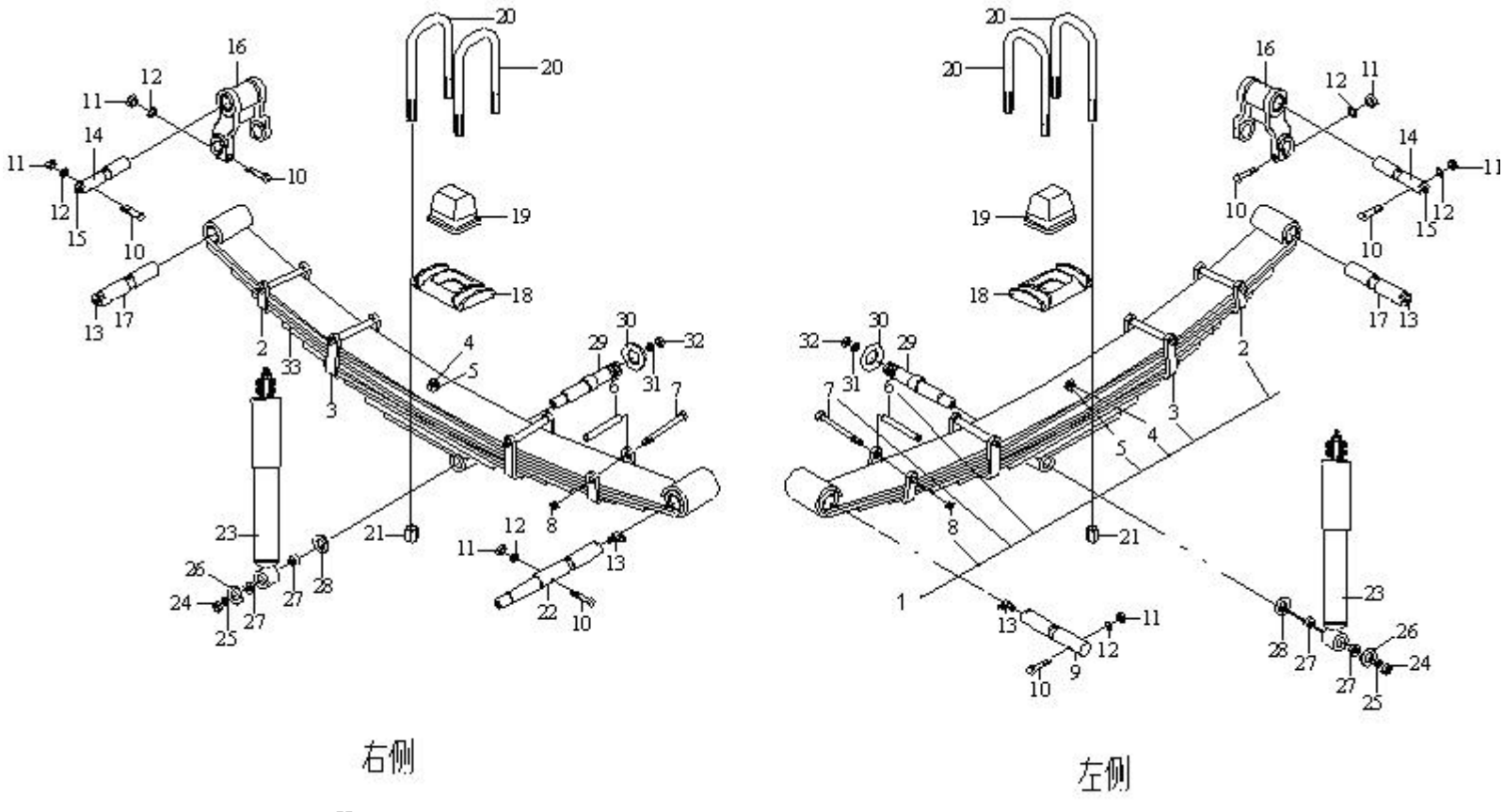

图 66　前悬架系统

Рис. 66 Система передней подвески

67、后悬架Задняя подвеска

标号 Номер на	零件号 Номер детали	零件名称 Наименование деталей	数量 Количество
*1	2912010-260	后钢板弹簧总成 Задняя рессора в сборе	2
	2912201-260	后钢板弹簧第一片 Первый лист задней рессоры	2
	2912202-260	后钢板弹簧第二片 Второй лист задней рессоры	2
	2912203-260	后钢板弹簧第三片 Третий лист задней рессоры	2
	2912204-260	后钢板弹簧第四片 Четвертый лист задней рессоры	4
	2912206-260	后钢板弹簧第五片 Пятый лист задней рессоры	4
	2912207-260	后钢板弹簧第六片 Шестой лист задней рессоры	2
	2912208-260	后钢板弹簧第七片 Седьмой лист задней рессоры	2
	2912209-260	后钢板弹簧第八片 Восьмой лист задней рессоры	2
	2912211-260	后钢板弹簧第九片 Девятый лист задней рессоры	2
	2912212-260	后钢板弹簧第十片 Десятый лист задней рессоры	2
2	2912131-260	夹箍-后钢板弹簧第六片 Скоба – шестой лист задней рессоры	4
3	2912161-260	中心螺栓-后钢板弹簧 Центральный болт – задняя рессора	2
4	CQ34116T	六角螺母 Шестигранная гайка	2
5	2912171-03	隔管-后钢板弹簧夹箍 Трубопровод перегородки – скоба задней рессоры	4
6	CQ15010115	六角头导颈螺栓 Болт самоконтрящийся	4
7	CQ35010	六角薄螺母 Шестигранная тонкая гайка	4
*8	2912411-260/C	U 形螺栓- U-образный болт	4
*9	2912406-242	盖板Накладка	2
*10	2912413-260	螺母-紧固 U 形螺栓用 Гайка- для крепления U-образного болта	8
11	Q18520120T	六角头凸缘螺栓 Болт самоконтрящийся	4
*12	2919005-260	前上反作用杆带橡胶接头总成 Передний реакционный рычаг с резиновым соединением в сборе	1
*13	2919015-260	后上反作用杆带橡胶接头总成 Задний реакционный рычаг с резиновым соединением в сборе	1
14	T32720TF2	spl 六角小法兰面防松螺母 Маленькая шестигранная фланцевая стопорная гайка spl	4
*15	2918046A260	平衡悬架钢板弹簧座下盖 Верхняя покрышка рессоры подвески сбалансирования	2
*16	2918042-242	衬套-平衡悬架钢板弹簧座 Втулка пружинная опора рессоры подвески сбалансирования	2
*17	2918041A260	平衡悬架钢板弹簧座上盖 Нижняя покрышка пружинной опоры рессоры подвески сбалансирования	2
18	2918017-242	垫圈 Шайба	2

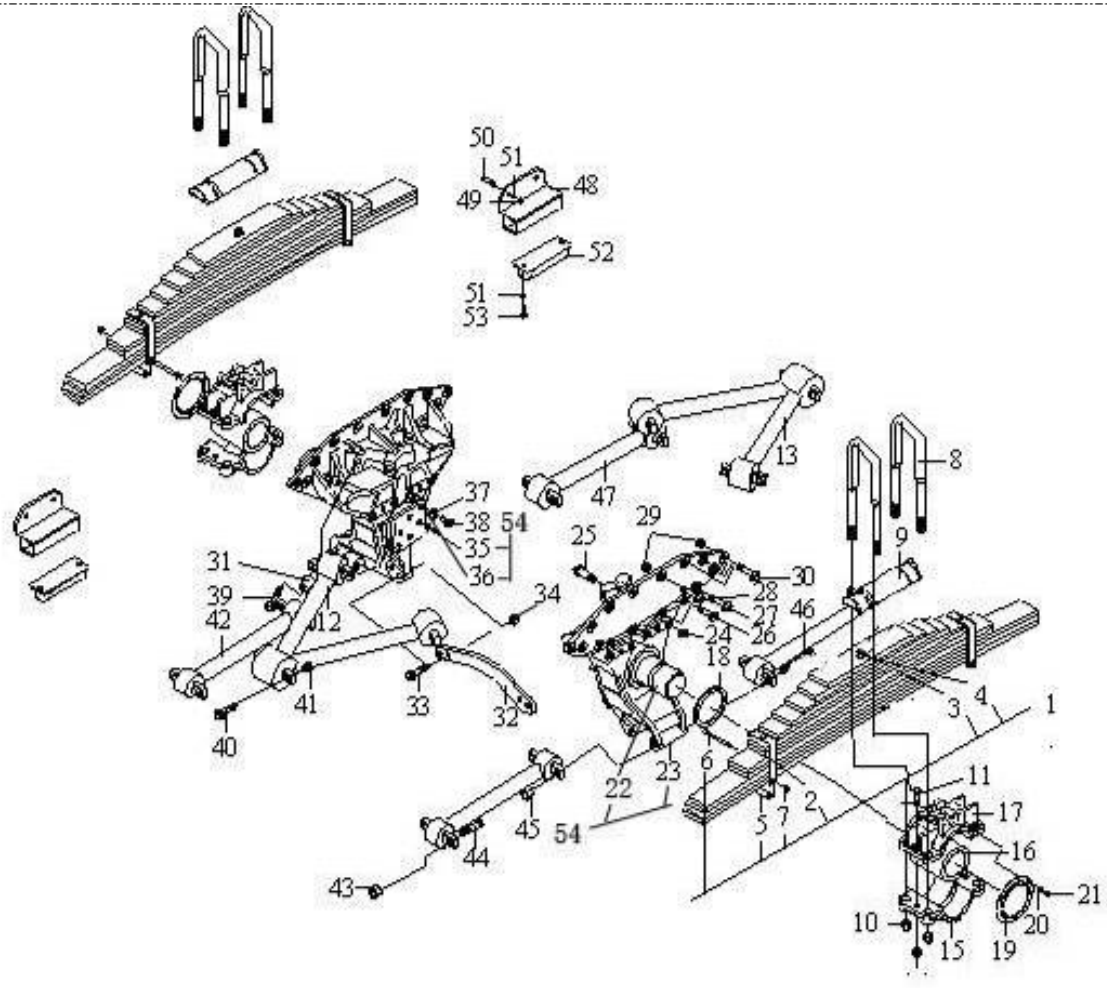

图 67　后悬架

Рис.67 Задняя подвеска

67、后悬架Задняя подвеска

标号 Номер на рисунке	零件号 Номер детали	零件名称 Наименование деталей	数量 Количество
*19	2918072-242	盖-平衡悬架钢板弹簧座 Покрышка цоколя рессоры подвески сбалансирования	2
20	Q40308	弹簧垫圈 Пружинная шайба	6
21	CQ1500816	六角头导颈螺栓 Болт самоконтрящийся	6
*54	S2918010-242J	平衡悬架及支架轴及平衡悬架支架总成（体现钢丝螺套方案）	2
22	2918020-242	平衡悬架轴及固定板总成 Вал подвески сбалансирования и крепежная плита в сборе	2
	2918011-242	平衡悬架轴 Вал подвески сбалансирования	2
	2918013-242	固定板-平衡悬架轴 Крепежная плита – вал подвески сбалансирования	2
23	2918015-260	平衡悬架支架带钢丝螺套总成 Стойка сбалансирования с проволочной червячной втулкой в сборе	2
	2918016-260	支架-平衡悬架 Стойка – подвеска сбалансирования	2
	22X1.5X20	钢丝螺套 Проволочная червячная втулка	8
35	CQ1511640T	六角头导颈螺栓 Болт самоконтрящийся	8
36	Q40316	弹簧垫圈 Пружинная шайба	8
24	T32720TF2	spl 六角小法兰面防松螺母 Шестигранная фланцевая стопорная	12
25	2918516-260	螺栓 Болт	12
26	CQ1511845TS	六角头导颈螺栓 Болт самоконтрящийся	8
27	Q1851855T	六角头凸缘螺栓 Болт самоконтрящийся	4
28	2918512-242	螺栓 Болт	4
29	T32718TF2	spl 六角小法兰面防松螺母 Шестигранная маленькая фланцевая стопорная гайка spl	20
30	2918511-242	螺栓 Болт	16
31	2919519-260	垫片-反作用杆接头总成 Прокладка – соединение реакционной штанги в сборе	8
*32	2919172A260	连接板 Присоединительная пластинка	1
33	2905521-20A	螺栓 Болт	4
34	T32720TF2	spl 六角小法兰面防松螺母 Шестигранная маленькая фланцевая стопорная гайка spl	4
37	CQ1512445T	六角头导颈螺栓 Болт самоконтрящийся	4
38	Q40324	弹簧垫圈 Пружинная шайба	4
39	CQ15122100T	六角头导颈螺栓 Болт самоконтрящийся	8
40	2919511-242	六角头法兰面螺栓 Болт самоконтрящийся	4
*41	T32724TF2	反作用杆螺母 Гайка шестигранная	4
*42	2919010-260	前下反作用杆带橡胶接头总成 Передняя нижняя реакционная штанга с	2
43	T32724TF2	spl 六角小法兰面防松螺母 Шестигранная маленькая фланцевая стопорная гайка spl	8

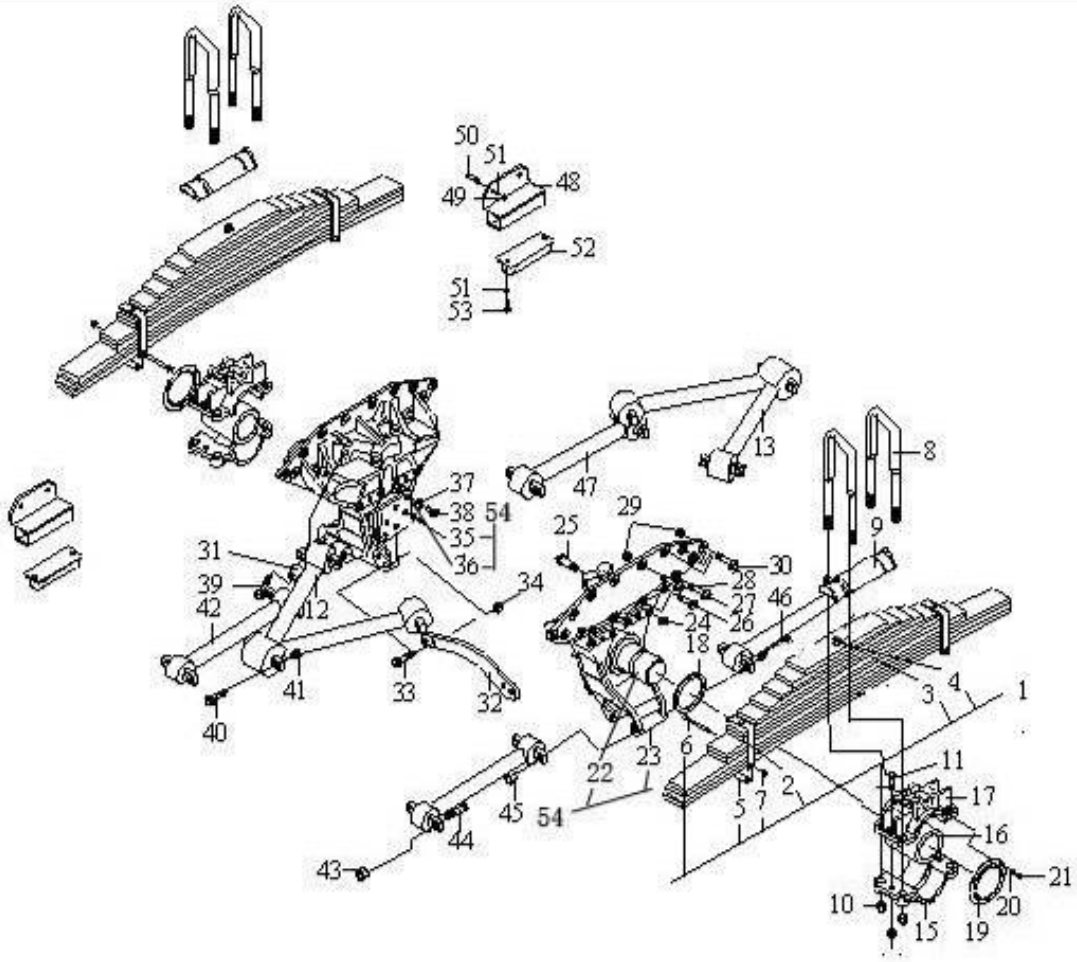

图 67　后悬架

Рис.67 Задняя подвеска

67、后悬架Задняя подвеска

标号 Номер на рисунке	零件号 Номер детали	零件名称 Наименование деталей	数量 Количество
44	CQ1512495T	六角头导颈螺栓 Болт самоконтрящийся	8
45	T32724TF2	spl 六角小法兰面防松螺母 Шестигранная маленькая фланцевая стопорная гайка spl	4
*46	2919161-242	螺栓 Болт	4
*47	2919020-260	后下反作用杆带橡胶接头总成 Задняя нижняя реакционная штанга с резиновым соединением в сборе	2
*46	2919161-242	螺栓 Болт	4
*47	2919020-260	后下反作用杆带橡胶接头总成 Задняя нижняя реакционная штанга с резиновым соединением в сборе	2
48	2912435-242	限位支架总成-中桥左侧(后桥右侧)Стойка ограничения в сборе – левая сторона среднего моста	4
	2912455-242	限位底板及焊接螺母总成-中左后右	4
	2912437-242	限位连接板-中桥左侧(后桥右侧) Плинтус ограничения и сварная гайка в сборе – средняя левая	4
49	Q34012T	六角螺母 Шестигранная гайка	8
50	CQ1501245T	六角头导颈螺栓 Болт самоконтрящийся	8
*51	Q40312	弹簧垫圈 Пружинная шайба	16
*52	2912434-242	后钢板弹簧软垫-后桥右侧中桥左侧 Упруга я прокладка задней пластины стальной рессоры-на	4
53	CQ1501230T	六角头导颈螺栓 Болт самоконтрящийся	8

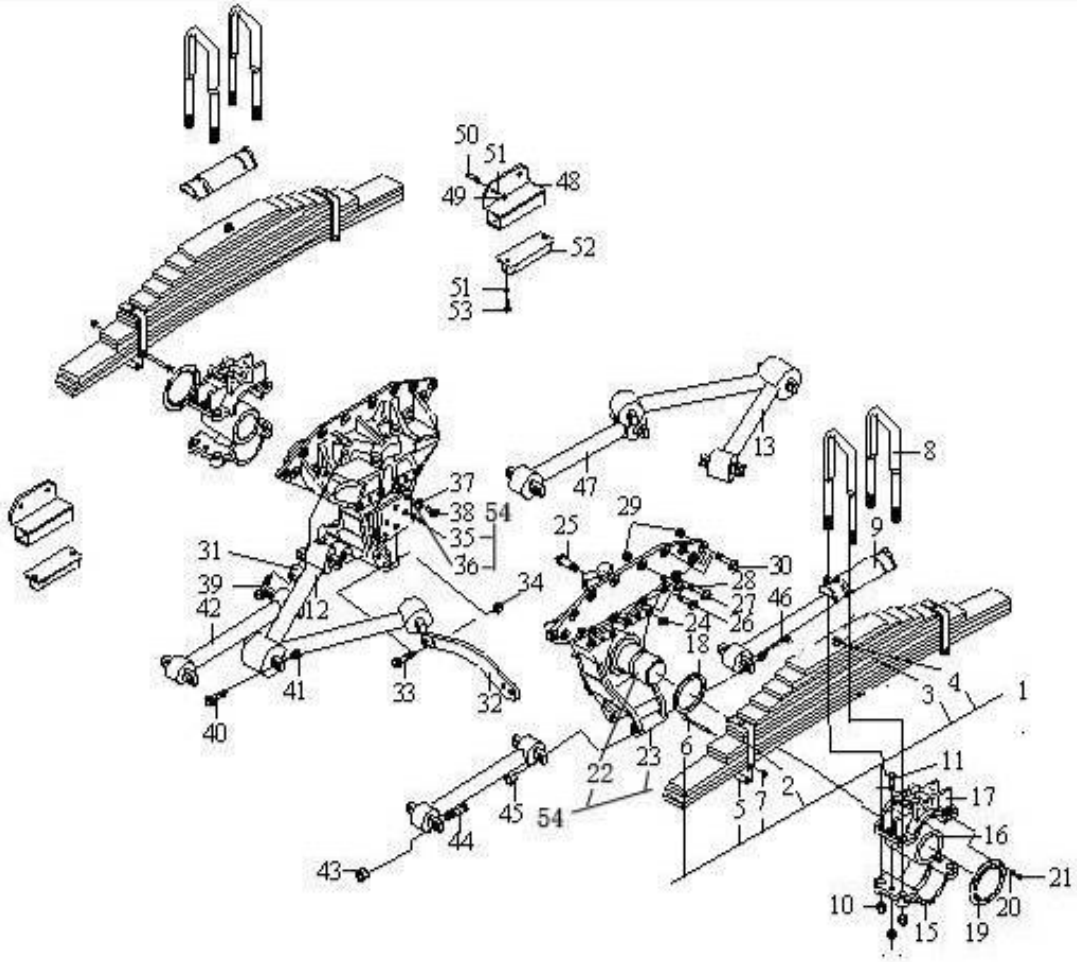

图 67　后悬架

Рис.67 Задняя подвеска

68、前轴及转向横拉杆Передний вал и рулевая поперечная штанга

标号 Номер на рисунке	零件号 Номер детали	零件名称 Наименование деталей	数量 Количество
*1	3000010A523	前轴总成 Передняя ось в сборе	1
	3001011-242	前轴（半成品）	1
2	3001041-4E	垫圈-前轴转向节 Шайба – рулевой шарнир передней оси	2 选
	3001042-4E	垫圈-前轴转向节 Шайба – рулевой шарнир передней оси	2 择
	3001043-4E	垫圈-前轴转向节 Шайба – рулевой шарнир передней оси	2 其
	3001049-4E	垫圈-前轴转向节 Шайба – рулевой шарнир передней оси	2 二 Выбирать 2 из них
*3	329910A-1	推力圆锥滚子轴承 Натяжной конический подшипник качания	2
4	3001026-4E	衬套-转向节 Втулка – рулевой шарнир	4
5	3001020B1H	右转向节及衬套总成 Правый рулевой шарнир и втулка в сборе	1
	3001022B1H	右转向节 Правый шарнир	1
6	3001015B1H	左转向节及衬套总成 Левый рулевой шарнир и втулка в сборе	1
	3001021B1H	左转向节 Левый рулевой шарнир	1
*7	3001044-4E	主销-转向节 Шкворень – рулевой шарнир	2
*8	3001046-A2S	锁销Замок-задвижка	2
9	Q40314	弹簧垫圈 Пружинная шайба	2
10	CQ34014	螺母-楔形锁销 Гайка - присказочный замковой палец	2
11	3001048-4E	垫密片-转向节主销盖板 Прокладная уплотнительная прокладка – накладка шкворня рулевого шарнира	4
12	3001047-4E	盖板-转向节主销孔 Накладка – отверстие шкворня рулевого шарнира	4
13	Q40308	弹簧垫圈 Пружинная шайба	8
14	CQ1500814	螺栓-转向节主销孔盖板 Болт – накладка отверстия шкворня рулевого шарнира	8
15	Q5510832	键 Клавиша	3
16	3001032-174	右转向节臂 Рычаг правого рулевого шарнира	1
17	3001031-174	左转向节臂 Рычаг левого рулевого шарнира	1
18	CQ38736	螺母 Гайка	3
19	Q5006070	开口销 Шплинт	3
20	3001034A1H	转向节上臂 Верхний рычаг	1
21	CQ70001	滑脂嘴总成 Пресс-масленка в сборе	4
22	CQ34116	螺母-转向节止柱 Гайка – стопорная колонна рулевого шарнира	2
23	3001036-4E	止柱-转向节 Стопорная колонна – рулевой шарнир	2
	3003050-174	转向横拉杆总成 Рулевая поперечная штанга в сборе	1
24	3003054-174	转向横拉杆 Рулевая поперечная штанга в сборе	1
25	3003056-1H	环箍-转向拉杆 Скоба – рулевая штанга	2

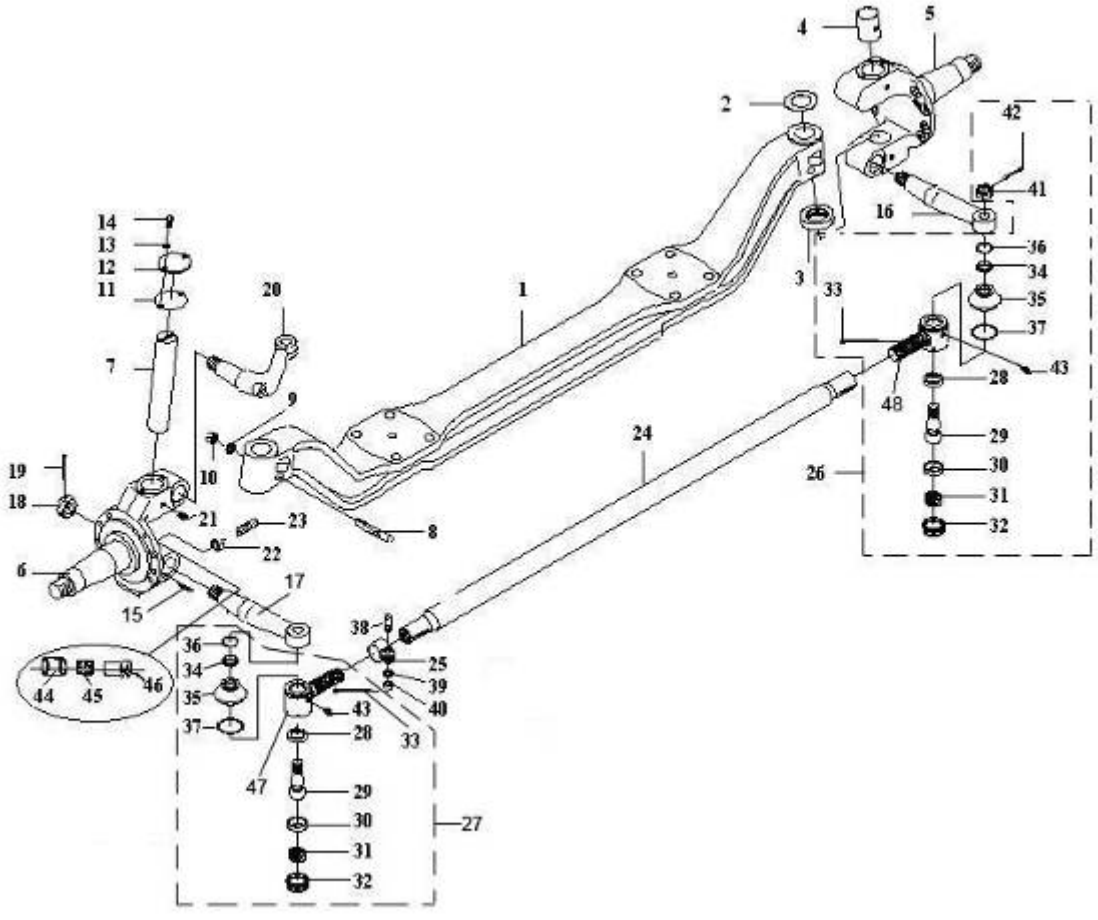

图 68　前轴及转向横拉杆

Рис.68 Передняя ось и рулевая поперечная штанга

68、前轴及转向横拉杆Передняя ось и рулевая поперечная штанга

标号 Номер на рисунке	零件号 Номер детали	零件名称 Наименование деталей	数量 Количество
*26	3003060-1H	右接头总成-转向横拉杆 Правое соединение в сборе – рулевая поперечная штанга	1
48	3003062-1H	右接头-转向横拉杆 Правое соединение – рулевая	1
28	3003067-1H	上球头碗-转向拉杆接头 Верхняя шариковая манжета – соединение рулевой штанги	1
29	3003032-1H	球头销 Шариковый палец	1
30	3003066-1H	下球头碗-转向拉杆接头 Нижняя шариковая манжета – соединение рулевой штанги	1
31	3003068-01	弹簧-转向横拉杆 Пружина – рулевая поперечная штанга	1
32	3003069-1H	螺塞-转向拉杆接头 Пробка – соединение рулевой штанги	1
33	Q5005080	开口销 Шплинт	1
34	3003074-4E	固定套-转向拉杆接头密封罩 Стопорный чехол – уплотнительный чехол соединения рулевой штанги	1
35	3003071-1H	密封罩-转向拉杆接头 Уплотнительный чехол – соединение рулевой штанги	1
36	3003077-4E	上弹簧-转向拉杆接头密封罩 Верхняя пружина – уплотнительный чехол рулевой штанги	1
37	3003076-4E	下弹簧-转向拉杆接头密封罩 Нижняя пружина – уплотнительный чехол соединения рулевой штанги	1
43	CQ70001	滑脂嘴 Пресс-масленка	1
41	CQ38722	螺母-球头销 Гайка – шариковый палец	1
42	Q5005045	开口销 Шплинт	1
*27	3003055-1H	左接头总成-转向横拉杆 Левое соединение в сборе – рулевая	1
47	3003061-1H	左接头-转向横拉杆 Левое соединение – рулевая поперечная штанга	1
28	3003067-1H	上球头碗-转向拉杆接头 Верхняя шариковая манжета – соединение рулевой штанги	1
28	3003067-1H	上球头碗-转向拉杆接头 Верхняя шариковая манжета – соединение рулевой штанги	1
29	3003032-1H	球头销 Шариковый палец	1
30	3003066-1H	下球头碗-转向拉杆接头 Нижняя шариковая манжета – соединение рулевой штанги	1
31	3003068-01	弹簧-转向横拉杆 Пружина – рулевая поперечная штанга	1
32	3003069-1H	螺塞-转向拉杆接头 Пробка – соединение рулевой штанги	1
33	Q5005080	开口销 Шплинт	1
34	3003074-4E	固定套-转向拉杆接头密封罩 Стопорный чехол – уплотнительный чехол соединения рулевой штанги	1
35	3003071-1H	密封罩-转向拉杆接头 Уплотнительный чехол – соединение рулевой штанги	1

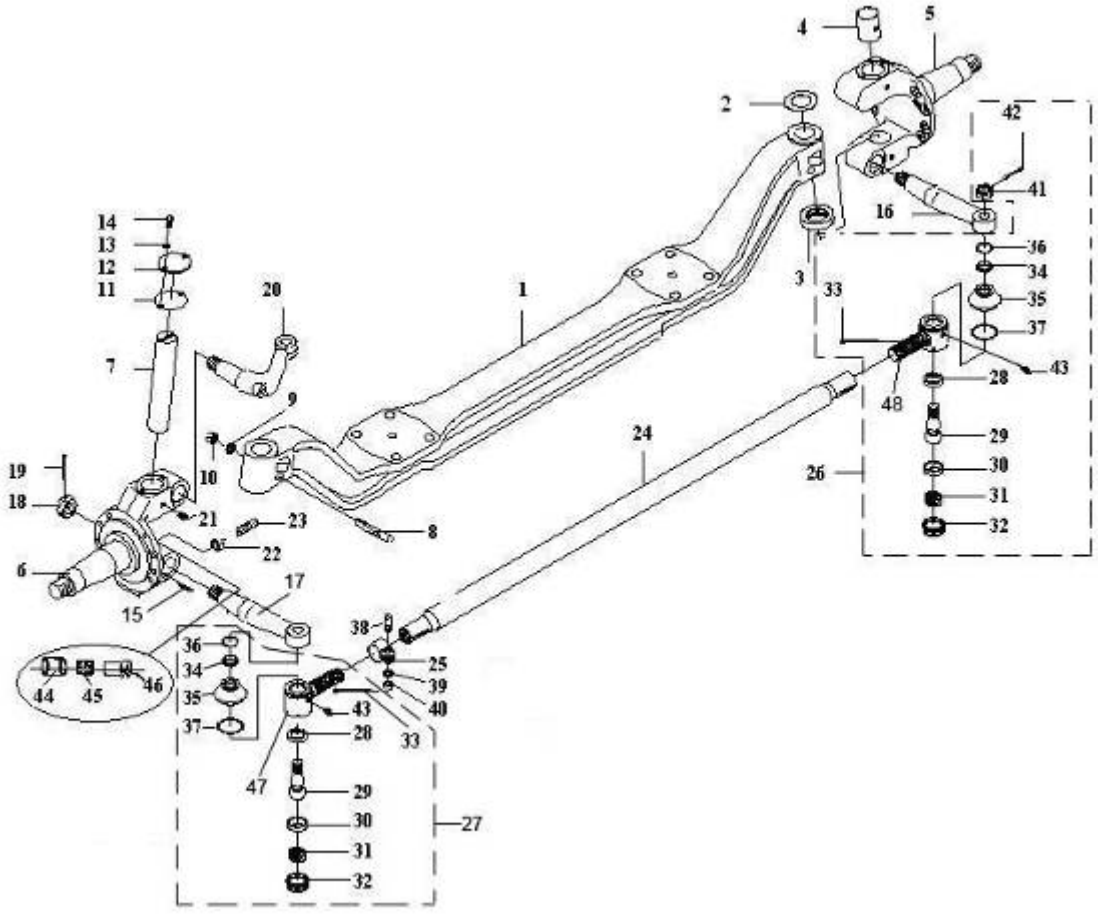

图 68　前轴及转向横拉杆

Рис.68 Передняя ось и рулевая поперечная штанга

68、前轴及转向横拉杆Передняя ось и рулевая поперечная штанга

标号 Номер на рисунке	零件号 Номер детали	零件名称 Наименование деталей	数量 Количество
36	3003077-4E	上弹簧-转向拉杆接头密封罩 Верхняя пружина – уплотнительный чехол рулевой штанги	1
37	3003076-4E	下弹簧-转向拉杆接头密封罩 Нижняя пружина – уплотнительный чехол соединения рулевой штанги	1
41	CQ38722	螺母-球头销 Гайка – шариковый палец	1
42	Q5005045	开口销 Шплинт	1
43	CQ70001	滑脂嘴 Пресс-масленка	1
38	CQ1501460	螺栓 Болт	2
39	Q40314	弹簧垫圈 Пружинная шайба	2
40	CQ34014	螺母 Гайка	2
44	3550111B1H	传感器座前轮制动器 Тормозные механизмы передних колес цоколя датчика	2
*45	3550360-6S	轮速传感器总成 Датчик скоростей колес в сборе	2
*46	3550361-6S	衬套－传感器 Чехол датчика	2

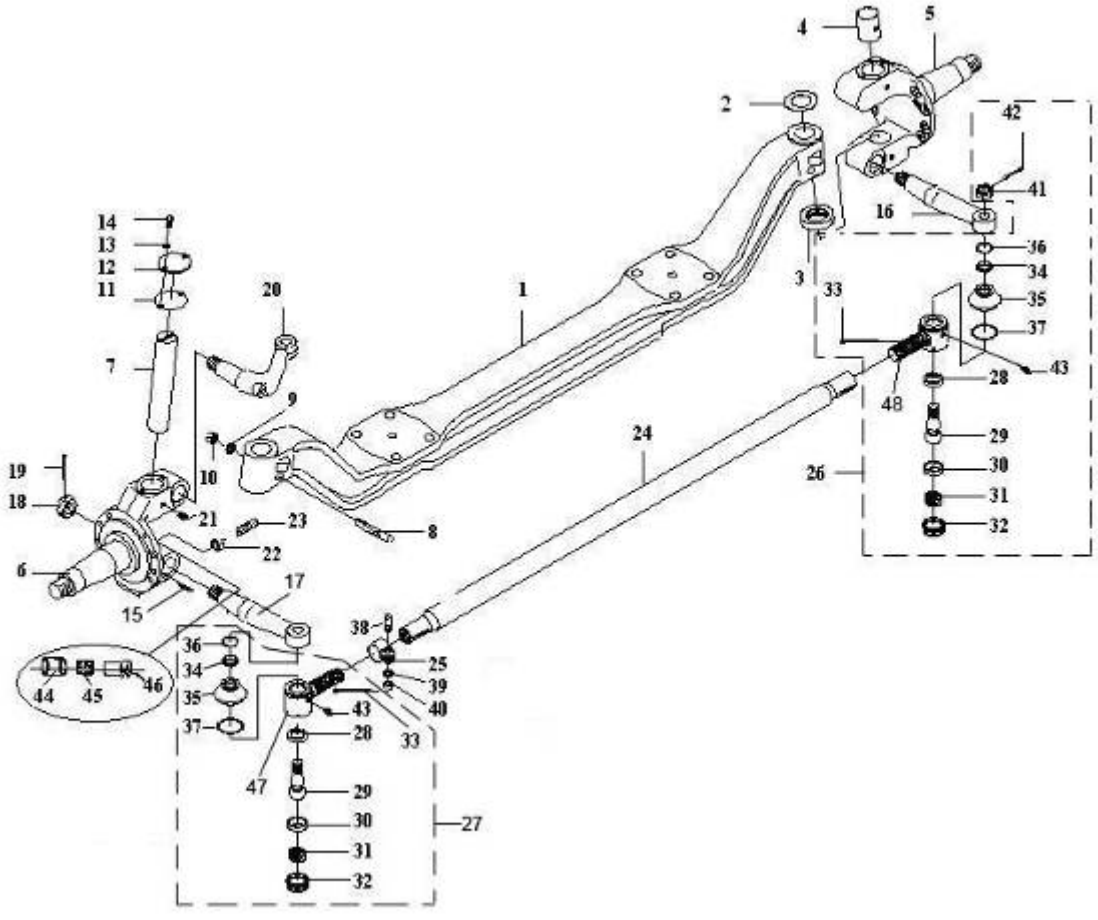

图 68　前轴及转向横拉杆

Рис.68 Передняя ось и рулевая поперечная штанга

69、转向纵拉杆Рулевая вертикальная штанга

标号 Номер на рисунке	零件号 Номер детали	零件名称 Наименование деталей	数量 Количество
21	3003010-367	前转向纵拉杆总成Агрегат продольного рычага переднего поворота	1
1	3003016-367	转向纵拉杆 Рулевая вертикальная штанга	1
2	3003056-1H	环箍-转向拉杆 Скоба – рулевая штанга	2
*20	3003025-1H	接头总成-转向纵拉杆 Соединение в сборе – рулевая вертикальная штанга	2
3	3003024-1H	接头-转向纵拉杆 Соединение – рулевая вертикальная штанга	2
4	3003067-1H	上球头碗-转向拉杆接头 Верхняя шариковая манжета – соединение рулевой штанги	2
5	3003032-1H	球头销 Шариковый палец	2
6	3003066-1H	下球头碗-转向拉杆接头 Нижняя шариковая манжета – соединение рулевой штанги	2
7	3003068-01	弹簧-转向横拉杆 Пружина – рулевая поперечная штанга	2
8	3003069-1H	螺塞-转向拉杆接头 Пробка – соединение рулевой штанги	2
9	Q5005045	开口销 Шплинт	2
10	3003074-4E	固定套-转向拉杆接头密封罩 Стопорная втулка – уплотнительный чехол соединения рулевой штанги	2
11	3003071-1H	密封罩-转向拉杆接头 Уплотнительный чехол – соединение рулевой штанги	2
12	3003077-4E	上弹簧-转向拉杆接头密封罩 Верхняя пружина – уплотнительный чехол соединения рулевой штанги	2
13	3003076-4E	下弹簧-转向拉杆接头密封罩 Нижняя пружин – уплотнительный чехол соединения рулевой штанги	2
14	CQ70001	滑脂嘴 Пресс-масленка	2
18	CQ38722	螺母-球头销 Гайка - шариковый палец	2
19	Q5005045	开口销 Шплинт	2
15	CQ1501460	螺栓 Болт	2
16	Q40314	弹簧垫圈 Пружинная шайба	2
17	CQ34014	螺母 Гайка	2

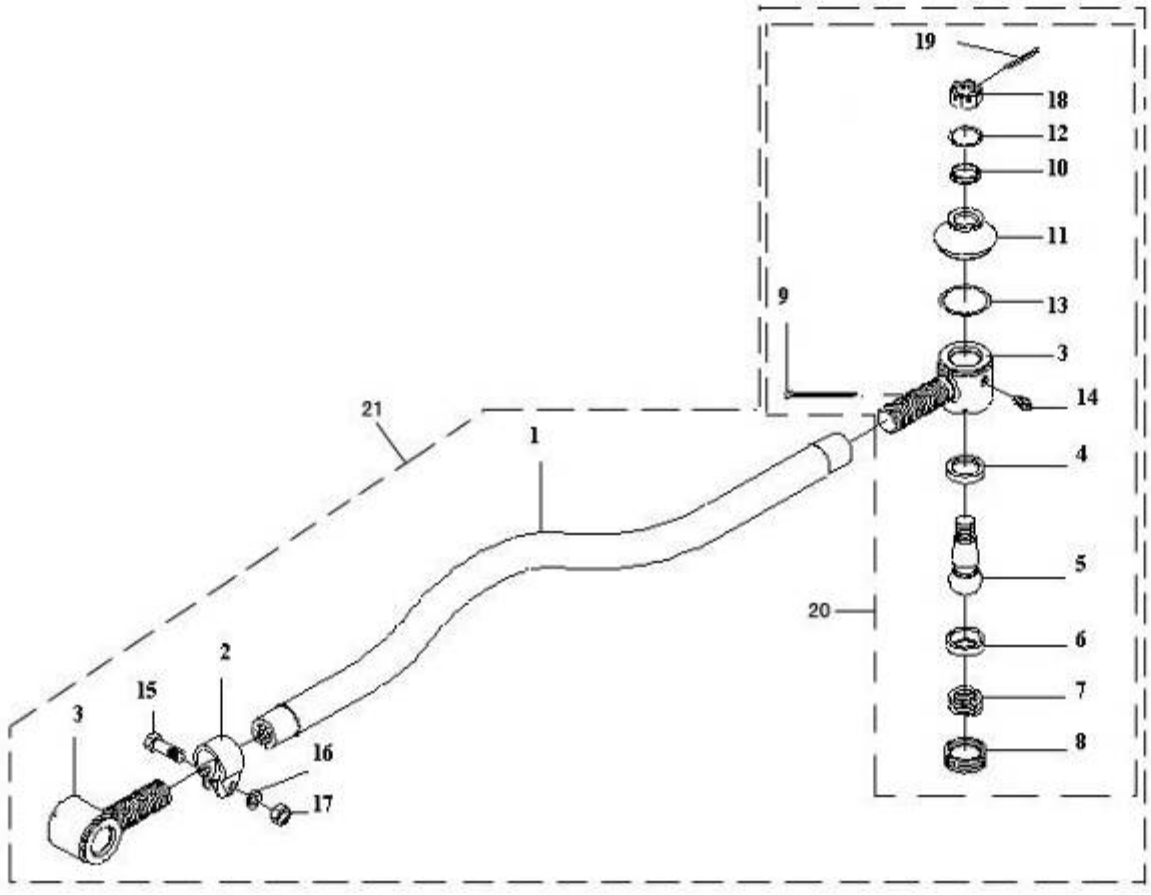

图 69　转向纵拉杆

Рис. 69. Рулевая вертикальная штанга

70、车轮与轮胎Колеса и шины

标号 Номер на рисунке	零件号 Номер детали	零件名称 Наименование деталей	数量 Количество
*7	3101010A174	车轮与轮胎总成 Колеса и шины в сборе	11
1	3101015-174	8.5-20 车轮轮辋及轮辐总成 Ступица колеса 8.5-20 и колесные компоненты в сборе	11
2		外胎-12.00R20 18 层级子午线轮胎 Шина (покрышка) - 12.00R20, 18-тислойная меридианная шина	11
3	3106010-316	内胎-12.00R20 18 层级子午线轮胎 Камера шины - 12.00R20, 18-тислойная меридианная шина	11
4		垫带-12.00R20 18 层级子午线轮胎 Прокладная полоса - 12.00R20, , 18-тислойная меридианная шина	11
5	3101027-174	弹性挡圈-8.5-20 车轮 Пружинная шайба колеса - 8.5-20	11
6	3101050-174	车轮平衡块总成 Груз балансировочный	按需 По требованию
	3101055-174	车轮平衡块总成 Груз балансировочный	按需 По необх.
	3101060-174	车轮平衡块总成 Груз балансировочный	按需 По необх.
	3101065-174	车轮平衡块总成 Груз балансировочный	按需 По необх.
	3101070-174	车轮平衡块总成 Груз балансировочный	按需 По необх.
*	3102010-1H	车轮盖总成	2

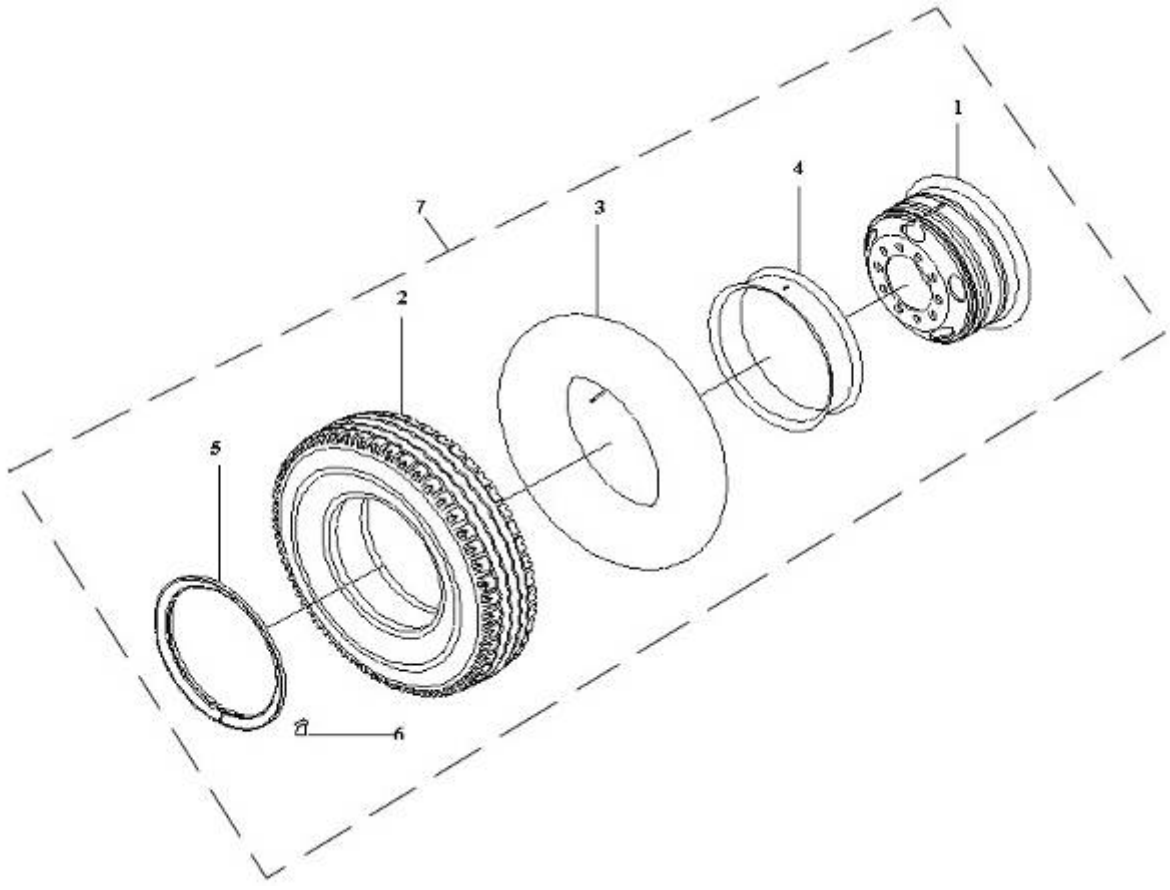

图 70　车轮及轮胎

Рис.70 Колеса и шины

71、前轮轮毂及制动鼓Ступицы и тормозные барабаны передних колес

标号 Номер на рисунке	零件号 Номер детали	零件名称 Наименование деталей	数量 Количество
1	3103011B1H	前轮轮毂 Ступица переднего колеса	2
2	3103045-4E	油封总成 Сальник в сборе	2
3	3103051-4EB1	柱螺栓-前轮毂 Цилиндровый болт – ступица переднего колеса	20
*4	3103070-A0E/A	车轮螺母 Гайка и шайба колеса в сборе	20
5	CQ36120T	六角厚螺母 Шестигранная толстая гайка	20
*	7314EK	内轴承总成-前轮轮毂 Внутренний подшипник в сборе – ступица переднего колеса	2
6	7314EK -1	外圈-前轮轮毂内轴承 Внешнее кольцо – внутренний подшипник ступицы переднего колеса	2
7	7314EK -2	内圈总成-前轮轮毂内轴承 Внутреннее кольцо в сборе – внутренний подшипник ступицы переднего колеса	2
*	7311E	外轴承总成-前轮轮毂 Внешний подшипник в сборе – ступицы переднего колеса	2
8	7311E-1	外圈-前轮轮毂外轴承 Внешнее кольцо – внешний подшипник ступицы переднего колеса	2
9	7311E-2	内圈总成-前轮轮毂外轴承 Внутреннее кольцо в сборе – внешний подшипник	2
10	3103066-4E	盖-前轮轮毂 Крышка – ступица переднего колеса	2
11	3103067-4EA1	垫密片-前轮轮毂 Прокладная уплотнительная пластинка – ступица переднего колеса	2
12	CQ1500816	螺栓-前轮轮毂盖 Болт – крышки ступицы переднего колеса	10
13	Q40308	弹簧垫圈 Пружинная шайба	10
14	3001061-367	调整螺母-转向节轴颈 Регулирующая гайка – горловина вала рулевого	2
15	3001063-A0S	锁环-转向节轴颈螺母 Замковое кольцо – гайка горловины вала рулевого шарнира	2
16	3001066-A0S	螺钉及波形垫片-调整螺母 Винт и волнистая прокладка – регулирующая	2
17	3001064-A0S	锁紧垫圈-转向节轴颈锁紧螺母 Крепежная шайба - гайка горловины вала рулевого шарнира	2
18	3501571-4E	前制动鼓 Передние тормозные барабаны	2
19	3550101B1H	齿圈-前轮传感器 Зубчатое кольцо – датчик передних колес	2

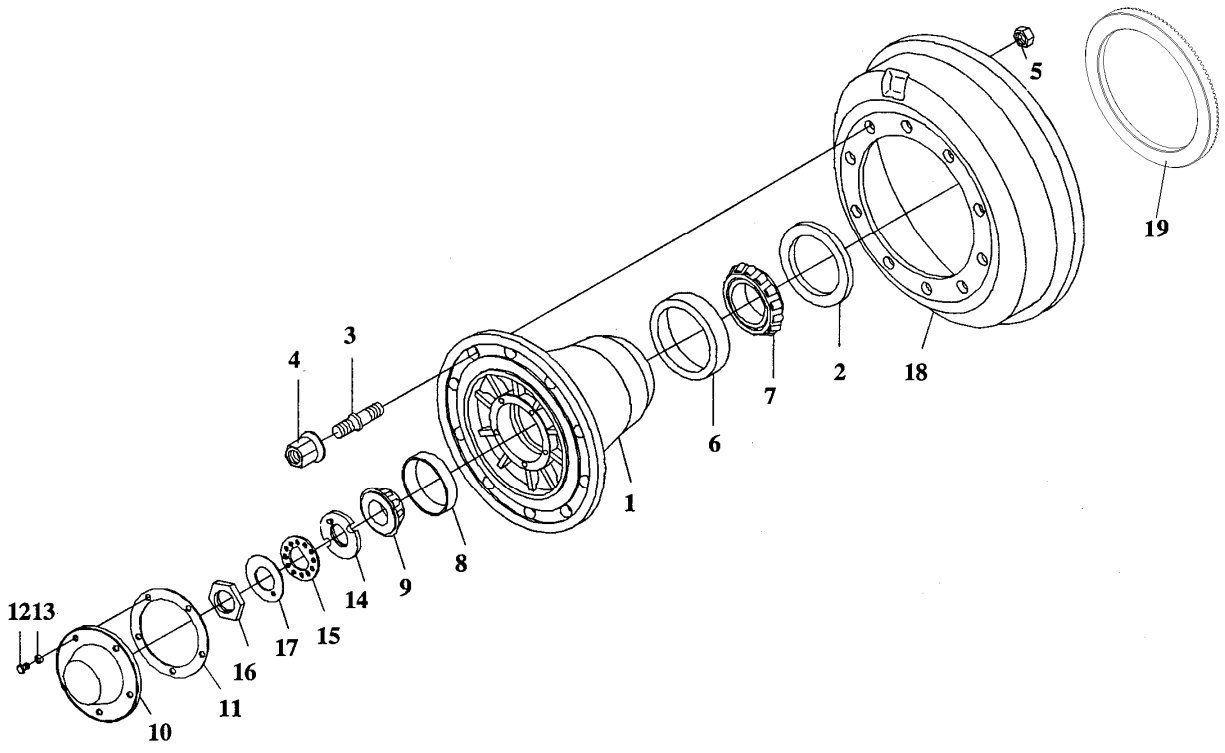

图 71　前轮轮毂及制动鼓

Рис. 71. Ступицы и тормозные барабаны передних колес

72、备胎升降器 Подъемник запасного колеса

标号 Номер на рисунке	零件号 Номер детали	零件名称 Наименование деталей	数量 Количество
*18	3105010-242	备胎升降器总成 Подъемник запасного колеса в сборе	1
1	3105015-242	外壳总成-备胎升降器 Внешний корпус в сборе – подъемник запасного колеса	1
2	3105034-01	链轮-备胎升降器 Цепное колесо – подъемник запасного колеса	1
3	3105036-01	主动齿轮-备胎升降器 Ведущая шестерня – подъемник запасного колеса	1
4	3105038-01	自锁板 Самозащитная плита	1
5	3105041-01	轴-备胎升降器 Вал – подъемник запасного колеса	1
6	3105039-01	垫圈 Шайба	按需 По необх.
7	Q5004020	开口销 Шплинт	1
8	3105042-01	滚针固定盖-备胎升降器 Игольчатая крепежная крышка – подъемник запасного колеса	1
9	3105043-01	滚针 Игольчатка	2
10	Q2140510	螺钉 Винт	1
11	3105044-01	盖-备胎升降器 Крышка – подъемник запасного колеса	1
12	Q214058	螺钉 Винт	2
13	3105046-01	接杆-备胎升降器摇把 Штанга – ручка подъемника запасного колеса	1
14	Q5100838	平头销 Плоский палец	1
15	Q5003012	开口销 Шплинт	1
16	3105050-4E	备胎托架及链条总成 Подставка запасного колеса и цепь в сборе	1
17	3105066-01	链条固定环-备胎升降器 Крепежное кольцо петли – подъемник запасного колеса	1

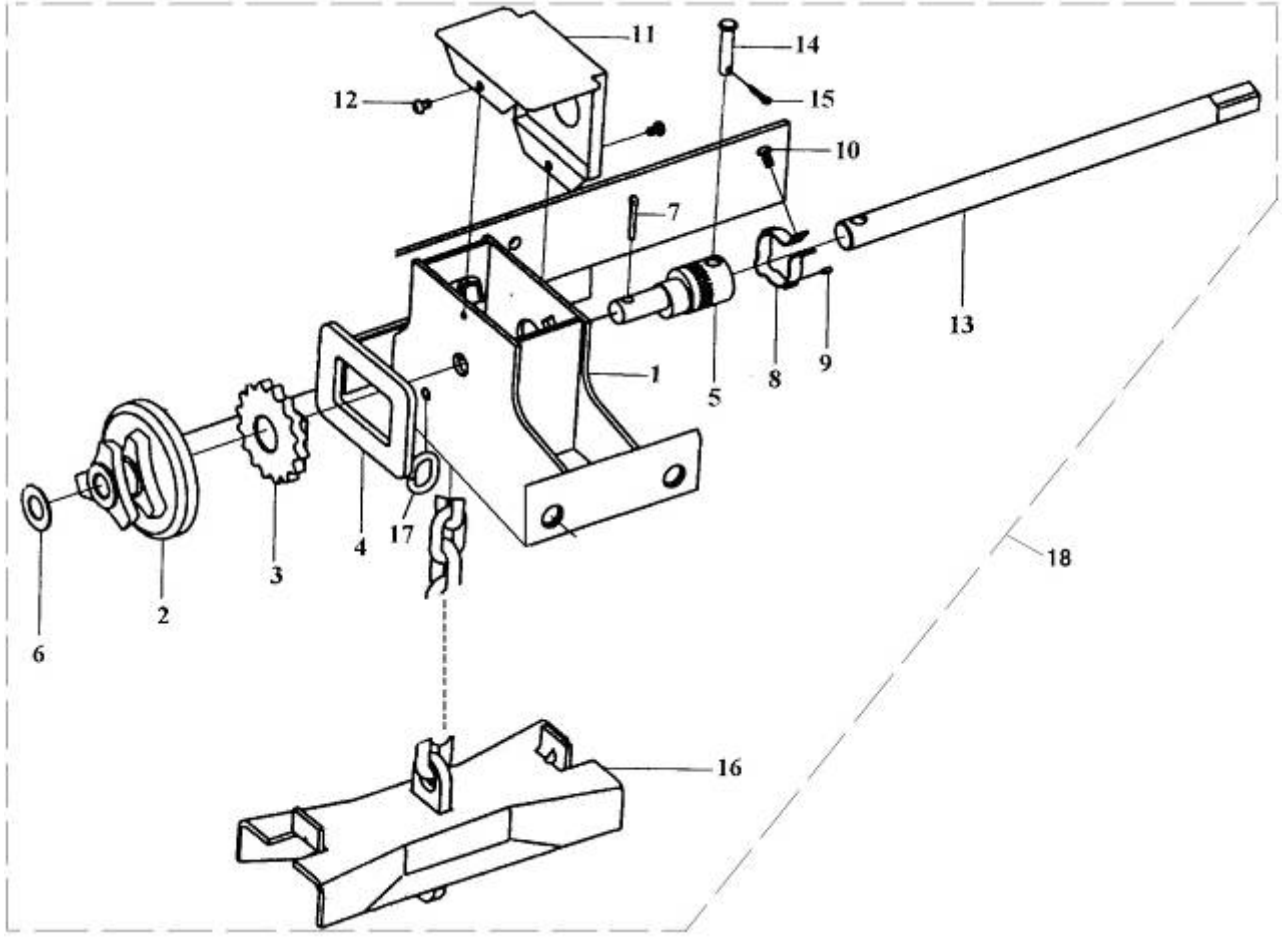

图 72　备胎升降器

Рис.72 Подъемник запасного колеса

73、转向柱支架Стойка рулевой коллоны

标号 Номер на рисунке	零件号 Номер детали	零件名称 Наименование деталей	数量 Количество
*37	3403010-240	转向柱支架及铰链总成 Стойка и петля рулевой колонны в сборе	1
1	3403015-240	转向柱支架总成 Стойка рулевой колонны в сборе	1
	3403011-15	左转向柱支架 Стойка левой рулевой колонны	1
	3403012-15	右转向柱支架 Стойка правой рулевой колонны	1
	3403017-15	离合器踏板限位片 Пластинка ограничения педали сцепления	1
	Q36406	焊接方螺母 Сварная квадратная гайка	7
	Q36408	焊接方螺母 Сварная квадратная гайка	3
	3403019-15	支架 Стойка	1
	3403021-15	A 板 Пластинка А	1
	3403022-15	B 板 Пластинка В	1
	3403027-15	波形垫片 Волнистая прокладка	1
2	3403013-15	管 A Трубопровод А	1
	3403014-15	管 Втрубопровод В	2
3	3403023-15	套 Втулка	1
	3403024-15	套 Втулка	1
	3403026-15	套 Втулка	1
4	CQ1601290	螺栓 Болт	1
5	3403030-15	螺栓及垫片总成 Болт и прокладка в сборе	1
6	3403033-15	杆 Рычаг	2
7	3403034-15	销钉 Палец	1
8	3403036-15	螺旋弹簧 Червячная пружина	1
9	3403037-15	护板 Щиток	1
10	CQ1500612	螺栓 Болт	1
11	CQ35012	螺母 Гайка	1
12	CQ39606	六角法兰面螺母 Шестигранная фланцевая гайка	1
*13	Q40310	弹簧垫圈 Пружинная шайба	1
14	Q50110	锁销 Замковой палец	2
16	3403050-15	左杆总成 Левый рычаг в сборе	1
17	3403060-15	右杆总成 Правый рычаг в сборе	1
	3403064-15	杆 рычаг	2
	3403066-15	垫片 Прокладка	2
	CQ35112	螺母 Гайка	1
18	3403074-15	螺旋弹簧 Червячная пружина	1
19	3403075C116	套及垫片总成 Втулка и прокладка в сборе	1
	3403076-15	套 Втулка	1
	3403078-15	垫片 Прокладка	2
20	3403090-240	锁止手柄总成 Фиксирующий рычаг в сборе	1

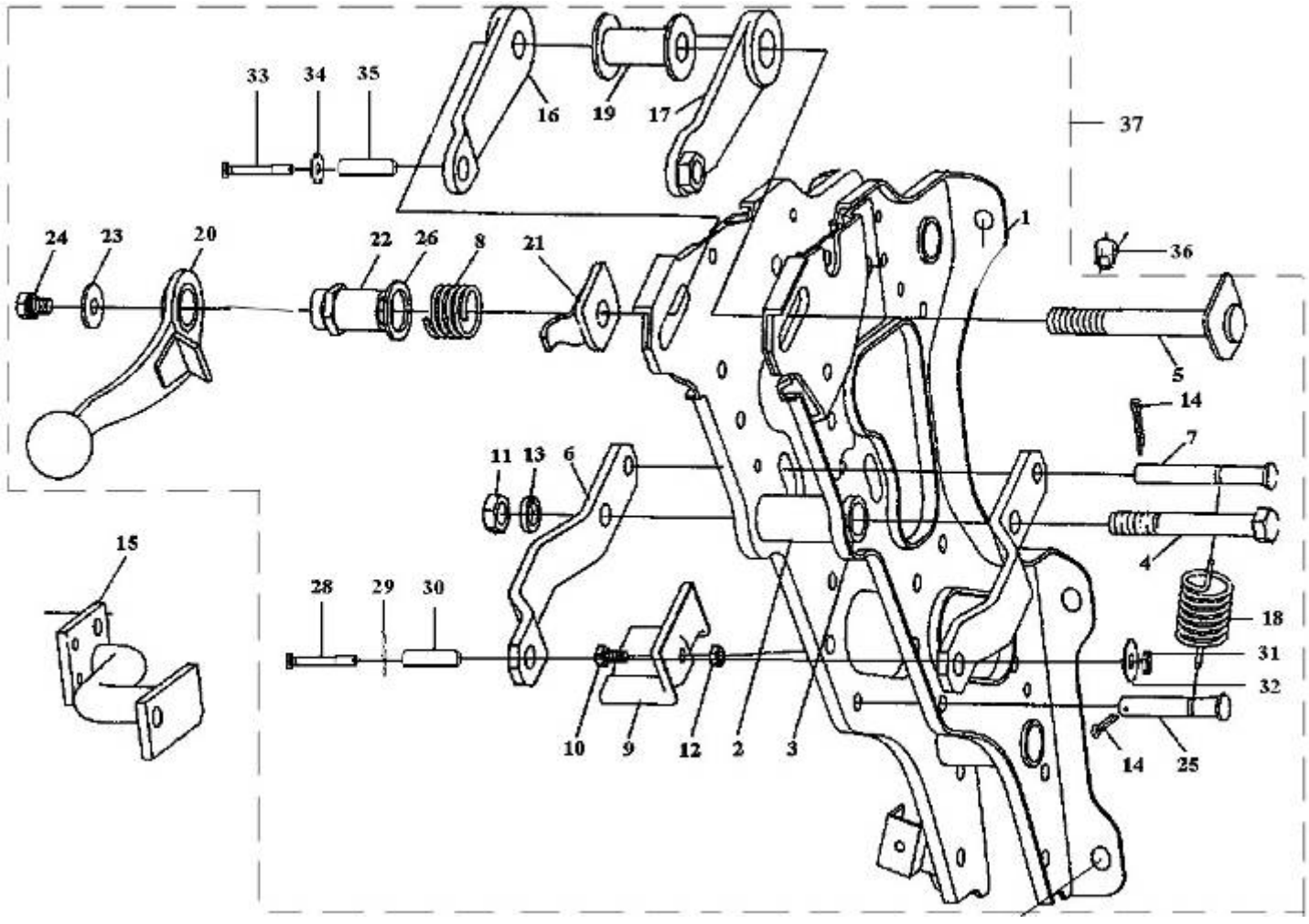

图 73　转向柱支架

Рис.73 Стойка рулевой коллоны

73、转向柱支架Стойка рулевой коллоны

标号 Номер на рисунке	零件号 Номер детали	零件名称 Наименование деталей	数量 Количество
21	3403095-15	垫片及限位片总成 Прокладка и пластинка ограничения в сборе	1
	3403096-15	垫片 Прокладка	1
	3403097-15	限位片 Пластинка ограничения	1
22	3403098-15	螺母 Гайка	1
23	Q40208	垫圈 Шайба	1
24	CQ1480814A	组合螺栓 Комбинированный болт	1
25	3403108-15	销钉 Винт	1
26	3403109-15	垫片 Прокладка	1
28	CQ15112100	六角头导颈螺栓 Болт самоконтрящийся	1
29	3403027-15	波形垫片 Волнистая прокладка	1
30	3403053-15	套 Втулка	1
*31	Q40312	弹簧垫圈 Пружинная шайба	1
32	CQ34012	六角螺母 Шестигранная гайка	1
33	CQ1511260	六角头导颈螺栓 Болт самоконтрящийся	1
*34	Q40312	弹簧垫圈 Пружинная шайба	1
35	3403052-15	套 Втулка	1
*15	3403055-15	转向柱支柱Колона поворотного столба	1
	3403056-15	杆 рычаг	1
	3403057-15	A 板 Пластинка A	1
	3403058-15	B 板 Пластинка B	1
*27	CQ1460820	组合螺栓 Комбинированный болт	4
36	CQ39610	六角法兰面螺母 Шестигранная фланцевая гайка	2

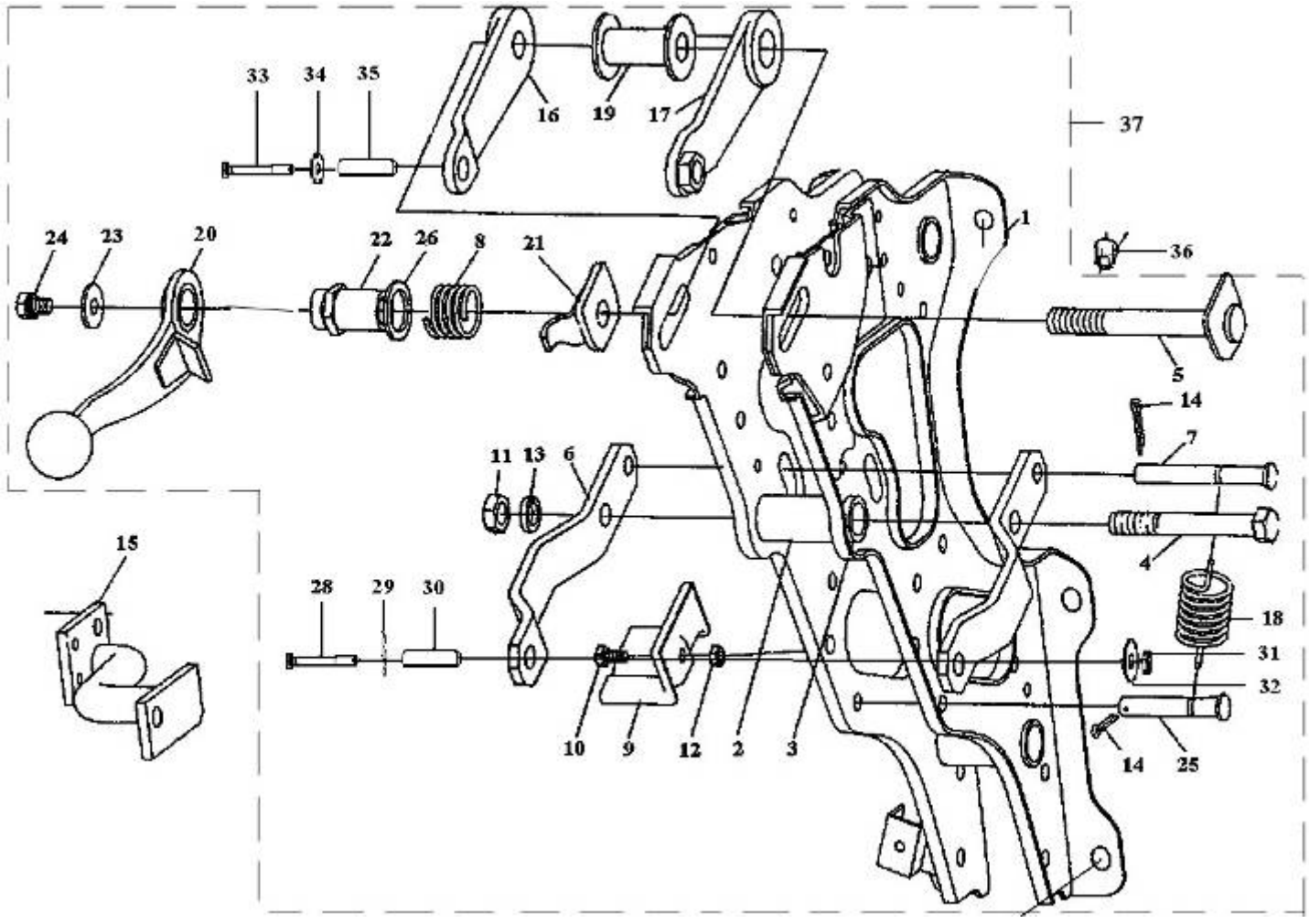
33
34
35
16
19
17
37
24
23
20
22
26
8
21
1
36
5
14
7
11
13
6
4
15
28
29
30
18
31
32
10
9
12
2
3
14
25

图 73　转向柱支架

Рис.73 Стойка рулевой коллоны

74、转向盘及转向传动装置 Рулевое колесо и привод рулевого управления

标号 Номер на рисунке	零件号 Номер детали	零件名称 Наименование деталей	数量 Количество
*29	3404010-371	转向轴及传动轴总成 Рулевой вал и приводной вал в сборе	1
	3404015-15	转向柱管及支架总成 Трубопровод рулевой колонны и стойка в сборе	1
1	3404011-15	转向柱管下支架 Нижняя стойка трубопровода рулевой колонны	1
	3404013-15	转向柱管 Трубопровод рулевой колонны	1
	3404016-15	点火锁开关支架 Стойка выключателя зажигания	1
	3404017-15	支承套 Опорный чехол	1
	3404018-15	转向柱上支架 Верхняя стойка рулевой колонны	1
	3404019-15	夹紧支架 Крепежная стойка	1
	3404020-15	转向轴总成 Рулевой вал в сборе	1
2	3404021-15	转向轴锁止套 Фиксирующая втулка рулевого вала	1
	3404026-15	转向轴 Рулевой вал	1
	3404025-15	转向轴上轴承总成 Верхний подшипник рулевого вала в сборе	1
3	3404027-15	轴承座套 Чехол цоколя подшипника	1
	3404028-15	外圈 Внешнее кольцо	1
	3404029-15	滚子及保持架 Валок и держатель	1
4	3404023-15	锁紧螺母 крепежная фланцевая гайка	1
5	180204	球轴承-转向轴用 Шариковый подшипник – для рулевого вала	1
6	CQ1500514	螺栓 Болт	1
7	3404032-15	万向节叉 Вилка шарнира	1
8	3404031-15	十字轴 крестовина	2
9	3404033-15	十字轴油封 Сальник крестовины	8
10	3404040-15	滚针轴承总成 Игольчатый подшипник в сборе	8
11	3404041-15	孔用弹性挡圈 Пружинная шайба для отверстия	按
	3404042-15	孔用弹性挡圈 Пружинная шайба для	
	3404043-15	孔用弹性挡圈 Пружинная шайба для отверстия	
	3404044-15	孔用弹性挡圈 Пружинная шайба для отверстия	需
12	3404022-15	螺塞 Пробка	2
	3404033-01	螺栓 Болт	2
	3404049-15	垫片 Прокладка	2
13	3404030-15	传动轴及万向节总成 Карданный вал и шарнир в сборе	1
	3404034-15	万向节叉 Вилка шарнира	1
	3404039-15	传动轴 Карданный вал	1
14	3404035-15	滑动套与万向节叉总成 Втулка скольжения и вилка шарнира в сборе	1
	3404036-15	滑动套 Втулка скольжения	1
	3404037-15	管 Трубопровод	1
	3404038-15	万向节叉 Вилка шарнира	1
	3404054-15	堵盖 Пробка	1
15	3404046-15	防尘罩 Пылезащитный чехол	1
16	3404047-15	防尘圈 Пылезащитное кольцо	1
17	3404048-15	万向节叉 Вилка шарнира	1

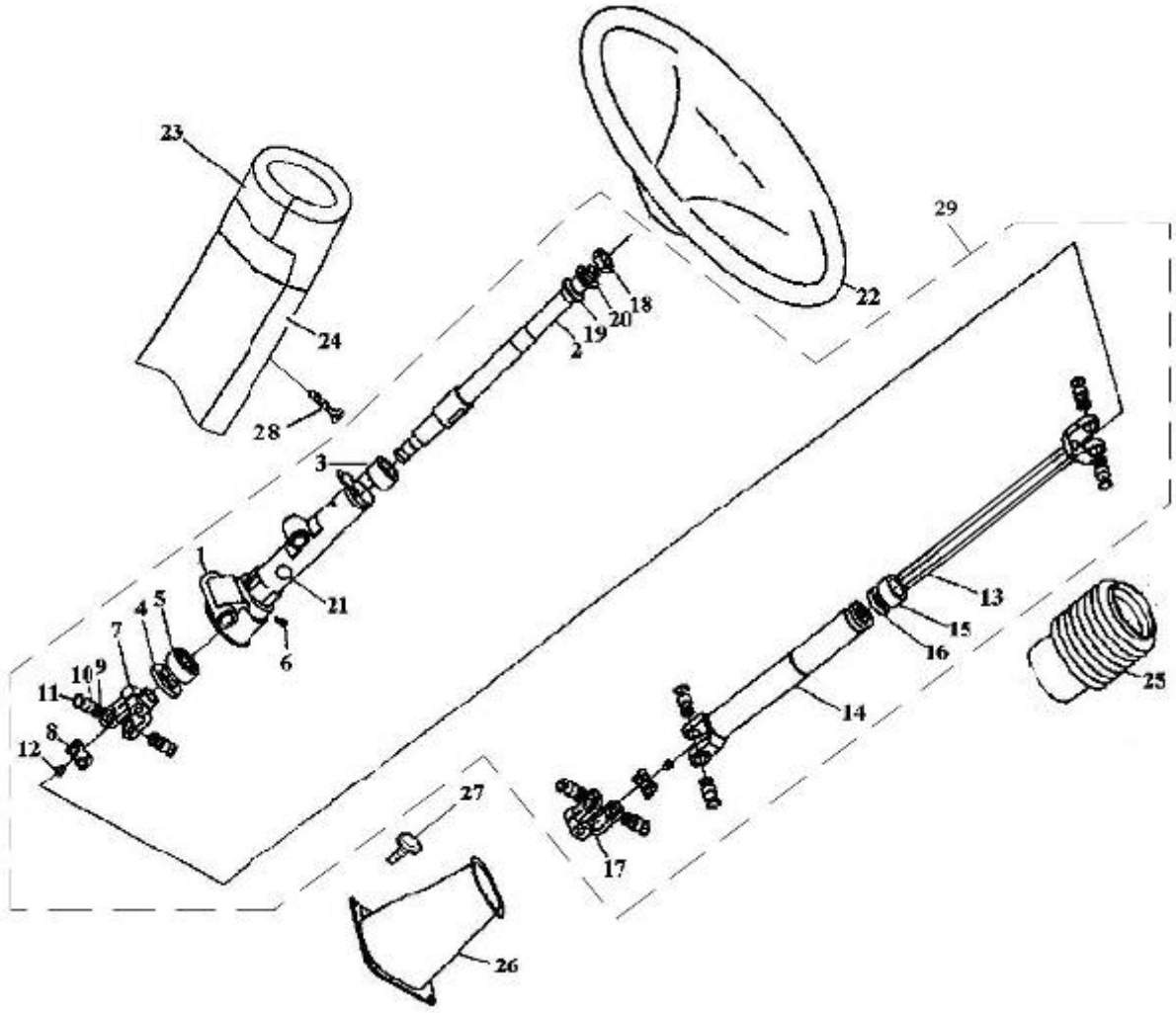

图 74　转向盘及转向传动装置

Рис.74 Рулевое колесо и привод рулевого управления

74、转向盘及转向传动装置 Рулевое колесо и привод рулевого управления

标号 Номер на рисунке	零件号 Номер детали	零件名称 Наименование деталей	数量 Количество
18	CQ35120	螺母 Гайка	1
19	Q40120	平垫圈 Плоская шайба	1
20	Q40420	弹簧垫圈 Пружинная шайба	1
21	3404053-15	密封盖 Уплотнительная крышка	1
*22	3402010-240	转向盘及按钮总成 Рулевое колесо и кнопка в сборе	1
23	3403061-240	左转向柱护套 Чехол левой рулевой колонны	1
24	3403062-240	右转向柱护套 Чехол правой рулевой колонны	1
25	3403049-15	防尘罩 Пылезащитный чехол	1
26	3403051K1H	转向柱下护套 Нижний чехол рулевой колонны	1
*27	CQ1460820	组合螺栓 Комбинированный болт	4
28	Q2710525	十字槽平圆头自攻螺钉 винт с плоской круглой головкой	3

标号 Номер на рисунке	零件号 Номер детали	零件名称 Наименование деталей	数量 Количество

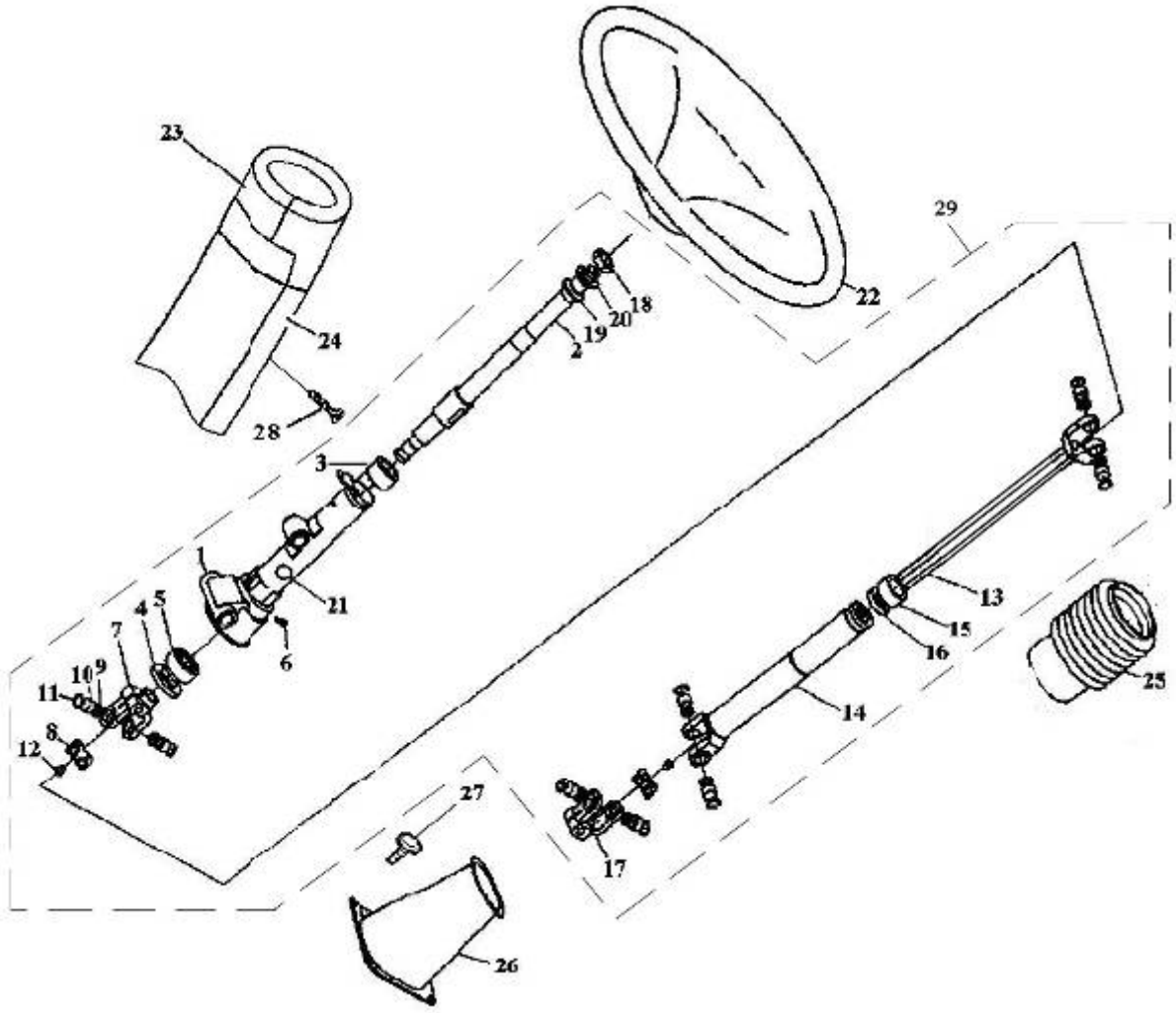

图 73　转向盘及转向传动装置

Рис.74 Рулевое колесо и привод рулевого управления

75、动力转向管路Силовая рулевая магистраль

标号 Номер на рисунке	零件号 Номер детали	零件名称 Наименование деталей	数量 Количество
*1	3411010-371	整体动力转向器总成 Релевое управление с гидроусилителем в сборе (рисунок образца)	1
*2	3403016-371	转向器托架 Стойка рулевого механизма	1
3	CQ1512050T	六角头导颈螺栓 Болт самоконтрящийся	4
4	Q40320	弹簧垫圈 Пружинная шайба	4
5	CQ1501650	六角头导颈螺栓 Болт самоконтрящийся	6
6	Q40316	弹簧垫圈 Пружинная шайба	6
7	CQ34016	六角螺母 Шестигранная гайка	6
*8	3406405-367	第一回油管总成 1-ой обратный маслопровод в сборе	1
	1104266-77	保护圈-回油管 Защитное кольцо – обратный маслопровод	2
*9	3406030A367	高压软管总成 Мягкий шланг высокого давления в сборе	1
*	3406321A8E	密封垫片 Герметическая шайба	2
	3406021-91	空心螺栓 Пустотелый болт	1
	3406322A8E	组合密封垫圈 Комбинированная уплотнительная шайба	2
	3406022-91	空心螺栓 Пустотелый болт	1
10	3506426-240	箍带支座 Подставка зажимного ремня	2
	3506427-240	箍带卡扣 Застежка зажимного ремня	2
*11	T67417246	塑料箍带 Пластмассовый зажимный ремень	3
12	3406046-367	转向管路支架 Стойка рулевой магистрали	1
13	CQ1500825	六角头导颈螺栓 Болт самоконтрящийся	2
14	Q40308	弹簧垫圈 Пружинная шайба	2
	Q40108	垫圈 Шайба	2
15	CQ34008	六角螺母 Шестигранная гайка	2
16	3406117A8E	直通弯接头-低压管 Непосредственный патрубок – трубопровод низкого давления	1
	CQ35320	六角较扁螺母 Шестигранная плоская гайка	1
*17	3406440A367	第二回油管总成 2-ой обратный маслопровод в сборе	1
18	3406028C05	双管夹盖 Двухтрубчатая зажимная крышка	1
	3406029C05	低双管夹 Нижний двухтрубчатый зажим	1
	CQ1500845	六角头导颈螺栓 Болт самоконтрящийся	1
	Q40308	弹簧垫圈 Пружинная шайба	1
	CQ34008	六角螺母 Шестигранная гайка	1
*19	3408010A8E	动力转向油罐总成 Силовой рулевой масляный резервуар в сборе	1
20	CQ1500816	六角头导颈螺栓 Болт самоконтрящийся	4
21	Q40308	弹簧垫圈 Пружинная шайба	4
22	3408020A367	托架总成 Подставка в сборе	1

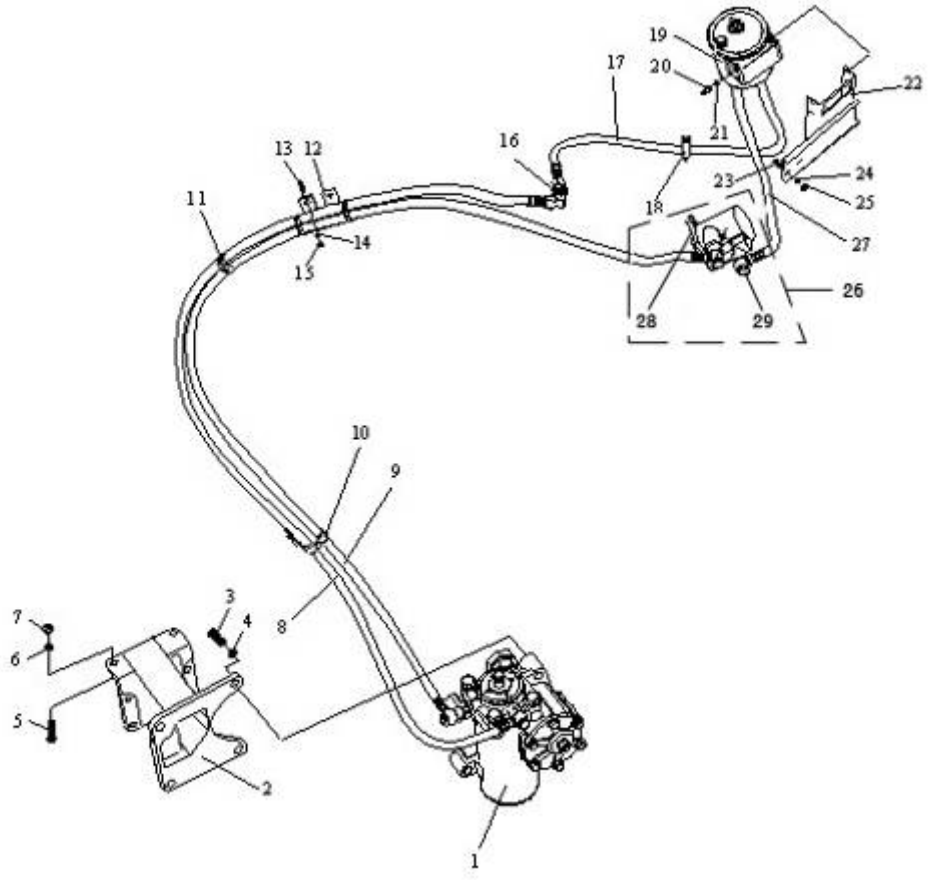

图 75　动力转向管路

Рис.75 Силовая рулевая магистраль

75、动力转向管路Силовая рулевая магистраль

标号 Номер на рисунке	零件号 Номер детали	零件名称 Наименование деталей	数量 Количество
23	CQ1501025	六角头导颈螺栓 Болт самоконтрящийся	3
*24	Q40310	弹簧垫圈 Пружинная шайба	3
25	CQ34010	六角螺母 Шестигранная гайка	3
*26	3407020-600-0390	动力转向油泵总成 Силовой рулевой масляный насос в сборе	1
*28	3407024-29D	密封垫-动力转向泵 Прокладка -силовой поворотный насос	1
29	Q1841030	六角头凸缘螺栓 Болт самоконтрящийся	2
*27	3406010A367	进油管总成 Впускной маслопровод в сборе	1
*	3406321A8E	密封垫片 Герметическая шайба	2
	3406021-91	空心螺栓 Пустотелый болт	1
	3406424-45A	接头 Соединение	1

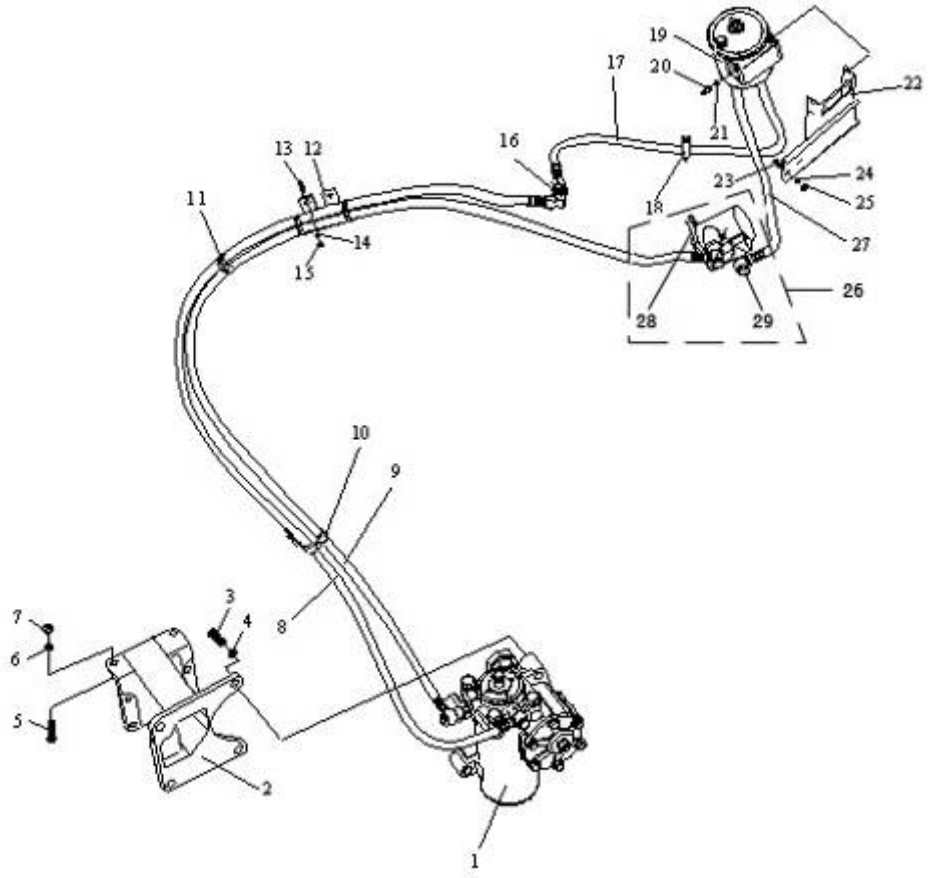

图 75　动力转向管路

Рис.75 Силовая рулевая магистраль

76、前轮制动器Тормозные механизмы передних колес

标号 Номер на рисунке	零件号 Номер детали	零件名称 Наименование деталей	数量 Количество
1	Q5006035	开口销 Шплинт	2
2	3501158-A3S	垫圈-制动凸轮 Шайба – тормозной кулак	2
3	CQ1500816	六角头导颈螺栓 Болт самоконтрящийся	2
4	Q40308	弹簧垫圈 Пружинная шайба	2
5	Q40108	垫圈 Шайба	2
6	3501033-242	支架 стойка	2
7	Q40306	弹簧垫圈 Пружинная шайба	20
8	CQ1500620	六角头导颈螺栓 Болт самоконтрящийся	4
9	3501127-242/523	前左制动凸轮支架(德信/汉德)Стойка кулачка переднего левого тормоза (Дэсинь/Ханьдэ)	1
	3501128-242/523	前右制动凸轮支架(德信/汉德) Стойка кулачка переднего правого тормоза (Дэсинь/Ханьдэ)	1
10	3501038-242	防松螺栓 Стопорный болт	8
11	3501156-01	调整垫圈 Регулирующая шайба	4
*12	3501205-242	前左制动调整臂总成 Регулирующий рычаг переднего левого тормоза в сборе	1
*	3501210-242	前右制动调整臂总成 Регулирующий рычаг переднего правого тормоза в сборе	1
13	Q40114	垫圈 Шайба	2
14	3530010-362	弹簧制动缸带快插接头总成Пружинный тормозной цилиндр с переносным соединением в сборе	
15	Q5003025	开口销 Шплинт	
16	Q5101438	平头销 Плоский палец	2
17	CQ1500610	六角头导颈螺栓 Болт самоконтрящийся	16
18	3501031-4E	前制动左上(右下)挡尘盘 Левый верхний (правый нижний) пылезащитный диск переднего тормоза	2
19	3501032-4E	前制动左下(右上)挡尘盘 Левый нижний (правый верхний) пылезащитный диск переднего тормоза	2
20	3501035-242	前左制动支架总成 Стойка переднего левого тормоза в сборе	1
	3501040-242	前右制动支架总成 Стойка переднего правого тормоза в сборе	1
21	3501086-4E	蹄片轴挡板 Щиток вала прокладки колодки	2
22	3501087-4E	锁片-蹄片轴挡板紧固螺栓 Замковая пластинка – крепежный болт щитка вала колодки	2
23	CQ1501016	六角头导颈螺栓 Болт самоконтрящийся	2
24	3501436-4E	回动弹簧—前制动蹄片 Возвратная пружина – пластинка колодки переднего тормоза	2

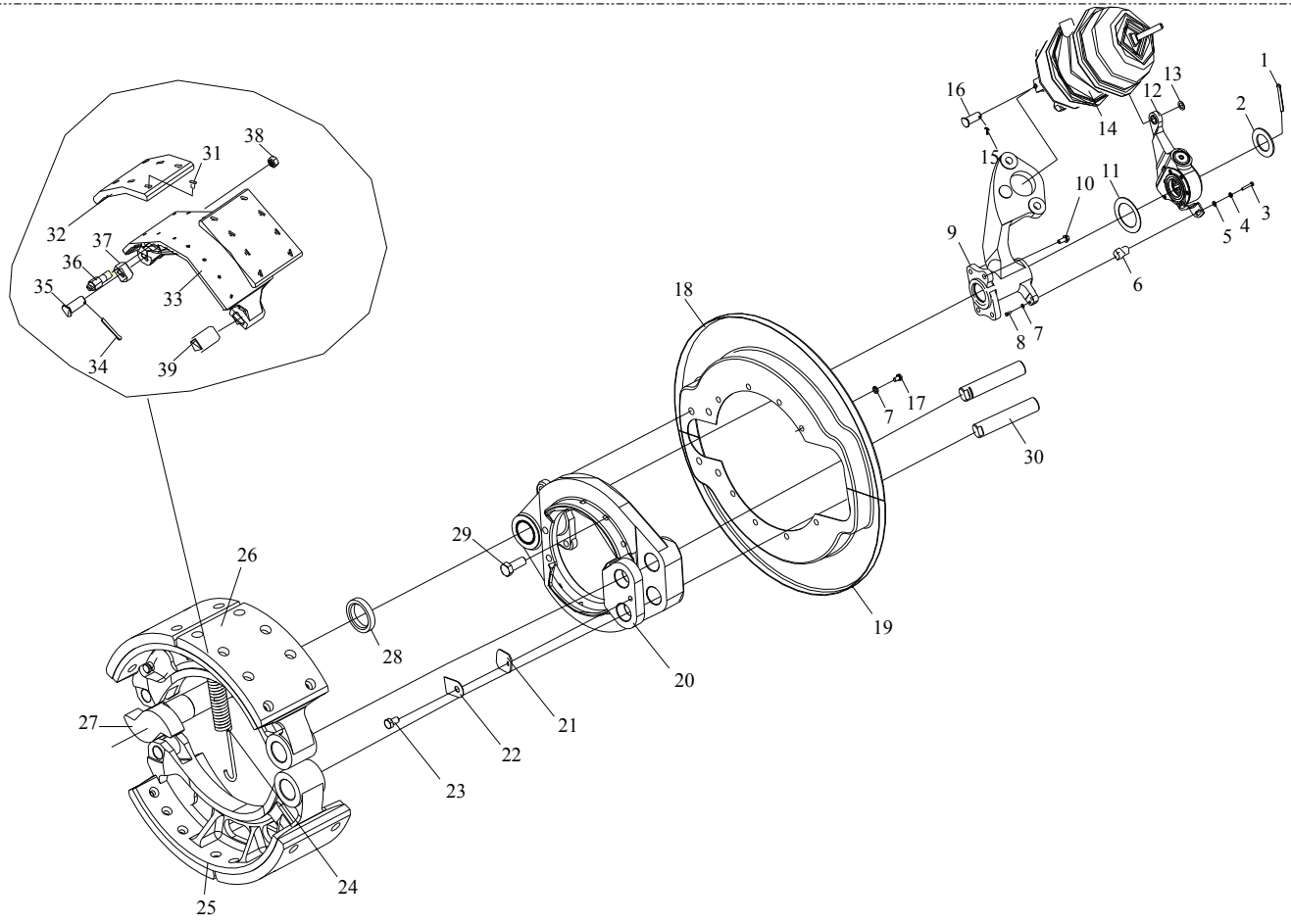

图 76　前轮制动器

Рис.76 Тормозные механизмы передних колес

76、前轮制动器Тормозные механизмы передних колес

标号 Номер на рисунке	零件号 Номер детали	零件名称 Наименование деталей	数量 Количество
27	3501151-242	前左制动凸轮 Передний левый тормозной кулачок	1
	3501152-242	前右制动凸轮 Передний правый тормозной кулачок	1
28	3501134-4E	凸轮垫圈 Кулачковая шайба	2
29	3502038-02	防松螺栓 Стопорный болт	16
30	3501082-4E	制动蹄片轴 Вал пластинки тормозной колодки	4
*25	3501375-4E	前左制动蹄片带滚轮总成	2
*31	3501408-1H	铆钉 Заклепка	32
*32	3501407-1H	摩擦片-前制动蹄片 фрикционная накладка – пластинка колодки переднего тормоза	4
33	3501391-4E	前制动蹄片 Пластинка переднего тормоза	2
34	Q5004030	开口销 Шплинт	2
35	3501398-02	滚轮轴-刹车蹄片 Вал бегунка – пластинка колодки тормоза	2
36	3501393-4E	挂销-前制动蹄片回位弹簧 Палец – возвратная пружина пластинки колодки переднего тормоза	2
37	3501397-02	滚轮-刹车蹄片 Бегунок – пластинка колодки тормоза	2
38	CQ34014	六角螺母 Шестигранная гайка	2
39	3501396-4E	衬套-制动蹄片 Втулка – пластинка колодки тормоза	2
*26	3501380-4E	前右制动蹄片带滚轮总成	2
*31	3501408-1H	铆钉 Заклепка	32
*32	3501407-1H	摩擦片-前制动蹄片 фрикционная накладка – пластинка колодки переднего тормоза	4
33	3501391-4E	前制动蹄片 Пластинка переднего тормоза	2
34	Q5004030	开口销 Шплинт	2
35	3501398-02	滚轮轴-刹车蹄片 Вал бегунка – пластинка колодки тормоза	2
36	3501393-4E	挂销-前制动蹄片回位弹簧 Палец – возвратная пружина пластинки колодки переднего тормоза	2
37	3501397-02	滚轮-刹车蹄片 Бегунок – пластинка колодки тормоза	2
38	CQ34014	六角螺母 Шестигранная гайка	2
39	3501396-4E	衬套-制动蹄片 Втулка – пластинка колодки тормоза	2

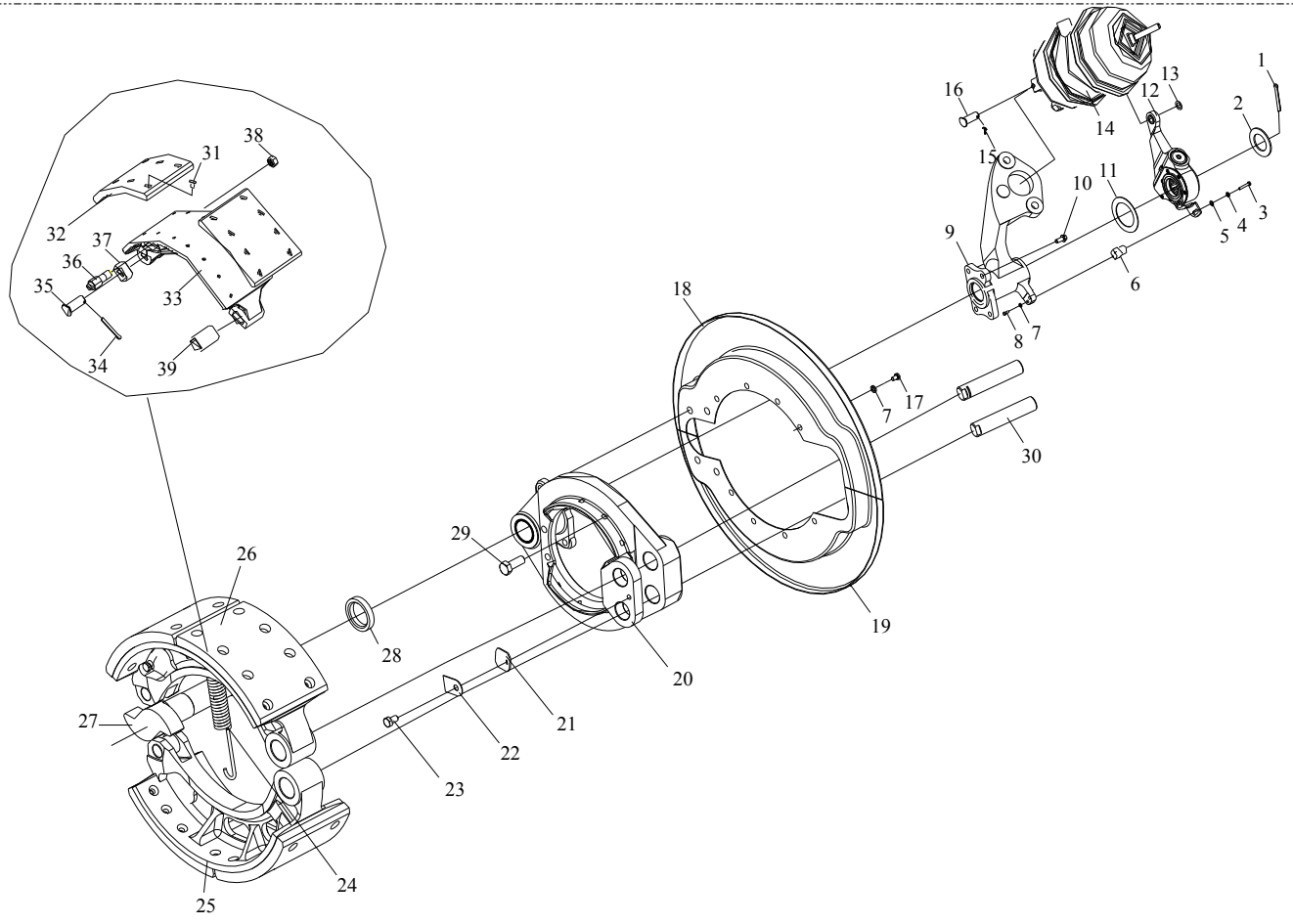

图 76　前轮制动器

Рис.76 Тормозные механизмы передних колес

77、中桥(制动器部分)Средний мост (тормозная система)

标号 Номер на рисунке	零件号 Номер детали	零件名称 Наименование деталей	数量 Количество
1	GB894.1-86	挡圈 Защитное кольцо34	2
2	3501016	垫圈 Шайба	2
3	3501015	补偿垫圈 Компенсационная шайба	1 组 Группировка 1
4	Q40114	垫圈 Шайба	2
*5	3502090Z	后左凸轮轴臂 Заднее левое коромысло кулачка	1
*	3502120Z	后右凸轮轴臂 Заднее правое коромысло кулачка	1
5a	2400041Z	螺栓 Болт	2
5b	GB93-1987	垫圈 8 Шайба 8	6
5c	GB/T97.2-1985	垫圈 8-140HV Шайба 8-140HV	6
5d	GB41-83	螺母 гайкаM8	6
6	3502064	隔 环 Кольцо перегородки	2
7	3502063	后左凸轮轴支架本体 Блок стойки заднего левого кулачкового вала	1
	3502112	后右凸轮轴支架本体 Корпус стойки заднего правого кулачкового вала	1
8	3502019	螺栓 Болт	2
9	GB1153-89	油杯 45°M10×1 Масленка 45°M10×1	2
10	3502021	螺栓 Болт	2
11	3502130	关节轴承 Шарнирный подшипник	2
12	3502032	挡圈 Защитное кольцо	4
13	3502070	油封 Сальник	2
14	3502031	油封座 Цоколь сальника	2
15	3502031	油封座 Цоколь сальника	2
16	3502040	油封总成 Сальник в сборе	2
17	3502032	挡圈 Защитное кольцо	2
18	3502130	关节轴承 Шарнирный подшипник	2
19	3501080	油封总成 Сальник в сборе	1
20	3502013CZ	后左制动凸轮轴 Кулачковый вал заднего левого тормоза	1
	3502102CZ	后右制动凸轮轴 Кулачковый вал заднего правого тормоза	1
21	3501023	螺栓 Болт	14
22	GB93-87	弹簧垫圈 Пружинная шайба10	12
23	3502015	后制动托板 Щит заднего тормоза	2
24	3501015	后制动托板 Щит заднего тормоза	2
25	3501021	堵塞 Пробка	4
26	3502030C	后制动托架 Подставка заднего тормоза	2
27	3501022A	自锁螺母 Самозащитная гайка	16

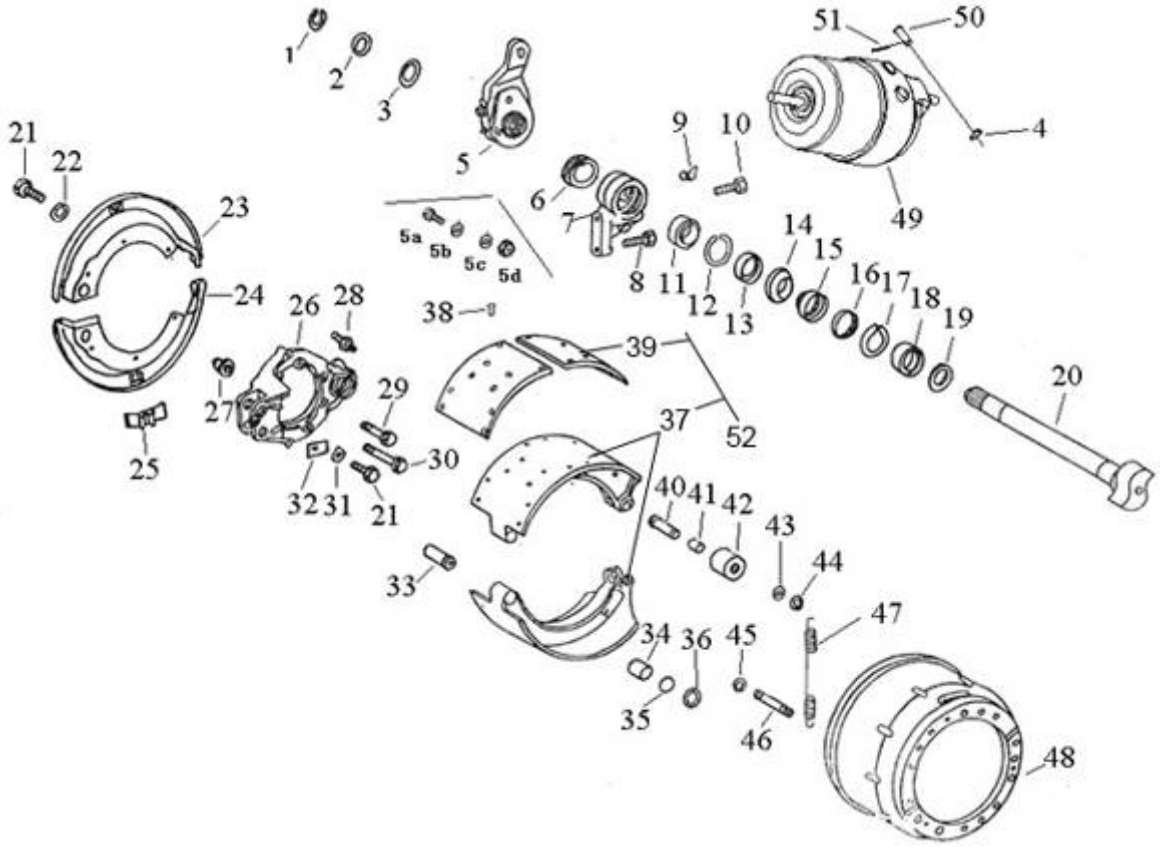

图 77　中桥(制动器部分)

Рис.77 Средний мост (тормозная система)

77、中桥(制动器部分)Средний мост (тормозная часть)

标号 Номер на рисунке	零件号 Номер детали	零件名称 Наименование деталей	数量 Количество
28	JB/T7904.1-1995	油杯 M10×1 Масленка M10×1	2
29	3502017	螺栓 Болт	10
30	3501029	螺栓 Болт	4
31	3501025	锁止垫圈 Стопорная шайба	2
32	3501024	锁片 Замковая пластинка	2
33	3501042	制动蹄支承销 Опорная чека колодки тормоза	4
*34	3501044A	衬套 Втулка	4
*35	HG4-333-66	O 形密封圈 38×4.6 O-образное уплотнительное кольцо 38×4.6	8
36	3501043A	挡圈 Защитное кольцо	8
*52	3502040C	带摩擦片的制动蹄	4
37	3501060C	制动蹄座 Цоколь колодки тормоза	4
*39	3502041C	制动摩擦片 Тормозная фрикционная накладка	8
*38	3501047	空心铆钉 Пустотелая заклепка	64
40	3501046	销轴 Чека	4
41	3501052A	衬套 Втулка	4
42	3501051	滚轮 Бегунок	4
43	3501045	垫圈 Шайба	4
44	GB894.1-86	挡圈 Защитное кольцо17	4
45	GB894.1-86	挡圈 12 Защитное кольцо 12	8
46	3501042	支承销 Опорный палец	4
*47	3501026	制动蹄回位弹簧 Возвратная пружина колодки тормоза	4
*48	3502014C	制动鼓 Тормозной барабан	2
*49	3530025-523	中左弹簧制动缸带快插接头总成 Средний левый пружинный тормозной цилиндр с переносным соединением в сборе	1
*	3530030-523	中右弹簧制动缸带快插接头总成 Средний правый пружинный тормозной цилиндр с переносным соединением в сборе	1
50	Q5101438	平头销 Плоский палец	2
51	Q5003025	开口销 Шплинт	2
51	Q5003025	开口销 Шплинт	2

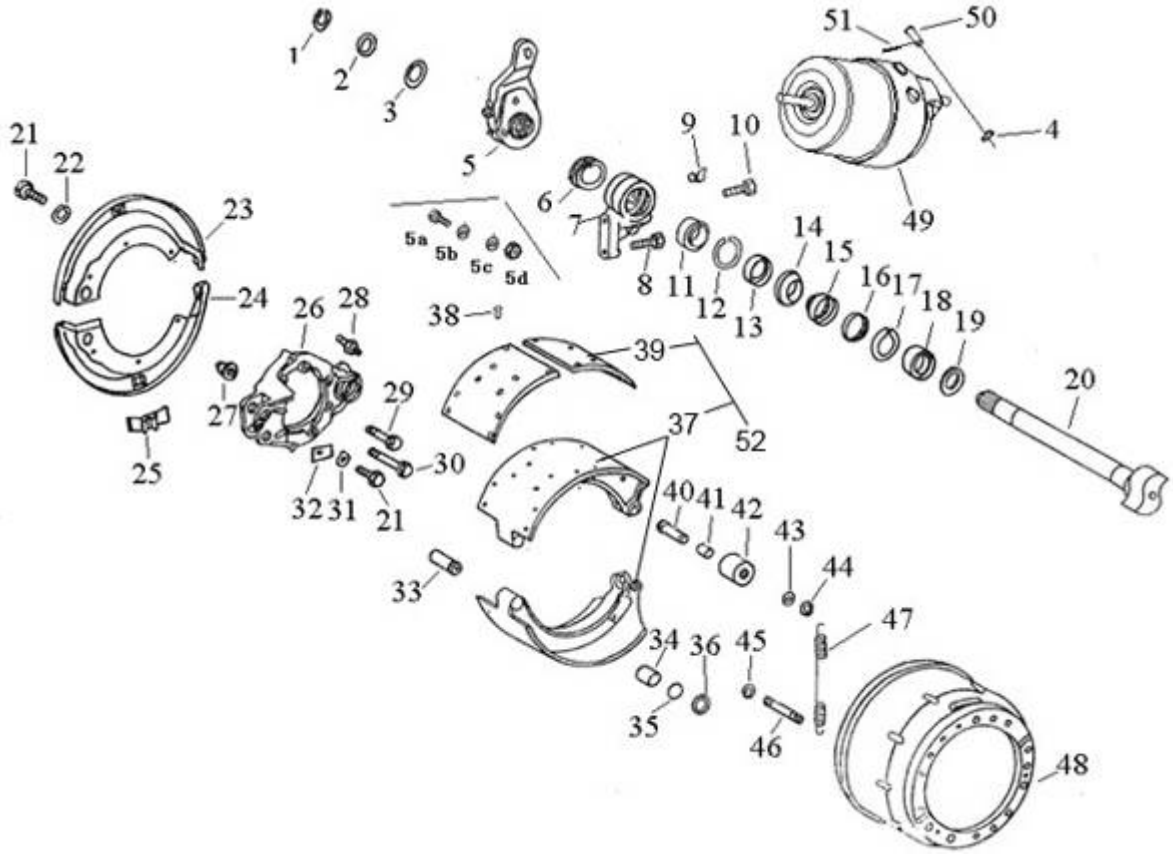

图 77　中桥(制动器部分)

Рис.77 Средний мост (тормозная система)

78、后桥(制动器部分)Задний мост (тормозная часть)

标号 Номер на рисунке	零件号 Номер детали	零件名称 Наименование деталей	数量 Количество
1	GB894.1-86	挡圈 Защитное кольцо34	2
2	3501016	垫圈 Шайба	2
3	3501015	补偿垫圈 Компенсационная шайба	1 组
4	Q40114	垫圈 Шайба	2
5	3502090Z	后左自动间隙调整臂 Задний левый автоматический регулирующий рычаг зазора	1
	3502120Z	后右自动间隙调整臂 Задний правый автоматический регулирующий рычаг зазора	1
5a	2400041Z	螺栓 Болт	2
5b	GB93-1987	垫圈 Шайба	6
5c	GB/T97.2-1985	垫圈 Шайба8-140HV	6
5d	GB41-83	螺母 гайкаM8	6
6	3502064	隔环 Кольцо перегородки	2
7	3502063ZY2C	后左凸轮轴支架本体 Корпус стойки заднего левого кулачкового вала	1
	3502112ZY2C	后右凸轮轴支架本体 Корпус стойки заднего правого кулачкового вала	1
8	3502019	螺栓 Болт	2
9	GB1153-89	油杯 45°M10×1 Масленка 45°M10×1	2
10	3502021	螺栓 Болт	2
11	3502130	关节轴承 Шарнирный подшипник	2
12	3502032	挡圈 Защитное кольцо	4
13	3502070	油封 Сальник	2
14	3502031	油封座 Цоколь сальника	2
15	3502031	油封座 Цоколь сальника	2
16	3502040	油封总成 Сальник в сборе	2
17	3502032	挡圈 Защитное кольцо	2
18	3502130	关节轴承 Шарнирный подшипник	2
19	3501080	油封总成 Сальник в сборе	2
20	3502013CZ	后左制动凸轮轴 Кулачковый вал заднего левого тормоза	1
	3502102CZ	后右制动凸轮轴 Кулачковый вал заднего правого тормоза	1
21	3501023	螺栓 Болт	14
22	GB93-87	弹簧垫圈 Пружинная шайба10	12
23	3502015-ABS	后制动托板 Щит заднего тормоза	2
24	3502018	后制动托板 Щит заднего тормоза	2
25	3501021	堵塞 Пробка	4
25a	3501155-ABS	堵塞 Пробка	2
26	3502030C	后制动托架 Подставка заднего тормоза	2

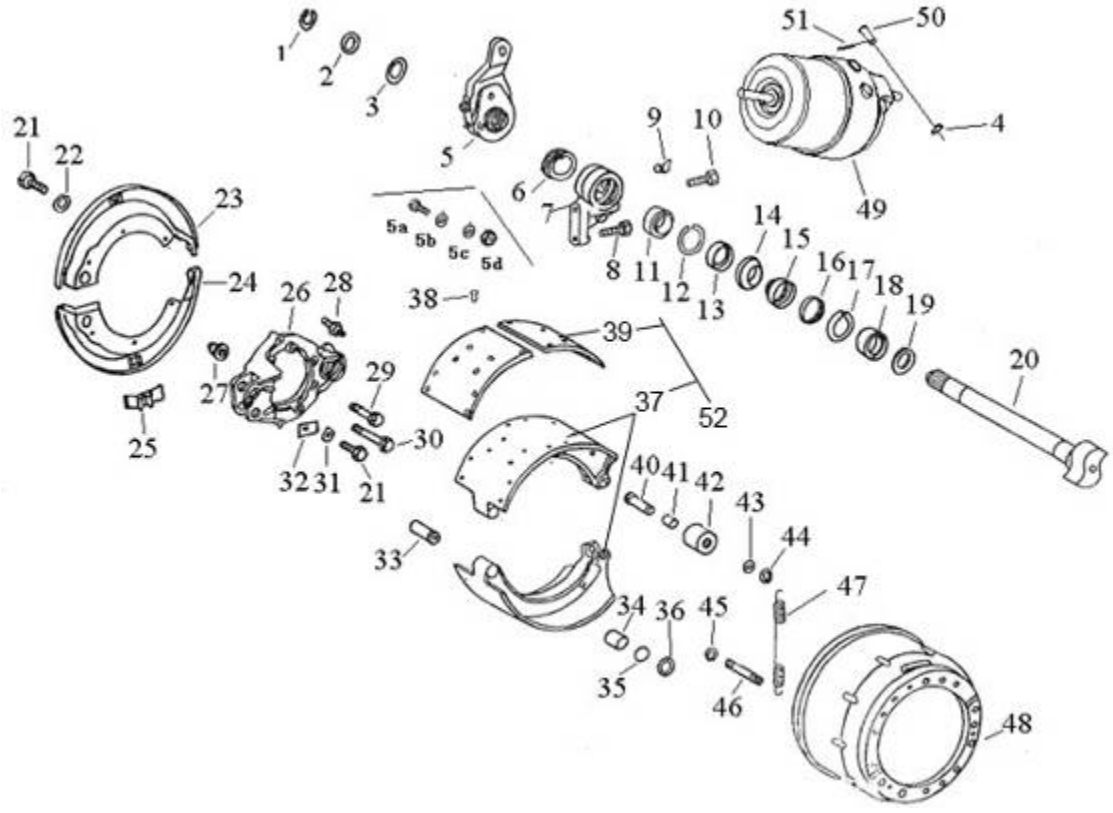

图 78 后桥(制动器部分)

Рис.78 Задний мост (тормозная часть)

78、后桥(制动器部分)Задний мост (тормозная часть)

标号 Номер на рисунке	零件号 Номер детали	零件名称 Наименование деталей	数量 Количество
27	3501022A	自锁螺母 Самозащищающая гайка	16
28	JB/T7904.1-1995	油杯 M10×1Масленка M10×1	2
29	3502017	螺栓 Болт	10
30	3501029	螺栓 Болт	4
31	3501025	锁止垫圈 Стопорная шайба	2
32	3501024	锁片 Замковая пластинка	2
33	3501042	制动蹄支承销 Опорный палец колодки тормоза	4
*34	3501044A	衬套 Втулка	4
*35	HG4-333-66	O 形密封圈 38×4.6 O-образное уплотнительное кольцо 38×4.6	8
36	3501043A	挡圈 Защитное кольцо	8
*52	3502040C	带摩擦片的制动蹄	4
37	3501060C	制动蹄座 Цоколь колодки тормоза	4
39	3501041C-W	制动摩擦片 Фрикционная пластинка тормоза	8
*38	3501047	空心铆钉 Пустотелая заклепка	64
40	3501046	销轴 Чека	4
41	3501052A	衬套 Втулка	4
42	3501051	滚轮 Бегунок	4
43	3501045	垫圈 Шайба	4
44	GB894.1-86	挡圈 17 Защитное кольцо 17	4
45	GB894.1-86	挡圈 12 Защитное кольцо 12	8
46	3501042	支承销 Опорный палец	4
*47	3501026	制动蹄回位弹簧 Возвратная пружина колодки тормоза	4
*48	3502014C	制动鼓 Тормозной барабан	2
*49	3530015-523	后左弹簧制动缸带快插接头总成 Задний левый пружинный тормозной цилиндр с переносным соединением в сборе	1
*	3530020-523	后右弹簧制动缸带快插接头总成 Задний правый пружинный тормозной цилиндр с переносным соединением в сборе	1
50	Q5101438	平头销 Плоский палец	2
51	Q5003025	开口销 Шплинт	2

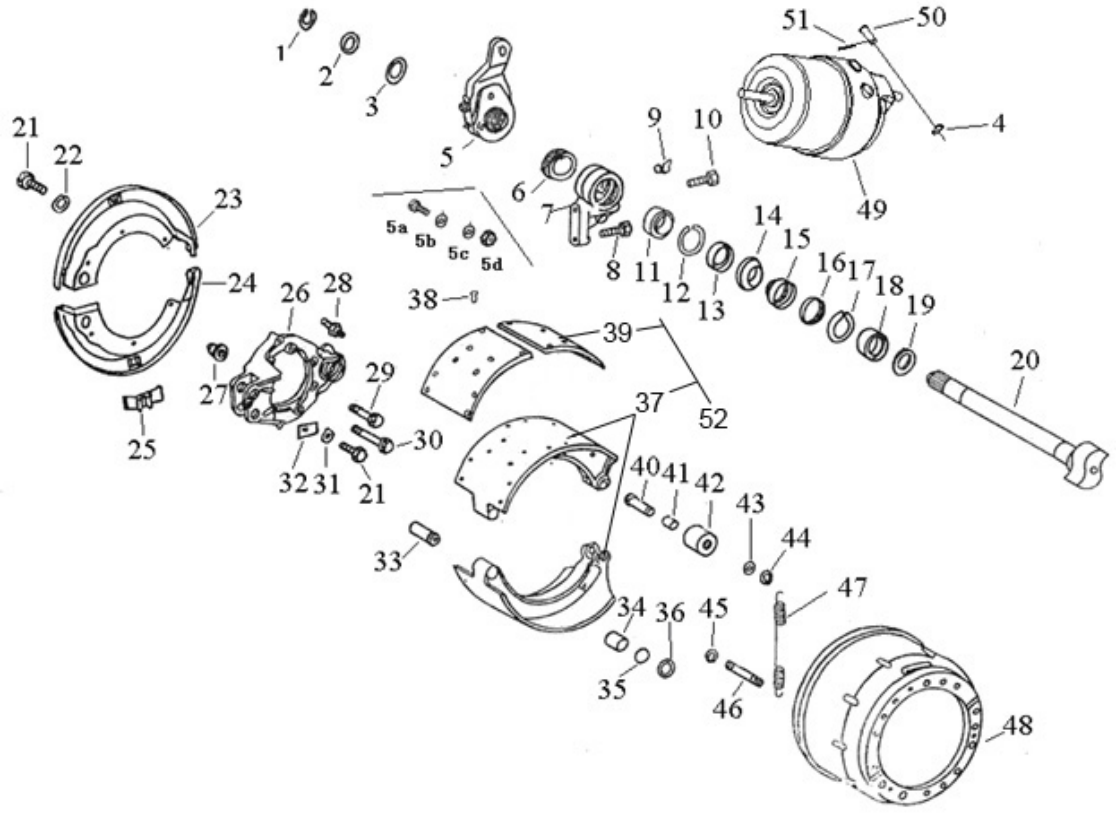
1
2
3
5
51
50
4
49
9
10
6
7
8
11
12
13
14
15
16
17
18
19
20
21
22
23
24
5a
5b
5c
5d
38
39
37
52
26
28
27
29
30
32
31
21
25
33
40
41
42
43
44
47
34
36
45
35
46
48

图 78　后桥(制动器部分)

Рис.78 Задний мост (тормозная часть)

79、制动管路Тормозная магистраль

标号 Номер на рисунке	零件号 Номер детали	零件名称 Наименование деталей	数量 Количество
1	3513406-50A	螺套(M22)Червячный чехол (M22)	21
2	3513408-50A	密封圈(φ18.5) Уплотнительное кольцо (φ18.5)	21
3	3513407-50A	卡环(φ12) Зажимное кольцо (φ12)	21
4	3513403-50A	异型密封圈(φ15.6) Редкое уплотнительное кольцо (φ15.6)	21
5	3506406-50A	螺套(M16) Червячный чехол (M16)	7
6	3506408-50A	密封圈(φ13) Уплотнительное кольцо (φ13)	7
7	3506407-50A	卡环(φ10) Зажимное кольцо (φ10)	7
8	3506403-50A	异型密封圈(φ10.2) Редкое уплотнительное кольцо(φ10.2)	7
*9	3509010-614-0435	空气压缩机总成 Воздушный компрессор в сборе	1
*10	3506205-435	前空气管总成-空压机 Передний воздушный компрессор в сборе – воздушный компрессор	
		接空气处理单元 Передний воздушный трубопровод в сборе – воздушный компрессор присоединяется с секцией воздушной обработки	1
11	3506214-50A	直通管接头 Непосредний штуцер	1
12	3506210-453	后空气管总成-空压机 Задний воздушный трубопровод в сборе – воздушный компрессор	
		接空气处理单元 Присоединение с секцией воздушной обработки	1
13	3506208-382	空气管用衬套 Втулка для воздушного трубопровода	5
14	3506207-435	空气管用支架 Стойка для воздушных трубопроводов	5
*15	3515010-523	空气处理单元带管接头总成 Секция воздушной обработки со штуцером в сборе	1
16	3506204-50A	端式管接头-空气处理单元 Конечный штуцер – секция воздушной обработки	1
17	3515410-469	过渡接头总成 Проходное соединение в сборе	4
18	3515409-469	过渡接头(M22) Проходное соединение (M22)	4
19	3515025-73A	四回路保护阀总成 Четырехконтурный защитный клапан в сборе	1
20	3511020-50A	空气干燥罐总成 Воздушный сушильный резервуар в сборе	1
21	3511015-73A	空气干燥器底座总成 Цоколь воздушной сушилки в сборе	1
22	3515025-523	消音器总成 Глушитель	1

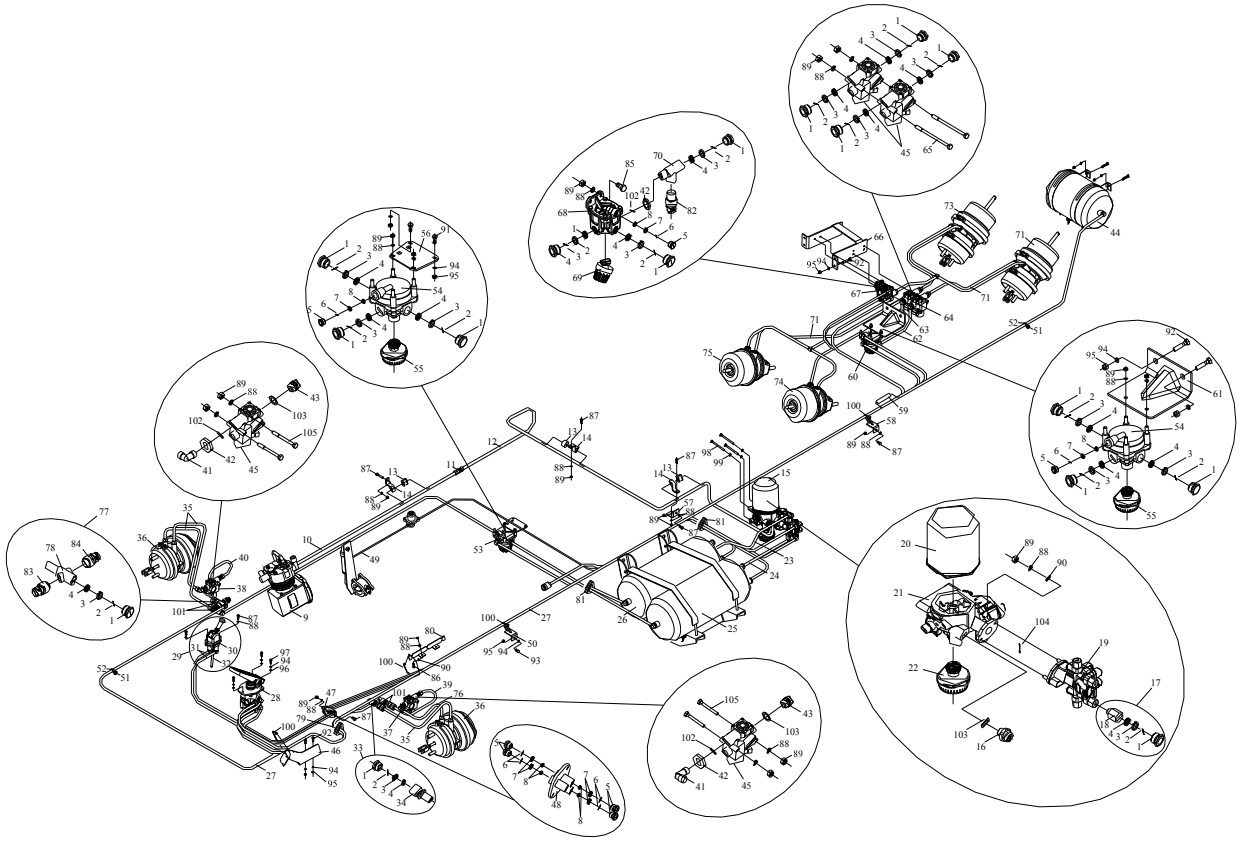

图 79　制动管路

Рис.79 Тормозная магистраль

79、制动管路Тормозная магистраль

标号 Номер на рисунке	零件号 Номер детали	零件名称 Наименование деталей	数量 Количество	标号 Номер на рисунке	零件号 Номер детали	零件名称 Наименование деталей	数量 Количество
23	3506220-487	输气管总成-四回路外贮气筒中口 Перевозочный воздушный трубопровод в сборе – среднее отверстие четырехконтурного внешнего воздушного резервуара	1	31	3506200-436	手制动管束总成 Трубопровода стояночного тормоза в сборе	1
24	3506225-487	输气管总成-四回路内贮气筒中口 Перевозочный воздушный трубопровод в сборе – среднее отверстие четырехконтурного внешнего воздушного резервуара	1	32	3506470-240	输气管总成-手动阀排气 Перевозочный воздушный трубопровод в сборе - Выпускной клапан ручного клапана	1
25	3513090-515	双腔贮气筒带阀体接头总成 Двухконтурный воздушный резервуар с соединением корпуса клапана в сборе	1	33	3506415-367	直通管接头总成-前制动 Непосредственный штуцер в сборе – передний тормоз	3
26	3513080-515	双腔贮气筒带阀体接头总成 Двухконтурный воздушный резервуар с соединением корпуса клапана в сборе	1	34	3506416-367	直通管接头-前制动 Непосредственный штуцер – передний тормоз	3
27	3506100-595	管束总成(式样图)[595] Трубопровода в сборе (пример) [595]	1	35	3506040-367	前制动输气软管带检测接头总成 Перевозочный воздушный трубопровод переднего тормоза с контрольным соединением в сборе	3
	3506100-639	管束总成(式样图)[639] Трубопровода в сборе (пример) [639]		36	3530010-362	弹簧制动缸带快插接头总成 Пружинный тормозной цилиндр с переносным соединением в сборе	2
*28	3514105-362	制动阀带快插接头总成 Тормозной клапан с переносным соединением в сборе	1	37	3550315B109	前左防抱死电磁阀及管接头总成 Электромагнитный клапан передней левой антиблокировки с штуцер в сборе	1
29	3508105-436	手动阀带管束总成 Ручной клапан с трубопроводами в сборе	1	38	3550320B109	前右防抱死电磁阀及管接头总成 Электромагнитный клапан передней правой антиблокировки с штуцер в сборе	1

30	3508020-240	手动阀总成 Ручной клапан в сборе	1

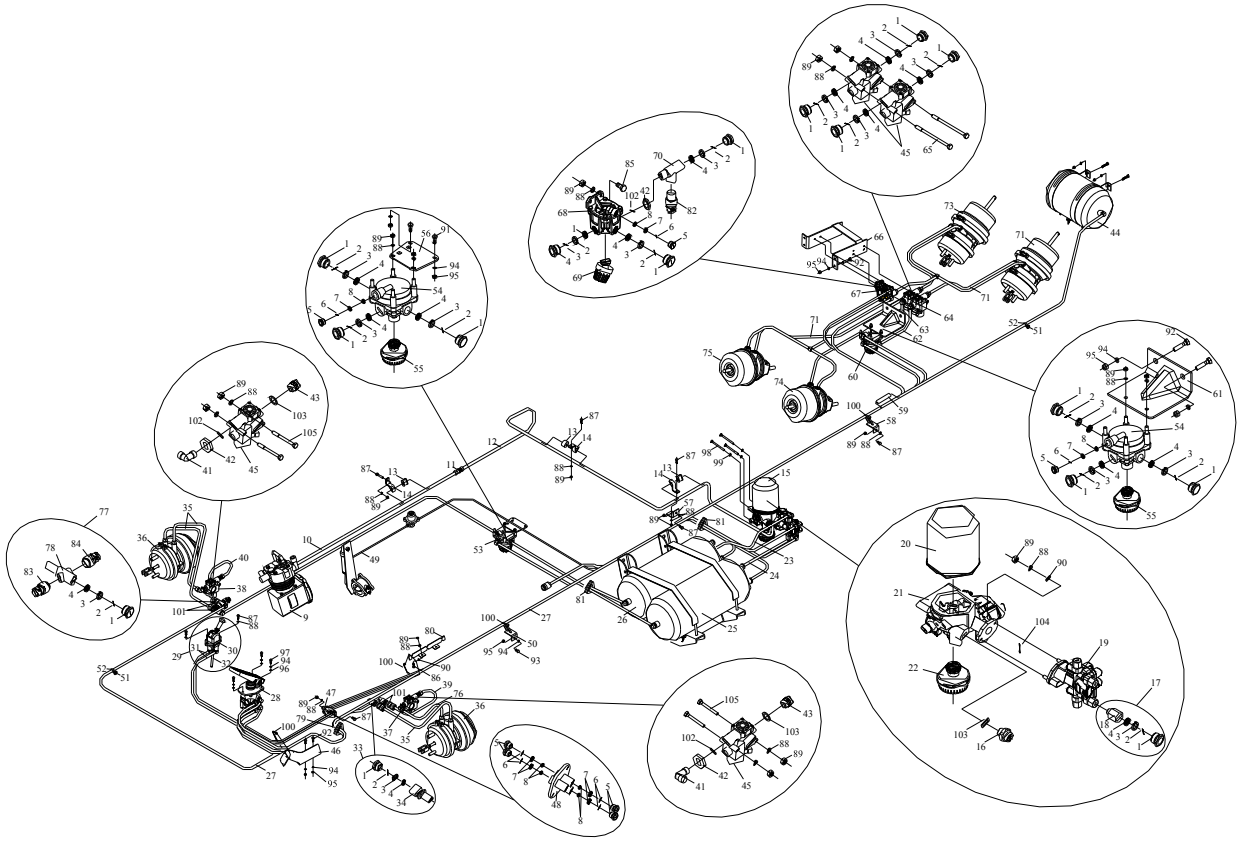

图 79　制动管路

Рис.79 Тормозная магистраль

79、制动管路Тормозная магистраль

标号 Номер на рисунке	零件号 Номер детали	零件名称 Наименование деталей	数量 Количество
39	3506615B109	输气管总成-前左接头接电磁阀 Перевозочный воздушный трубопровод в сборе – переднее левое соединение к электромагнитному клапану	1
40	3506620B109	输气管总成-前右接头接电磁阀 Перевозочный трубопровод в сборе – переднее правое соединение к электромагнитный	1
41	3550311B109	弯接头-防抱死电磁阀 Патрубок – антиблокировочный электромагнитный клапан	2
42	3511012-1H	密封螺套-空气干燥器出气口 Уплотнительная червячная втулка – выход воздушной сушилки	3
43	3512011-4E	端式平面密封管接头 Конечный плоский уплотнительный штуцер	2
*44	3513090-368	后桥贮气筒总成 Воздушный резервуар с блоком клапана в сборе	1
45	3550310-50A	防抱死电磁阀总成 Антиблокировочный электромагнитный клапан в сборе	4
46	3506101-367	支架-管束 Стойка - трубопроводы	1
*47	3506400-385	多路接头总成（ϕ10）Многоконтурное соединение в сборе（ϕ10）	1
48	3506404-367	多路接头 Многоконтурное соединение	1
*49	3506815-367	输气管总成-排气电磁阀接排气缸 Перевозочный воздушный трубопровод в сборе – выпускной электромагнитный клапан к выпускному цилиндру	1
50	3506422-242	管束支架 Стойка трубопроводов	3
51	3506426-240	箍带支座 Стойка зажимного ремня	13
52	3506427-240	箍带卡扣 Застежка зажимного ремня	13
*53	3518015-523/A	前桥继动阀带消音器及支架总成 Последовательный клапан переднего моста с глушителем и стойкой в сборе	1
54	3518015-50A	继动阀总成 Последовательный клапан в сборе	2
55	3518025-523	消音器总成 Глушитель в сборе	2
56	3518012-382	支架-前桥继动阀 Стойка – последовательный клапан переднего моста	1
57	3506209-453	空气管支架 Стойка воздушного трубопровода	1
58	3506421-242	管束支架 Стойка трубопроводов	2
59	3506263-242	护套 Защитный чехол	3
*60	3518010-523/A	继动阀带消音器总成 Последовательный клапан с глушителем в сборе	1

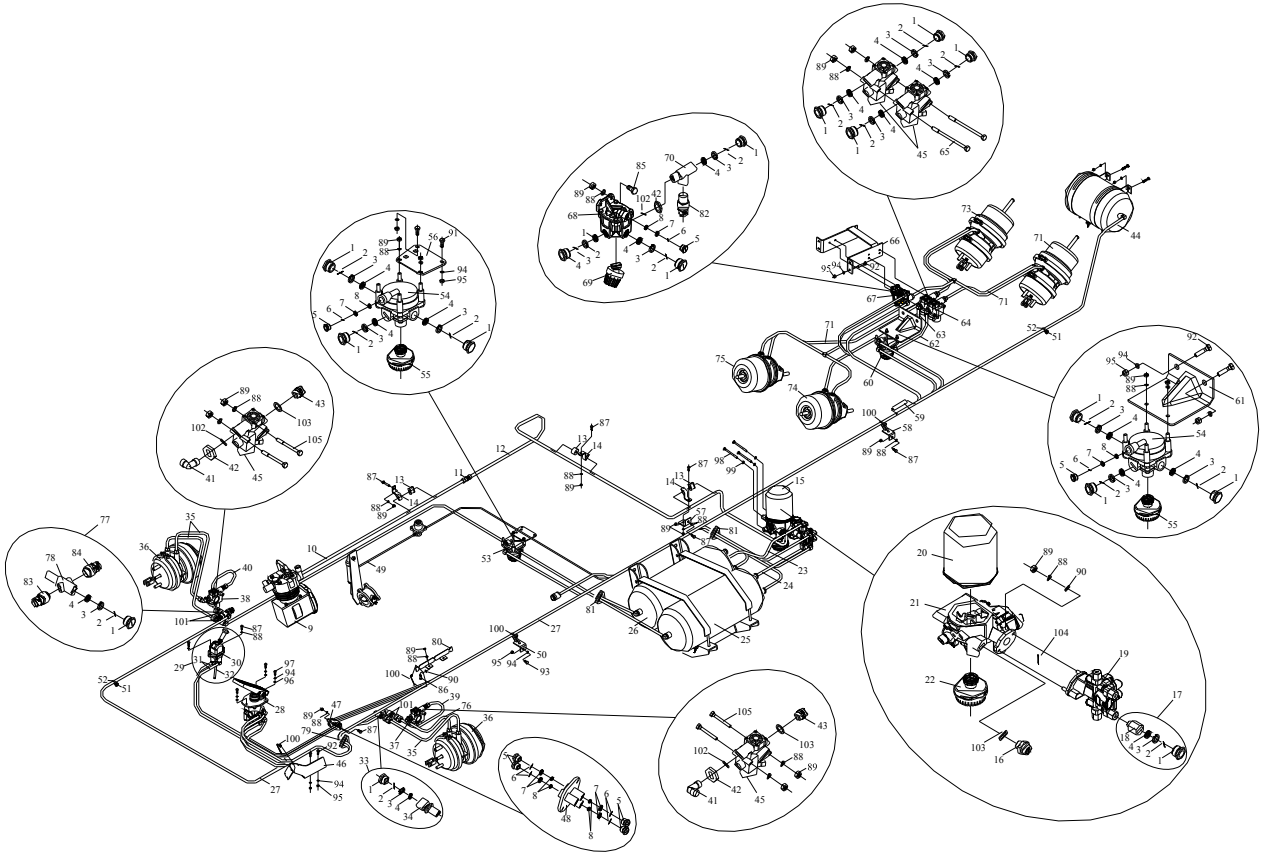

图 79　制动管路

Рис.79 Тормозная магистраль

79、制动管路Тормозная магистраль

标号 Номер на рисунке	零件号 Номер детали	零件名称 Наименование деталей	数量 Количество
61	3518012-369	支架-继动阀 Стойка – последовательный клапан	1
*62	3506510-435	输气管总成-继动阀接防抱死电磁阀输气软管	1
63	3506520-73A	输气管总成-越前继动阀接右 ABS Перевозочный трубопровод в сборе – передний последовательный клапан к правой ABS	1
*64	3550335-362/A	后防抱死电磁阀带快插接头总成 Задний антиблокировочный электромагнитный клапан с переносным соединением в сборе	2
65	3550336-367	螺栓-紧固电磁阀用 Болт – для крепления электромагнитного клапана	2
66	3550012-368	支架-中后桥电磁阀 Стойка – электромагнитные клапаны среднего и заднего мостов	1
*67	3516020-523	手继动阀带快插接头总成 Ручной последовательный клапан с переносным соединением в сборе	1
68	3516025-523	手继动阀总成 Ручной последовательный клапан в сборе	1
69	3516030-523	消音器总成 Глушитель в сборе	1
70	3516311-368	三通快插管接头(φ12、φ12)Трехходовой переносный штуцер (φ12, φ12)	1
71	3506300-523	中后桥管束总成(式样图) Трубопроводы среднего и заднего мостов (пример)	1
*72	3530015-523	后左弹簧制动缸带快插接头总成 Задний левый пружинный тормозной цилиндр с переносным соединением в сборе	1
*73	3530020-523	后右弹簧制动缸带快插接头总成 Задний правый пружинный тормозной цилиндр с переносным соединением в сборе	1
*74	3530025-523	中左弹簧制动缸带快插接头总成 Средний левый пружинный тормозной цилиндр с переносным соединением в сборе	1
*75	3530030-523	中右弹簧制动缸带快插接头总成 Средний правый пружинный тормозной цилиндр с переносным соединением в сборе	1
*76	3506030-242	输气管总成 Агрегат воздухопровода	1
77	3506415-612	四通接头总成 Четырехходовое соединение в сборе	1
78	3506416-612	四通接头 Четырехходовое соединение	1
79	1104261-260	橡胶保护圈 Резиновое защитное кольцо	1
80	3406046-367	转向管路支架 Стойка рулевой магистрали	1
81	3724031-77A	橡胶保护套 Резиновый защитный чехол	2

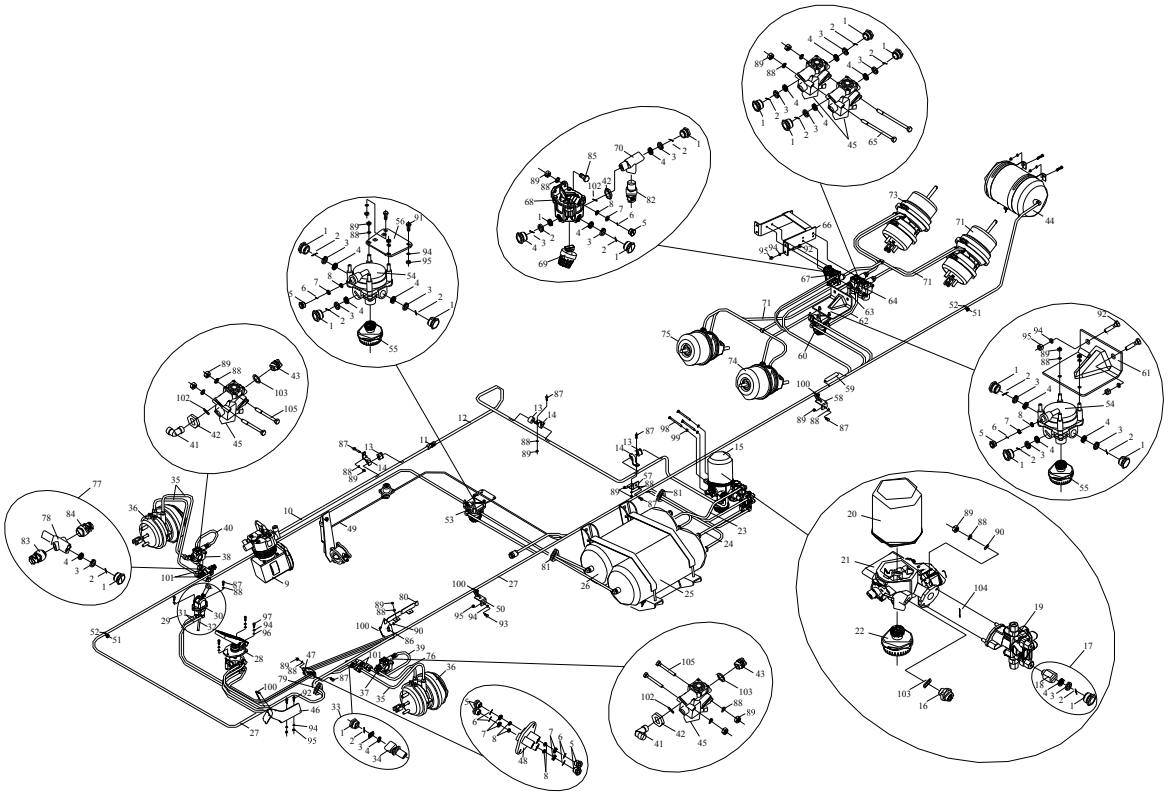

图 79　制动管路

Рис.79 Тормозная магистраль

79、制动管路Тормозная магистраль

标号 Номер на рисунке	零件号 Номер детали	零件名称 Наименование деталей	数量 Количество	标号 Номер на рисунке	零件号 Номер детали	零件名称 Наименование деталей	数量 Количество
82	3757050-435	气手制动警报开关总成 Выключатель тревоги пневматического стояночного тормоза в сборе	1	95	CQ34010	六角螺母 Шестигранная гайка	13
83	3720010-55A	制动灯开关总成 Выключатель тормозной лампы в сборе	1	96	Q40110	垫圈 Шайба	3
84	3720010-417	制动灯开关总成 Выключатель тормозной лампы в сборе	1	97	CQ1511025	六角头导颈螺栓 Болт самоконтрящийся	3
85	CQ1500830	六角头导颈螺栓 Болт самоконтрящийся	2	98	3515240-453	六角头螺栓-细牙 Шестигранный болт – тонкие зубы	3
86	CQ1500835	六角头导颈螺栓 Болт самоконтрящийся	2	*99	Q40312	弹簧垫圈 Пружинная шайба	3
87	CQ1500840	六角头导颈螺栓 Болт самоконтрящийся	12	100	T67427946	塑料箍带 Пластмассовые зажимный ремень	按需 По необх.
88	Q40308	弹簧垫圈 Пружинная шайба	28	101	CQ35320	六角较扁螺母 Шестигранная плоская гайка	4
89	CQ34008	六角螺母 Шестигранная гайка	26	102	Q7342426E	O 型橡胶密封圈 O-образное резиновое уплотнительное кольцо	3
90	Q40108	垫圈 Шайба	4	103	CQ72322	垫密圈 Прокладное уплотнительное кольцо	3
91	CQ1501025	六角头导颈螺栓 Болт самоконтрящийся	2	104	CQ7343258A	液压气动用 O 型橡胶密封圈 O-образное резиновое уплотнительное кольцо для гидравлического тормоза	1
92	CQ1501035	六角头导颈螺栓 Болт самоконтрящийся	8	105	CQ1500880	六角头导颈螺栓 Болт самоконтрящийся	4
*93	CQ1501040	六角头螺栓Шестигранный болт	3				
*94	Q40310	弹簧垫圈 Пружинная шайба	16				

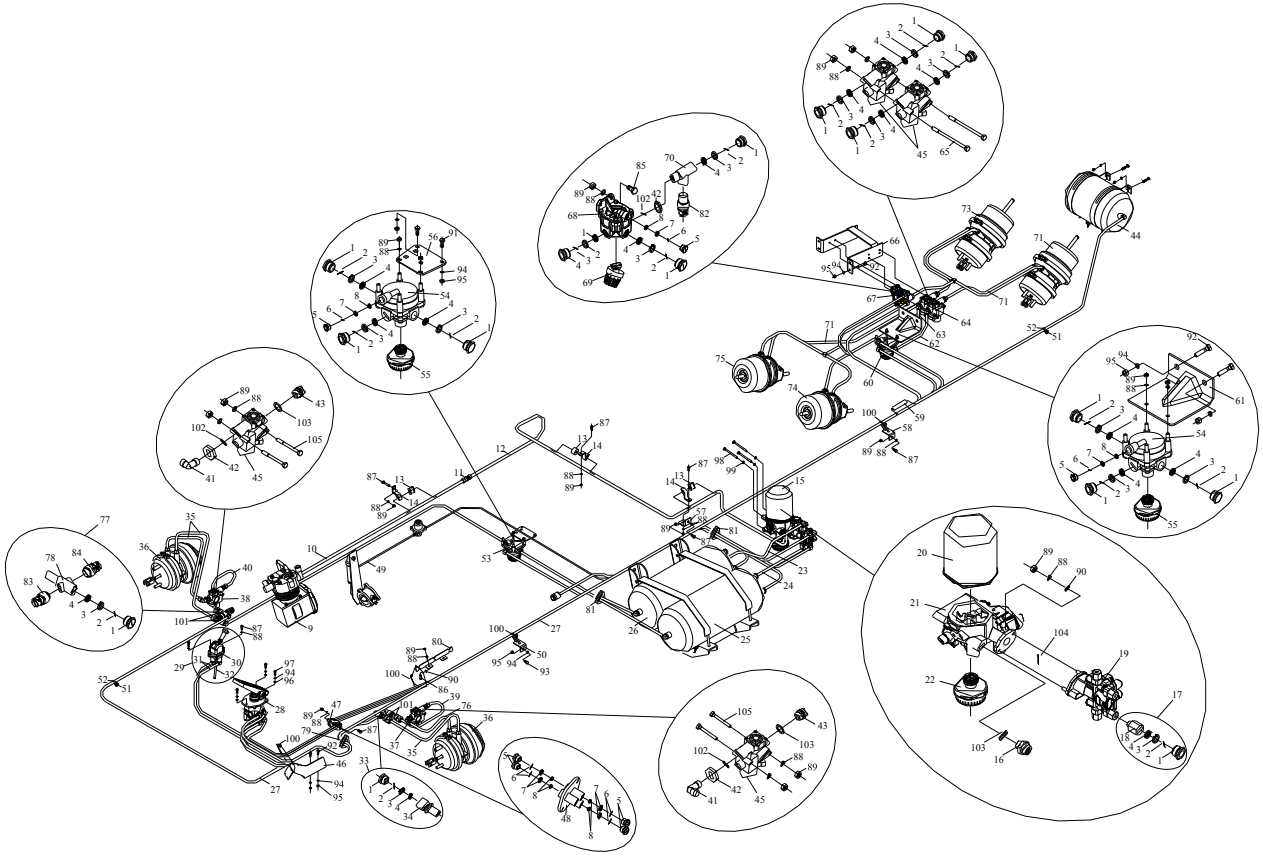

图 79　制动管路

Рис.79 Тормозная магистраль

80、空气压缩机组件 Воздушный компрессор

标号 Номер на рисунке	零件号 Номер детали	零件名称 Наименование деталей	数量 Количество
*1	3509050-29D	机油进油管总成-空压泵	1
*2	3509053-29D	铰接螺栓	1
3	Q/WC 3403-1994	垫圈 10X16	2
4	Q/XC3451.1-2002	铰接螺栓 M14X1.5	4
5	Q/WC3403-1994	垫圈 14X20	8
*6	3509030-671-0382	空压泵进水管总成	1
7	3509032-29D	支架	1
8	Q1841035TF2	六角法兰面螺栓	3
9	3509010-614-0435	空气压缩机总成	1
*10	1002063-29D	O 型密封圈-PTO 盖板	1
*11	3509020-614-0435	空压泵回水管总成	1
*12	3509041B614-0435	进气胶管	1
13	Q67632	夹箍	1
14	1006047-29D	从动齿轮-空压泵	1

标号 Номер на рисунке	零件号 Номер детали	零件名称 Наименование деталей	数量 Количество

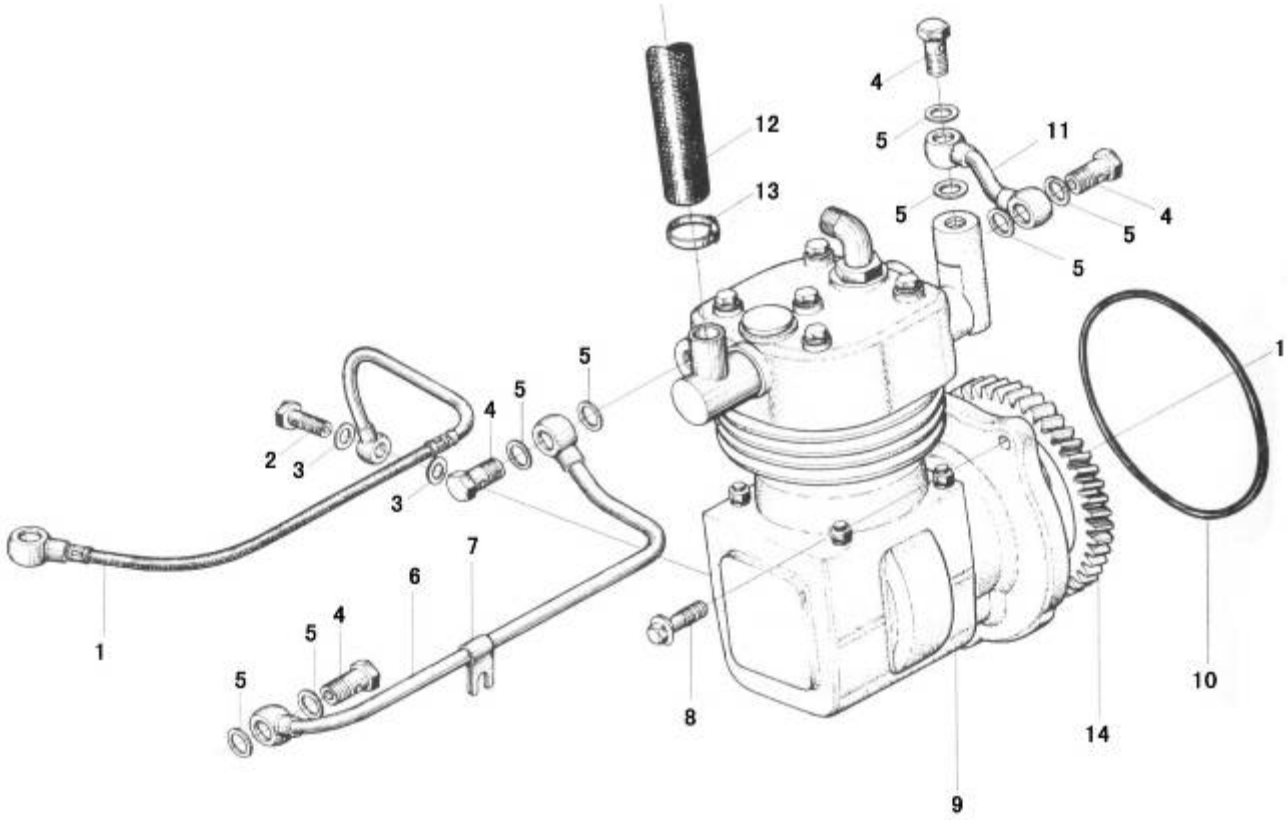

图 80 空气压缩机组件

81、贮气筒Воздушный резервуар

标号 Номер на рисунке	零件号 Номер детали	零件名称 Наименование деталей	数量 Количество
1	3513406-50A	螺套(M22) Червячный чехол (M22)	7
2	3513408-50A	密封圈(φ18.5) Уплотнительное кольцо(φ18.5)	12
3	3513407-50A	卡环(φ12) Зажимное кольцо (φ12)	7
4	3513403-50A	异型密封圈(φ15.6) Редкое уплотнительное кольцо (φ15.6)	7
5	3513421-50A	堵塞(M22) Пробка (M22)	5
6	3757010-50A	低压报警开关总成 Выключатель тревоги низкого давления в сборе	2
7	3506700-240	检测接头总成 Контрольное соединение в сборе	4
8	3513070-515	双腔贮气筒总成 Двухконтурный воздушный резервуар в сборе	1
9	3513070-435	双腔贮气筒总成 Двухконтурный воздушный резервуар в сборе	1
10	3513100-240	放水阀总成 Шлюза в сборе	5
11	CQ1501025	六角头导颈螺栓 Болт самоконтрящийся	4
*12	Q40310	弹簧垫圈 Пружинная шайба	4
13	CQ34010	六角螺母 Шестигранная гайка	10
14	3105079-242	连接板-备胎升降器 Присоединительная плита – подъемник запасного колеса	1
15	3513075-242	左支架总成-贮气筒备胎升降器 Левая стойка в сборе – подъемник запасного колеса воздушного резервуара	1
16	3513080-242	右支架总成-贮气筒备胎升降器 Правая стойка в сборе – подъемник запасного колеса воздушного резервуара	1
17	Q5101080	平头销 Плоский палец	2
18	Q5003025	开口销 Шплинт	2
19	3513820-242	箍带总成-贮气筒 Зажимный ремень в сборе – воздушный резервуар	2
20	Q1841665T	六角头凸缘螺栓 Болт самоконтрящийся	4
21	CQ32616	六角头凸缘锁紧螺母 Болт самоконтрящийся	4
22	3513020-368	贮气筒总成 Воздушный резервуар в сборе	1
23	3513086-01	环箍-紧固贮气筒用 Скоба – для крепления воздушного резервуара	2
24	CQ1501060Q	六角头导颈螺栓 Болт самоконтрящийся	2
25	3513081-369	支架-后制动贮气筒 Стойка – воздушный резервуар заднего тормоза	2
26	CQ1501230	六角头导颈螺栓 Болт самоконтрящийся	4
*27	Q40312	弹簧垫圈 Пружинная шайба	4
28	CQ34012	六角螺母 Шестигранная гайка	4

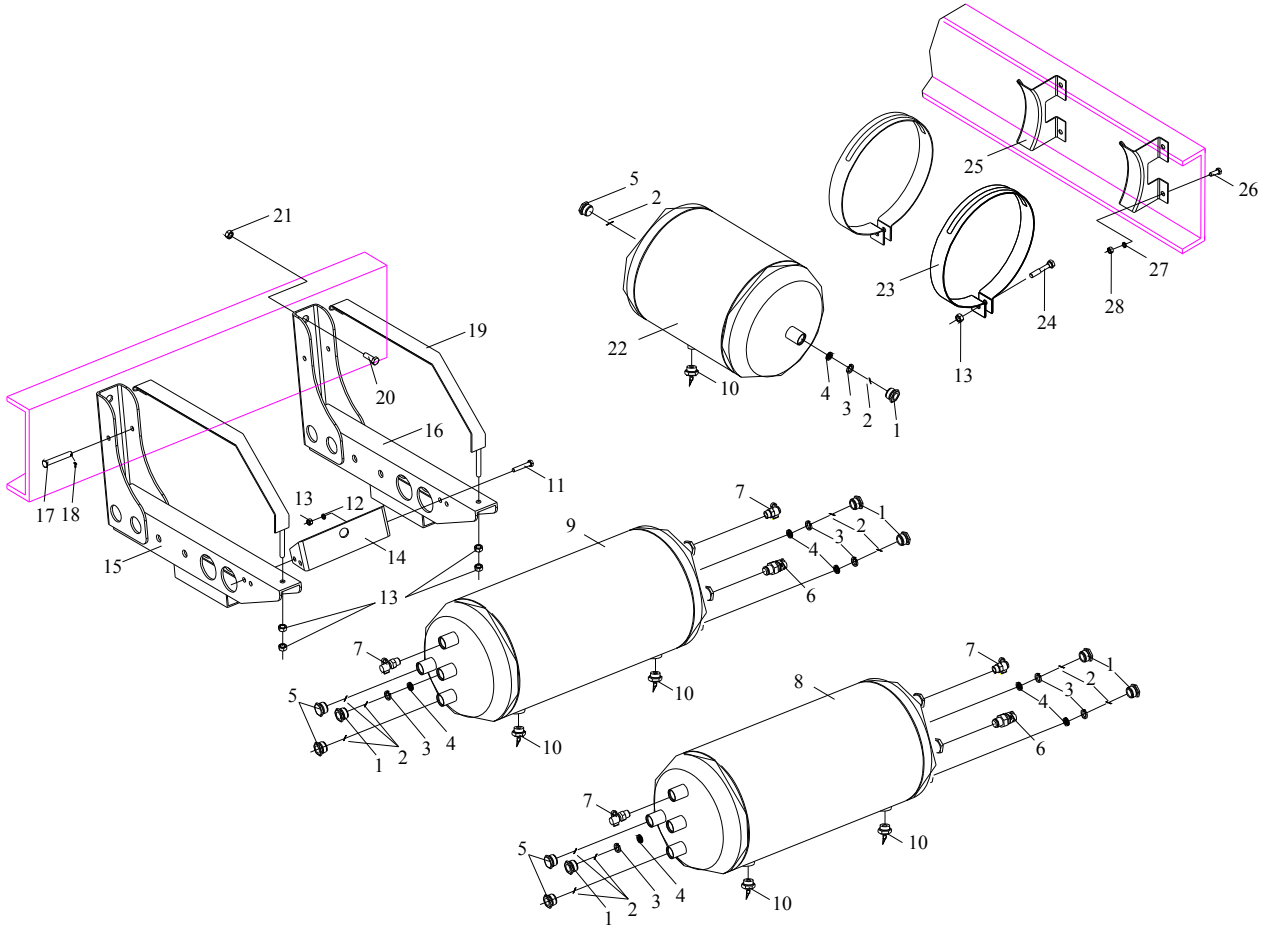

图 81 贮气筒

Рис .81 Воздушный резервуар

82、电控系统 Электронные компоненты управления двигателем

标号 Номер на рисунке	零件号 Номер детали	零件名称 Наименование деталей	数量 Количество
*1	3601115D630-0000	发动机控制单元总成 Секция управления двигателем в сборе	1
2	3601027-630-0000	双头螺柱 1-ECU Шпилька 1-ECU	2
3	3601024A630-0000	支撑杆-ECU Опорная штанга - ECU	2
4	3601028-630-0000	双头螺柱 2-ECU Шпилька2-ECU	2
5	3601023-630-0000	垫块-ECU Прокладной кусок - ECU	2
6	Q32006	六角法兰面螺母 Шестигранная фланцевая гайка	4
*7	3602015A630-0000	水温传感器总成 Датчик температуры воды в сборе	1
*8	3602035A630-0000	进气压力温度传感器Датчик температуры наддува	1
9	3602040-630-0000	油门位置传感器总成	1
*10	3602060A630-0000	发动机转速传感器总成	1
11	Q1840616	六角法兰面螺栓	2

标号 Номер на рисунке	零件号 Номер детали	零件名称 Наименование деталей	数量 Количество

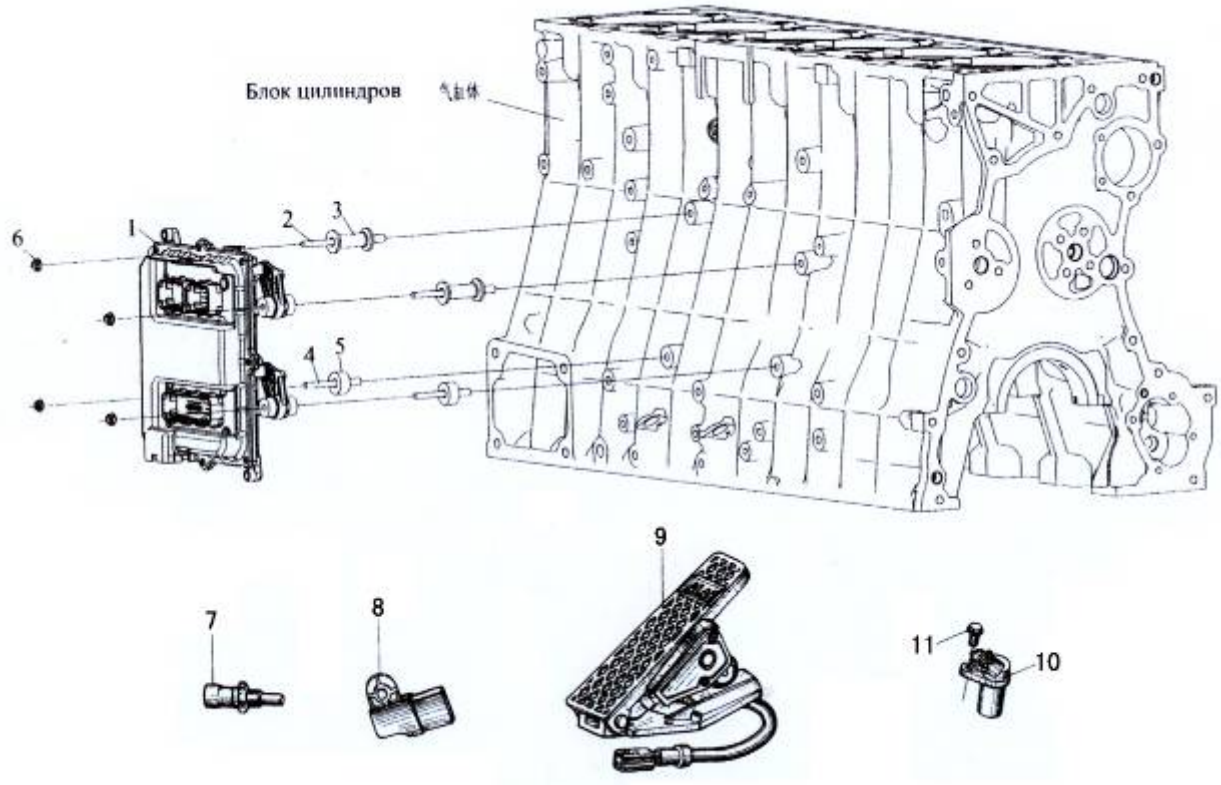

图 82　电控系统

83、喷油器线束Провода распылителя

标号 Номер на рисунке	零件号 Номер детали	零件名称 Наименование деталей	数量 Количество
*1	3724030C621-0000	喷油器线束总成 Провода распылителя в сборе 1	1
*2	3724035-630-0000E	喷油器线束总成 2 Провода распылителя в сборе2	1
*3	3724050-621-0000	线束连接插头 Присоединительный штекер проводов 1	2
*4	3724056-621-0000	密封圈-线束插头 Уплотнительное кольцо – штекер проводов	2
5	Q1840816	六角法兰面螺栓 Болт самоконтрящийся	4

标号 Номер на рисунке	零件号 Номер детали	零件名称 Наименование деталей	数量 Количество

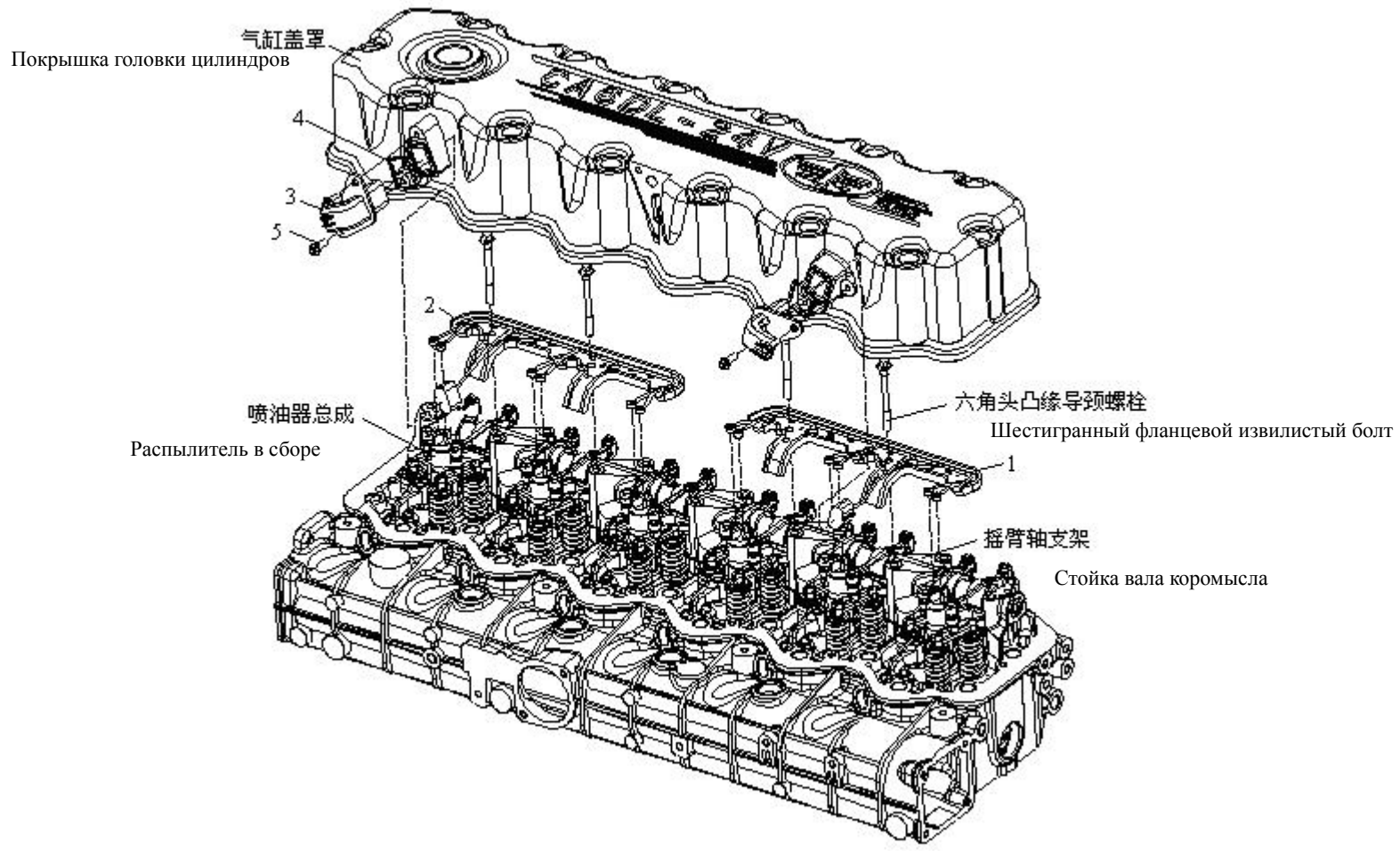

图 83　喷油器线束

Рис.83 Провода распылителя

84、电气设备组件

标号 Номер на рисунке	零件号 Номер детали	零件名称 Наименование деталей	数量 Количество
*1	3724027-621-0000	发动机线束支架 7	2
*2	3724040-621-0000	喷油器线束支架总成	2
3	3724030C621-0000	喷油器线束总成	1
4	3724035-630-0000	喷油器线束总成	1
5	3724056-621-0000	密封圈	2
6	3724050-621-0000	线束连接插头	2
7	Q1840816	六角法兰面螺栓	4
*8	3724080-630-0541B	发动机线束总成	1
*9	3724023-621-0000	发动机线束支架 3	2
10	T67417246	塑料箍带	13
*11	3724026-621-0000	发动机线束支架 6	4
12	Q1840812	六角法兰面螺栓	5
*13	3724024-621-0000	发动机线束支架 4	1
14	3724021-630-0000	ECU 线束支架	1
15	Q1840625	六角法兰面螺栓	3
16	Q32006	六角法兰面螺母	3

标号 Номер на рисунке	零件号 Номер детали	零件名称 Наименование деталей	数量 Количество

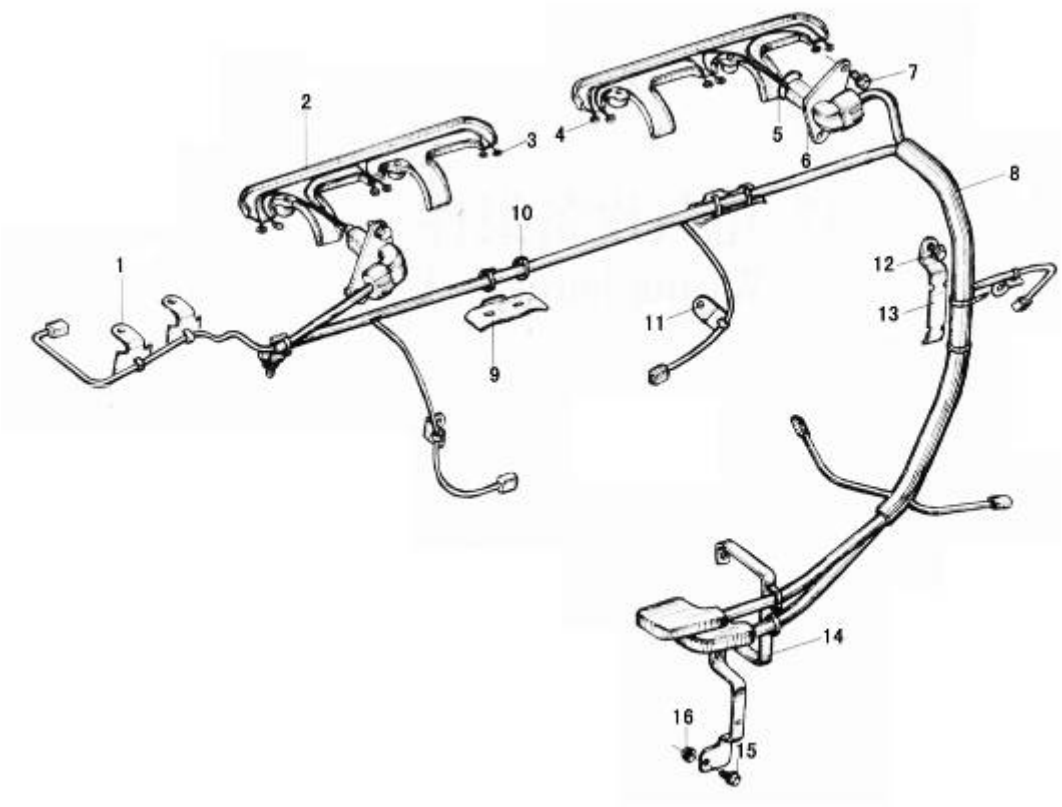

图 84　电气设备组件

85、防抱死控制单元部分Секция управления антиблокировкой

标号 Номер на рисунке	零件号 Номер детали	零件名称 Наименование деталей	数量 Количество
*1	3605115-50A	防抱死控制单元总成 Секция управления антиблокировкой в сборе	1
2	Q2360616	十字槽平圆头组合螺钉 комнибинировочный винт с плоской круглой головкой	3
3	3605125-417	防抱死控制单元支架总成 Стойка секции управления антиблокировкой в сборе	1
*4	CQ1460820	组合螺栓 Комбинированный болт	4

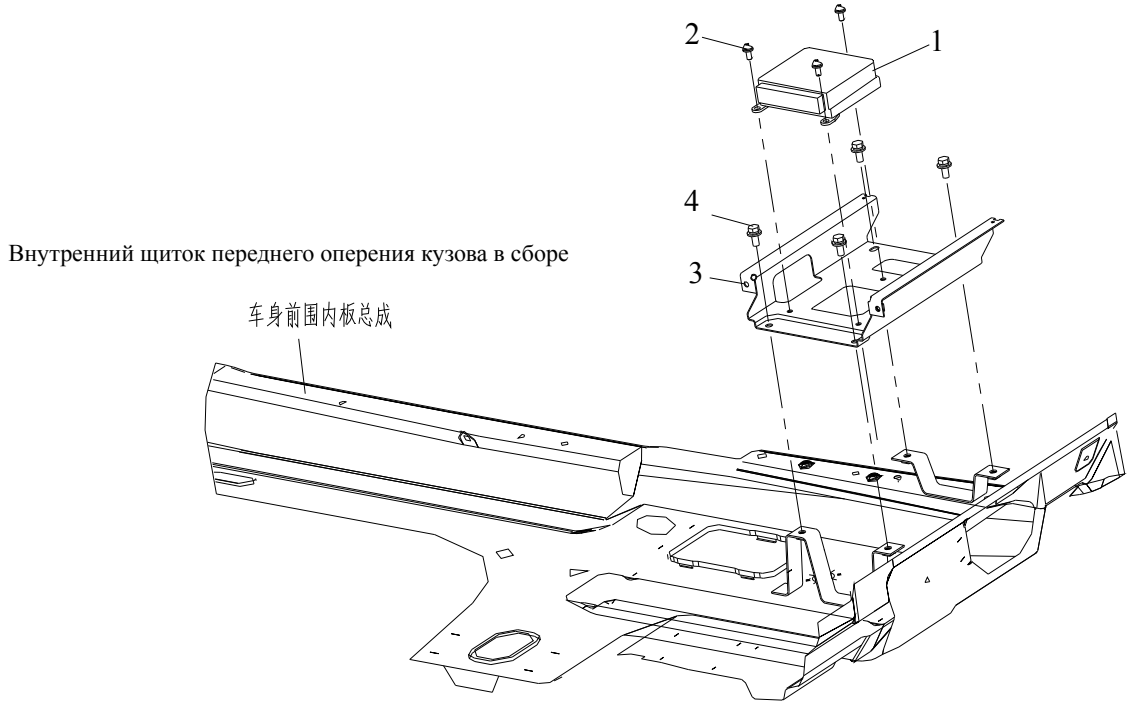

图 85　防抱死控制单元部分

Рис.85 Секция управления антиблокировкой

86、电气设备Электрооборудование

标号 Номер на рисунке	零件号 Номер детали	零件名称 Наименование деталей	数量 Количество
*1	3724180-240	电线总成-连接蓄电池用 Электропровод в сборе – для присоединения с аккумулятором	1
2	3711015A487-	左前组合灯总成 Левая передняя лампа в сборе	1
	3711020A487	右前组合灯总成 Правая передняя лампа в сборе	1
*3	3721010-116	高音电喇叭总成 Электрогудок верхи в сборе	1
4	3720010-240	制动灯开关总成 Выключатель тормозной лампы в сборе	2
5	3704010-8EB1	起动开关总成 Выключатель запуска в сборе	1
6	3724010-595	车身电线束总成 Электропровода кузова в сборе	1
*7	3818060-50	车门警报开关总成 Выключатель тревоги двери в сборе	2
*8	3735010-362	组合开关总成 Комбинированные выключатели в сборе	1
9	3714030-240	驾驶员阅读灯总成 Лампа чтения для водителя в сборе	1
*10	3801010-541/A	仪表总成 Приборы в сборе	1
11	3722060-436	控制器盒底板附带控制器总成 Плинтус блока регулятора с регулятором в сборе	1
*12	3711010A487	灯光调整开关附带护套总成 Регулирующий выключатель света ламп с защитным чехлом в сборе	1
*13	3725010-240	Зажигалка	1
	3725020-240	点烟器座总成 Цоколь прикурителя в сборе	1
14	3722065A541	保险丝盒总成附带继电器 Блок предохранителей в сборе с принадлежащим реле	1
*15	3714035/40-240	左/右边卧铺阅读灯总成 Лампа для чтения левого/правого спальных мест в сборе	1
16	3724180-367	电线总成-起动机接电源总开关 Электропровод в сборе – главный выключатель стартера к источнику питания	1
*17	3724045-595Z	底盘电线束总成[595] Электропровода шасси в сборе [595]	1
*	3724045A639	底盘电线束总成[639] Электропровода шасси в сборе [639]	1
*18	7901035-50	扬声器总成 Агрегат мегафона	2
*19	3726040-367	右侧转向灯总成 Лампа правого поворота в сборе	1
*20	7901010-240	收放机总成 Приемник-магнитола в сборе	1
*	7901055-240	收放机支架总成	1
*21	3802020-8E	电子式车速里程表传感器 Датчик электронного спидометра	1

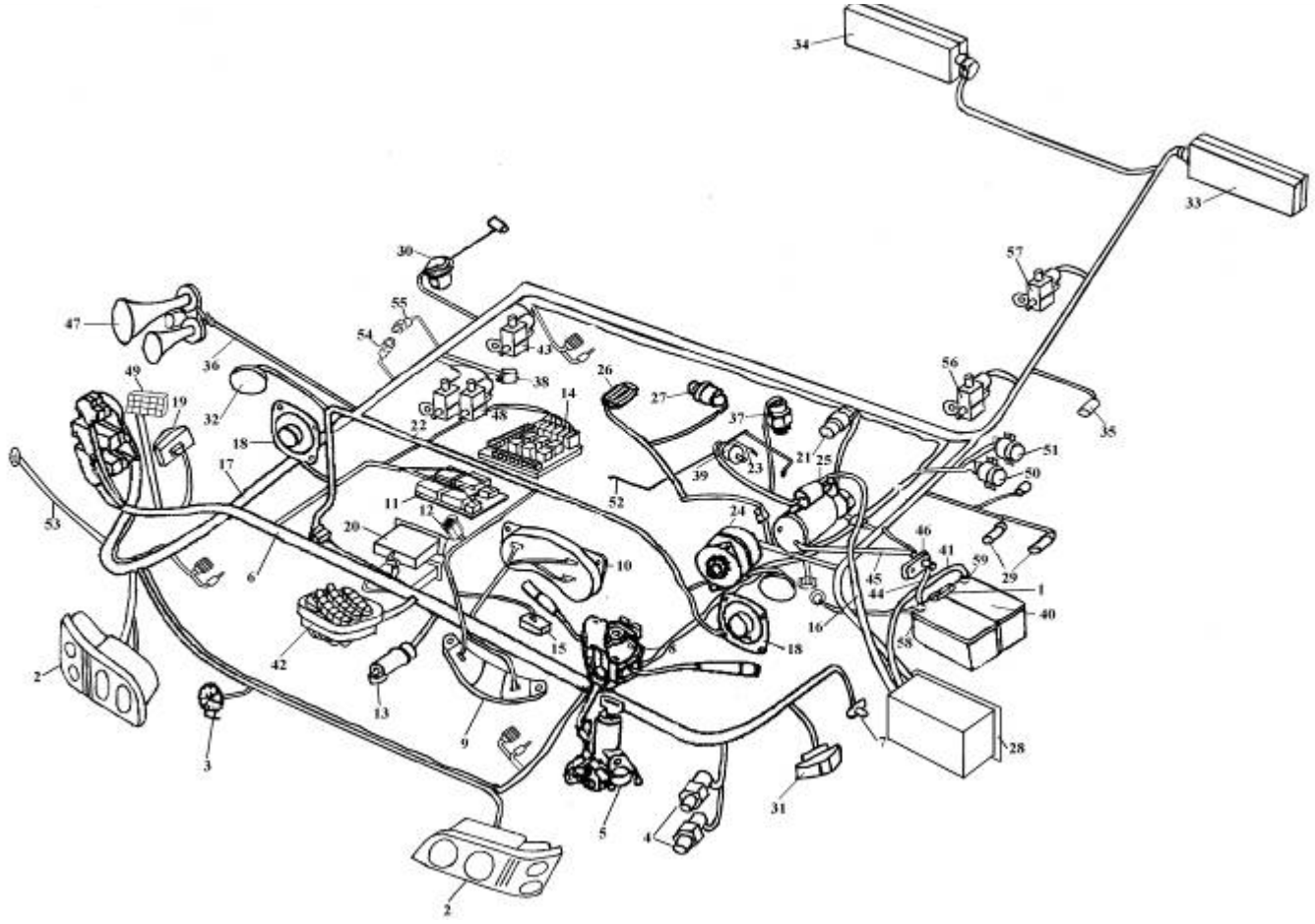

图 86　电气设备

Рис.86 Электрооборудование

86、电气设备Электрооборудование

标号 Номер на рисунке	零件号 Номер детали	零件名称 Наименование деталей	数量 Количество
*22	3724050-436	室内灯线束总成 Агрегат жгутов проволок ламоп в кабине	1
*23	3818010A29D	水温传感器 Датчик – счетчик температуры воды	1
24	3701010-263	交流发电机总成 Генератор переменного тока в сборе	1
*25	3708010-29DJ	减速起动机Стартер с редуктором	1
*26	3750010A29D	空气加热器总成 Воздушный подогреватель в сборе	1
*27	3810020-600-070A	机油压力传感器Датчик давления моторного масла	1
*28	3722080-382	电源配电盒及附带设备总成 Распределительный блок источника питания с принадлажающими оборудованием в сборе	1
29	3757010-435	气压警报开关总成 Выключатель тревоги атмосферного давления в сборе	2
30	3806040A367	燃油表传感器总成 Датчик указателя уровня топлива в сборе	1
*31	3726035-367	左侧转向灯总成 Левая лампа указателя поворотов в сборе	1
*32	3731025A109	前示廓灯总成 Передняя габаритная лампа в сборе	2
*33	3716015-362	左组合后灯总成 Левые комбинированные лампы в сборе	1
*34	3716020-362	右组合后灯总成 Правая комбинированная задняя лампа в сборе	1
35	3757050-435	气手制动警报开关总成 Выключатель тревоги пневматического стояночного тормоза в сборе	1
36	3721130-367	气管总成-三通管接头至气喇叭 Воздушный трубопровод в сборе – соединение трехходового штуцера с пневматическим гудком	1
*37	79100710068 (陕齿编号) (Номер на рисунке зубьев)	倒车灯开关总成 Выключатель лампы заднего хода в сборе	1
*38	3818040-271	驾驶室翻转警报开关总成 Агрегат перекидного выключателя предупреждения в кабине водителя	1
*39	99012710041 (陕齿编号) (Номер на рисунке зубьев)	空档开关总成 Выключатель нейтральной передач в сборе	1
*40	3703010B242	蓄电池总成 Аккумулятор в сборе	2
41	3724175-435	电线总成-电源总开关 Аккумулятор в сборе – главный выключатель источника питания	1

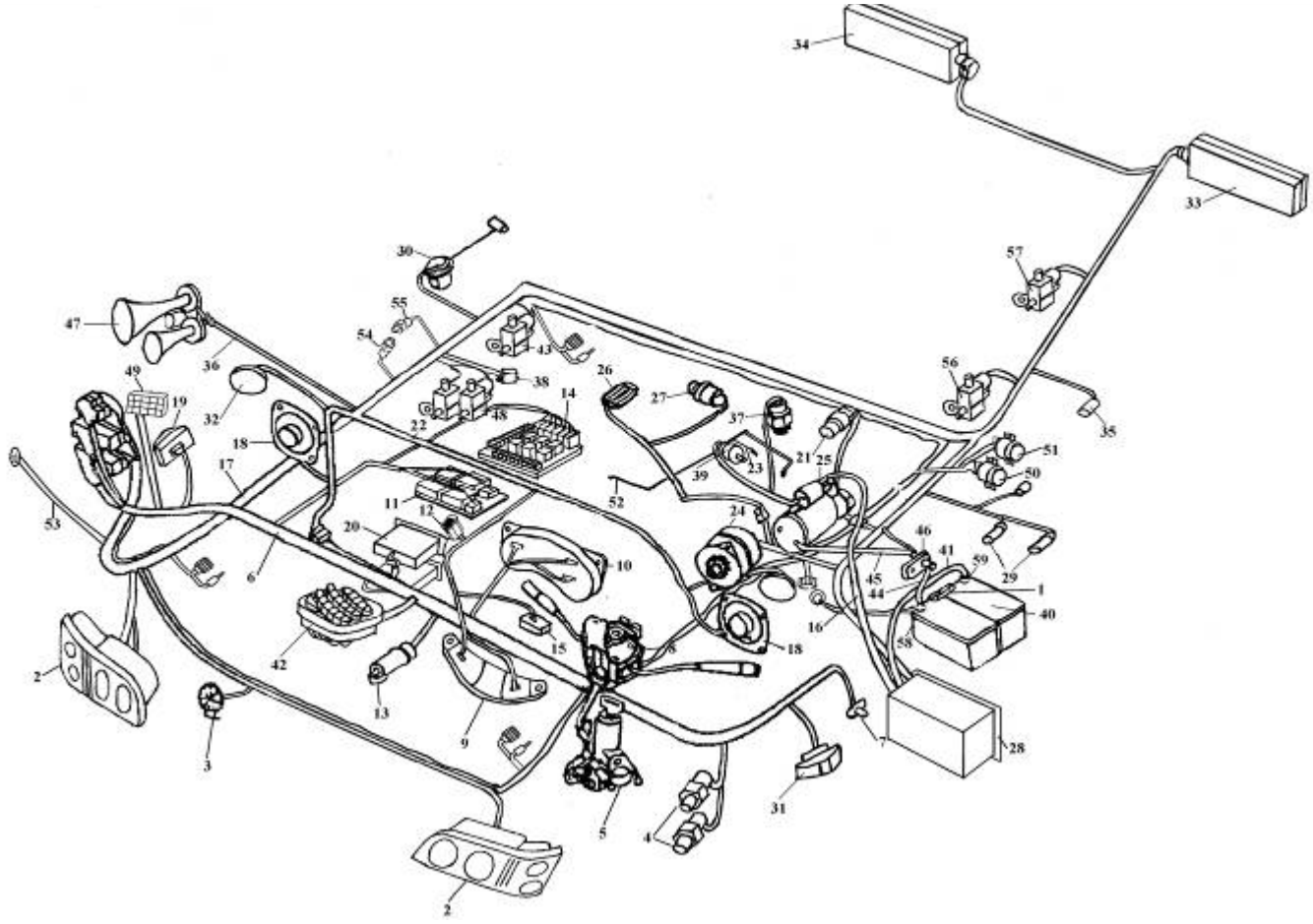

图 86　电气设备

Рис.86 Электрооборудование

86、电气设备Электрооборудование

标号 Номер на рисунке	零件号 Номер детали	零件名称 Наименование деталей	数量 Количество
		接蓄电池正极 Присоединение анода аккумулятора	
42	3735020-541/A	功能开关总成 Выключатель функционирования в сборе	1
43	3754020-260	电磁阀总成(排气制动用)Электромагнитный клапан в сборе (для выпускного тормоза)	1
*44	3724200-402	搭铁线总成-蓄电池负接连接板 Агрегат металлизации-минусовой полюс аккумулятора к соединительной планке	1
*45	3724210-402	搭铁线总成-起动机接蓄电池负极 Комплект ленты металлизации-стартер соединяеься к отрицательному полюсу аккумулятора	1
46	3703550-367	连接板总成-连接负极 Присоединительная плита в сборе – катод присоединения	1
*47	3721115-116	气喇叭总成 Пневматический гудок в сборе	1
*48	3754010-369	电磁阀总成 Электромагнитный клапан в сборе	1
*49	3724070-523	ABS 电线束总成(底盘部分)[595] Электропровода ABS в сборе (шасси)	1
*	3724070-639	ABS 电线束总成(底盘部分)[639] Электропровода ABS в сборе (шасси) [639]	1
*50	3735030-367	起动按钮总成 Кнопка запуска в сборе	1
*51	3735025-263	断油开关总成 Выключатель отключения подачи топлива в сборе	1
52	3724020-541	发动机电线束总成 Электропровода двигателя в сборе	1
53	3724340-492	过渡线束 Проходные провода	1
54	3720010-417	制动开关 Выключатель тормоза	1
55	3720010-55A	制动开关 Выключатель тормоза	1
*56	3754020-260	电磁阀总成Агрегат электромагнитного клапана	1
57	3754030-260	电磁阀总成及附带接头 Агрегат электромагнитного клапана и комплектующих разьёмов	1
*	3754010-240	电磁阀总成（轮间差速用）	2
58	3703021-242	保护罩-蓄电池(+) Защитный чехол – аккумулятор (+)	2
59	3703022-242	保护罩-蓄电池(-) Защитный чехол – аккумулятор(-)	2
*	3729050-116	倒车蜂鸣器总成[595]	1
*	3729050-50A	倒车蜂鸣器总成[639]	1

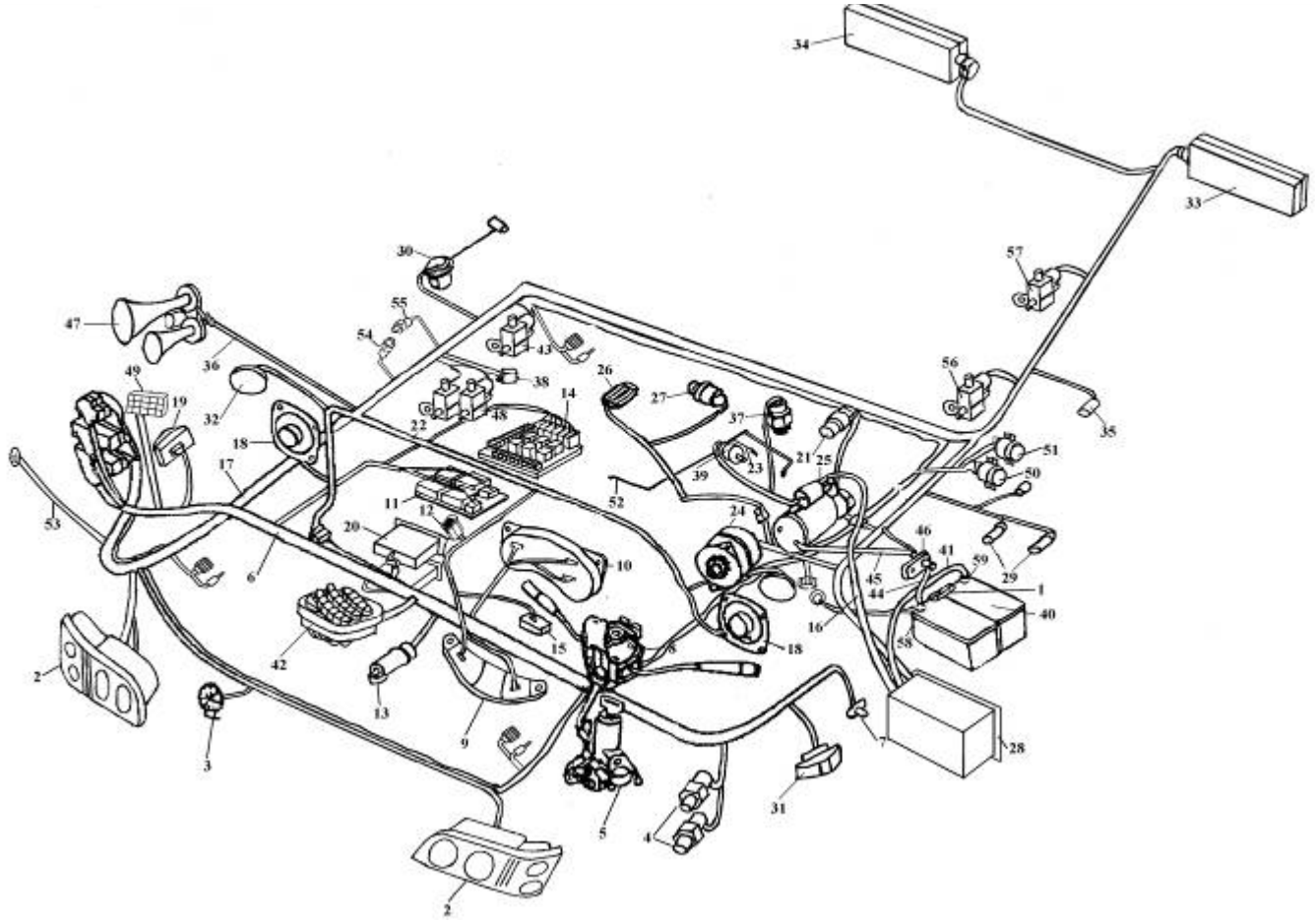

图 86　电气设备

Рис. 86. Электрооборудование

87、驾驶员阅读灯Лампа чтения для водителя

标号 Номер на рисунке	零件号 Номер детали	零件名称 Наименование деталей	数量 Количество
*1	3714030-240	驾驶员阅读灯总成 Лампа чтения для водителя в сборе	1
*2	C5W	驾驶室阅读灯泡 Лампа внутрисалонного освещения	1
*3	C5W	驾驶室阅读灯泡 Лампа внутрисалонного освещения	1

标号 Номер на рисунке	零件号 Номер детали	零件名称 Наименование деталей	数量 Количество

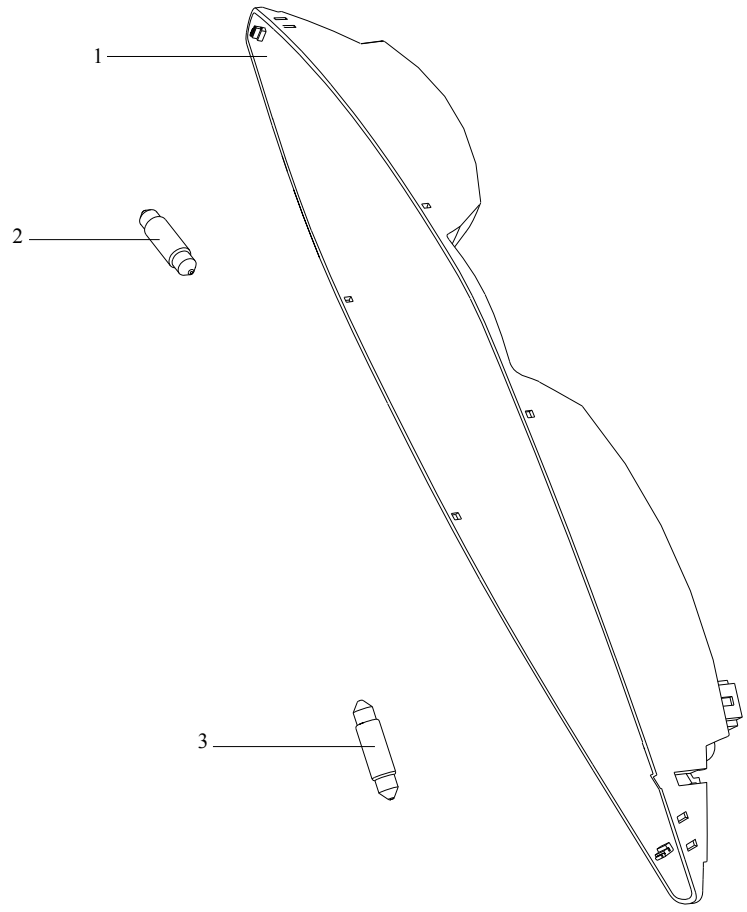

图 87　驾驶员阅读灯

Рис.87 Лампа чтения для водителя

88、前照灯Передние фары

标号 Номер на рисунке	零件号 Номер детали	零件名称 Наименование деталей	数量 Количество
1	3711015A487	左前照灯总成 Левая передняя фара в сборе	1
*2	PY21W	转向灯灯泡 Лампочка лампы указателя поворотов	1
*3	W5W	前位灯灯泡 Лампочка передней лампы положения	1
*4	H1	近光灯灯泡 Лампочка лампы близкого света	1
5	H1	远光灯灯泡 Лампочка лампы дальнего света	1
*	H3	转向、辅助照明灯泡	1
*	W5W	位置灯泡	1

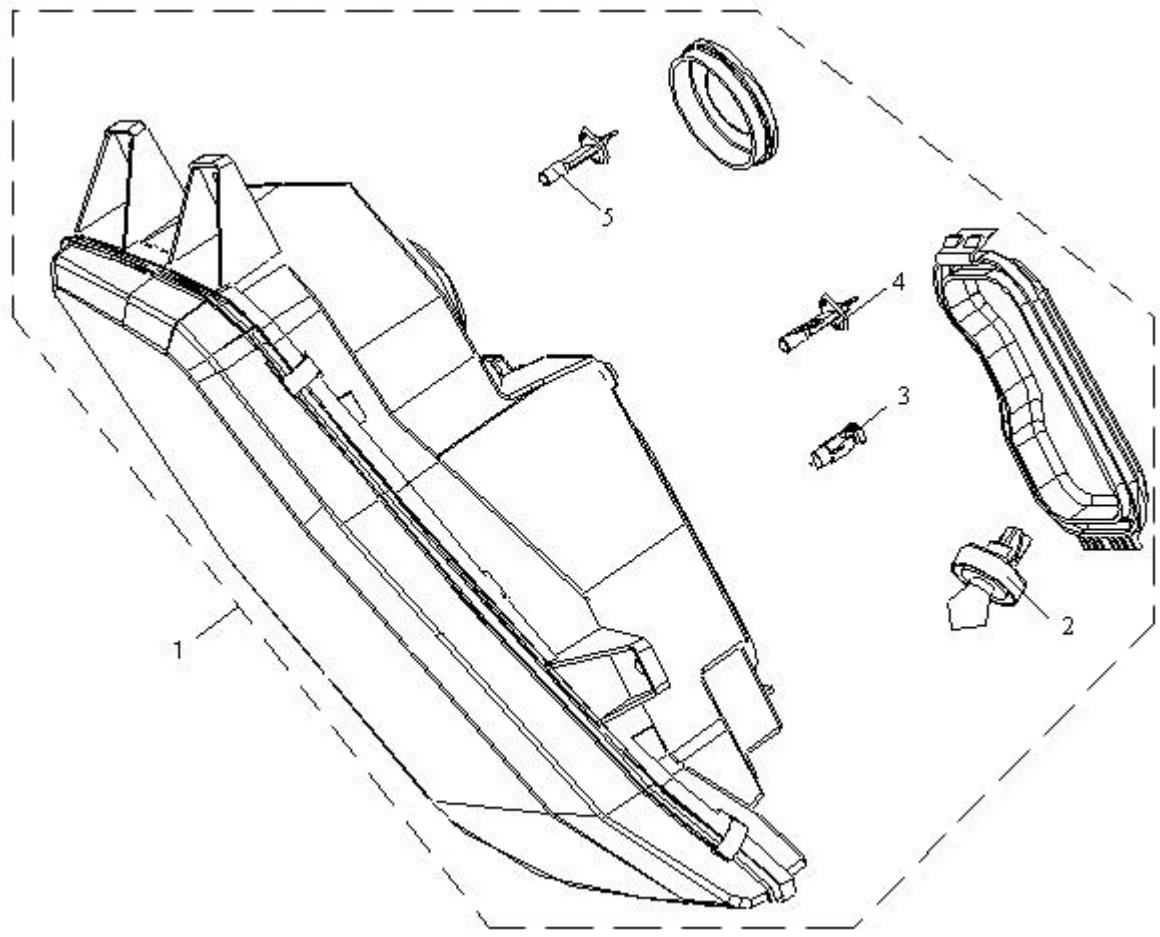

图 88　前照灯

Рис.88 Передние фары

88、前照灯Передние фары

标号 Номер на рисунке	零件号 Номер детали	零件名称 Наименование деталей	数量 Количество
1	3711020A487	右前照灯总成(与左灯对称)Правая передняя фара в сборе (совпадает с левой лампой)	1
*2	PY21W	转向灯灯泡 Лампочка лампы указателя поворотов	1
*3	W5W	前位灯灯泡 Лампочка передней лампы положения	1
*4	H1	近光灯灯泡 Лампочка лампы близкого света	1
5	H1	远光灯灯泡 Лампочка лампы дальнего света	1
*	H3	转向、辅助照明灯泡	1
*	W5W	位置灯泡	1

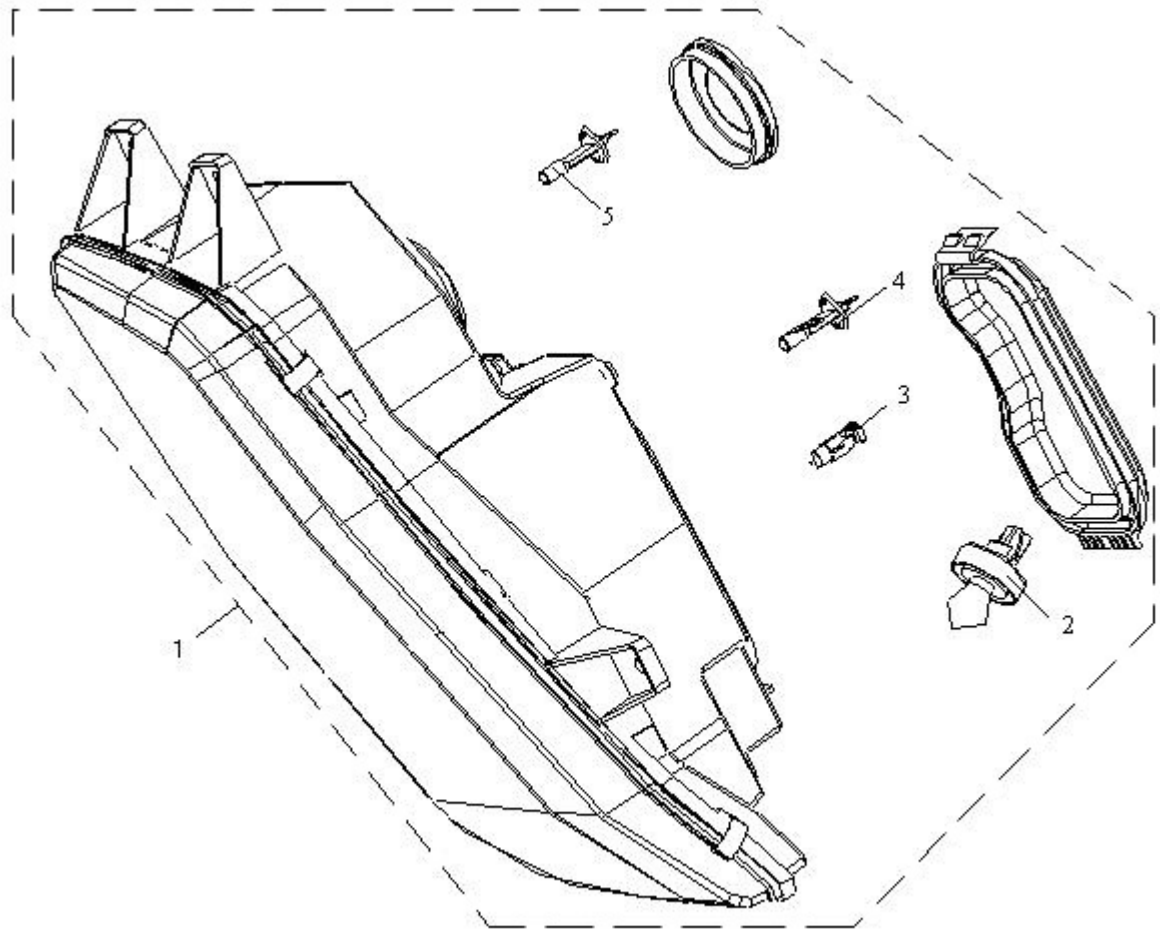

图 88　前照灯

Рис.88 Передние фары

89、组合后灯Комбинированные задние лампы

标号 Номер на рисунке	零件号 Номер детали	零件名称 Наименование деталей	数量 Количество	标号 Номер на рисунке	零件号 Номер детали	零件名称 Наименование деталей	数量 Количество
*8	3716015-362	左组合后灯总成 Левые комбинированные задние лампы в сборе	1				
*1	W5W	示廓/侧标志灯灯泡 Лампочки габаритных ламп/боковых указателей	1				
*2	P21W	转向灯灯泡 Лампочки ламп указателя поворотов	1				
3	P21W	制动灯灯泡 Лампочки тормозной лампы	1				
*4	W5W	位置灯灯泡 Лампочка ламп положения	1				
5	P21W	后雾灯灯泡 Лампочки задних туманных ламп	1				
6	P21W	倒车灯灯泡 Лампочки ламп заднего хода	1				
7	R5W	牌照灯灯泡(左灯装)Лампочки лампы номерного знака (сборка левой лампы)	1				

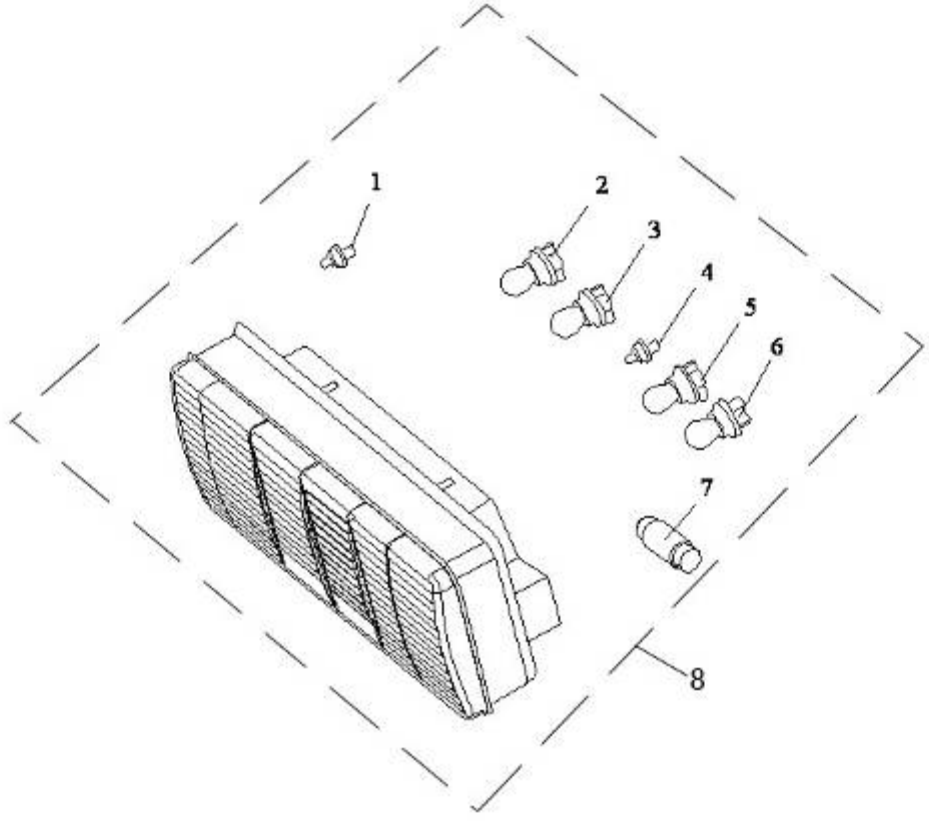

图 89　组合后灯

Рис.89　Комбинированные задние лампы

89、组合后灯Комбинированные задние лампы

标号 Номер на рисунке	零件号 Номер детали	零件名称 Наименование деталей	数量 Количество
*7	3716020-362	右组合后灯总成 Правые комбинированные лампы в сборе	1
*1	W5W	示廓/侧标志灯灯泡 Лампочки габаритных ламп/боковых указателей	
*2	P21W	转向灯灯泡 Лампочки ламп указателя поворотов	1
3	P21W	制动灯灯泡 Лампочки тормозной лампы	1
4	W5W	位置灯灯泡 Лампочка ламп положения	1
5	P21W	后雾灯灯泡 Лампочки задних туманных ламп	1
6	P21W	倒车灯灯泡 Лампочки ламп заднего хода	1

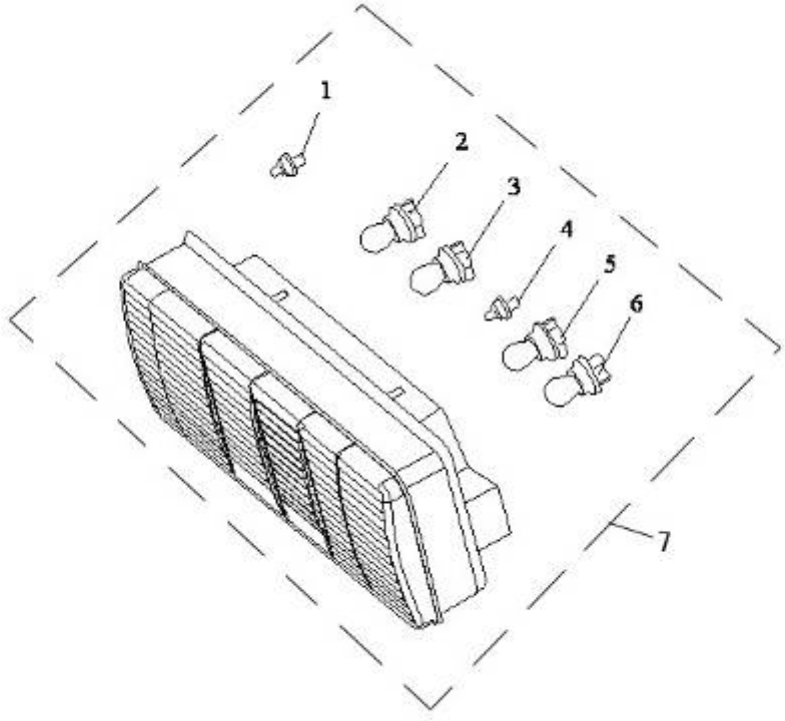

图 89　组合后灯

Рис.89　Комбинированные задние лампы

90、保险丝盒Блок предохранителей

标号 Номер на рисунке	零件号 Номер детали	零件名称 Наименование деталей	数量 Количество
6	3722065A541	保险丝盒总成附带继电器 Блок предохранителей с реле в сборе	1
*5	3722010-240	保险丝盒总成	1
1	3722020-240	线路检查器 Контрольное устройство проводов	1
2	5A-20A	片式熔断器(备用)Листовой плавкий предохранитель (резерв)	10
	3722011-50	片式熔断器(5A) Листовой плавкий предохранитель(5A)	7
	3722012-50	片式熔断器(10A) Листовой плавкий предохранитель(10A)	14
	3722013-50	片式熔断器(15A) Листовой плавкий предохранитель(15A)	6
	37-BX2011C20A	片式熔断器(20A) Листовой плавкий предохранитель(20A)	5
*3	3711030-240	继电器 Четырехножное реле	6
*4	3741070-240	五脚继电器总成 Пятиножное реле в сборе	3

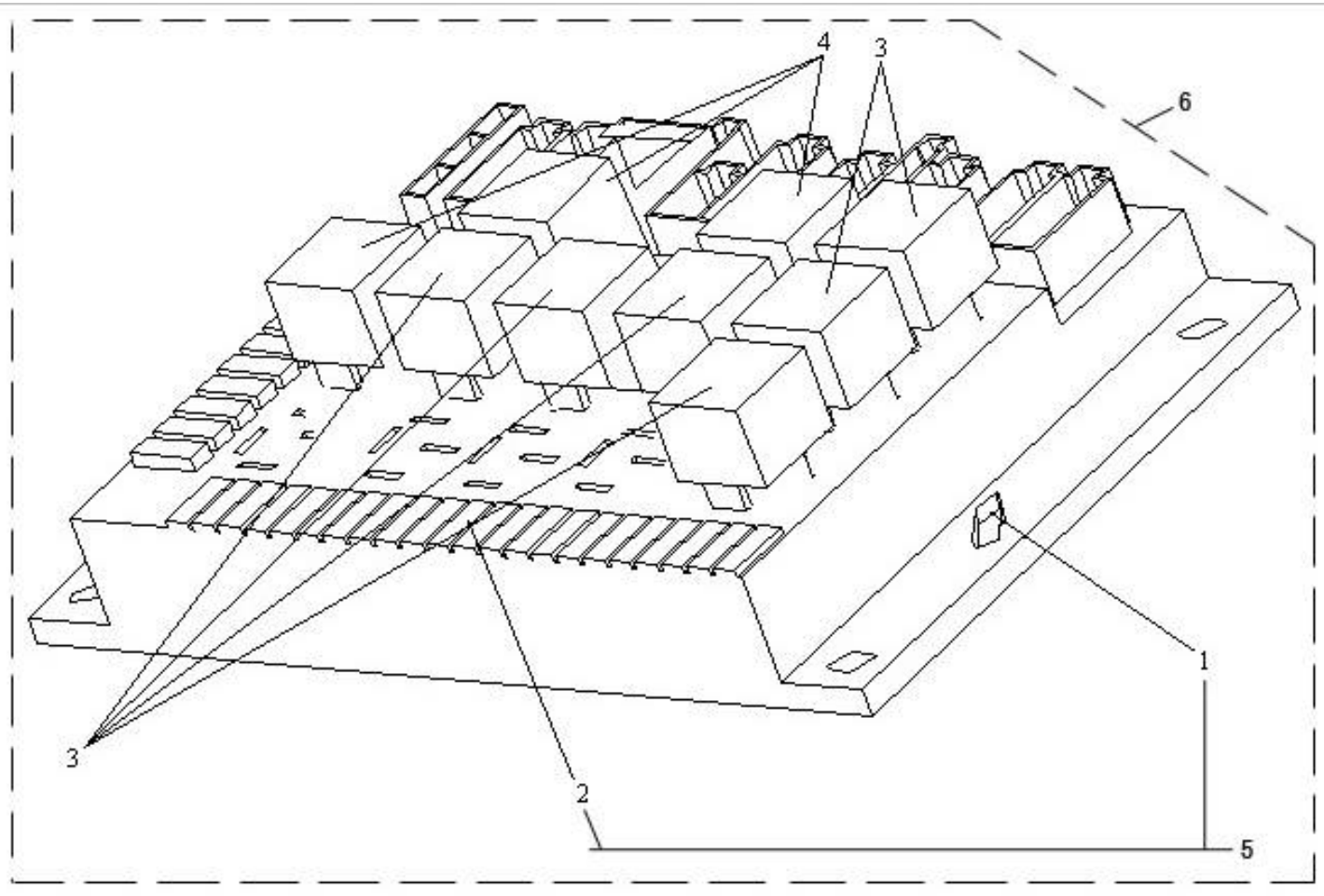

图 90　保险丝盒

Рис.90　Блок предохранителей

91、点烟器Прикуритель

标号 Номер на рисунке	零件号 Номер детали	零件名称 Наименование деталей	数量 Количество
1	3725010-240	点烟器插头总成 Штекер прикурителя	1
2	3725020-240	点烟器座总成 Цоколь прикурителя в сборе	1
3	DJ7022-6.3-10	点烟器插接件 Присоединительные детали прикурителя	1

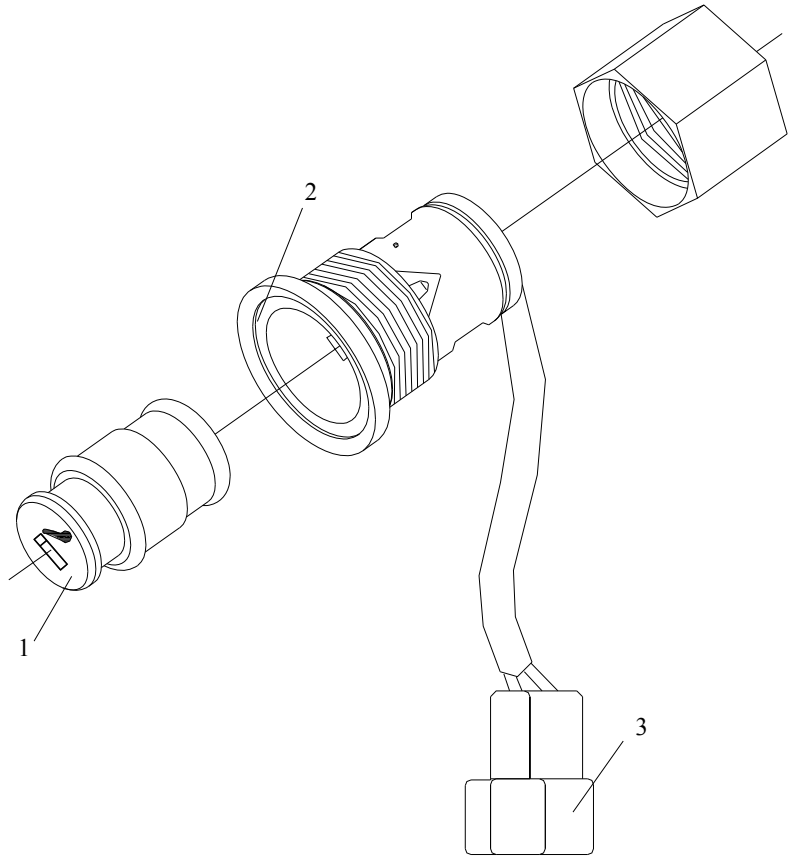

图 91 点烟器

Рис.91 Прикуритель

92、组合开关Комбинированные выключатели

标号 Номер на рисунке	零件号 Номер детали	零件名称 Наименование деталей	数量 Количество
*6	3735010-362	组合开关总成 Комбинированные выключатели в сборе	1
1	3735035A362	前照灯及变光开关 Передние фары и выключатель переключения света	1
3	3735045-362	组合开关支架总成 Стойка комбинированных выключателей в сборе	1
5	3735040-362	刮水器及排气制动开关总成 Дворник и выключатель выпускного тормоза в сборе	1
2	CQ2782913	十字槽沉头自攻螺钉 винт с тяжелой головкой	2
4	CQ2724216	十字槽盘头自攻螺钉 винт с диском	2

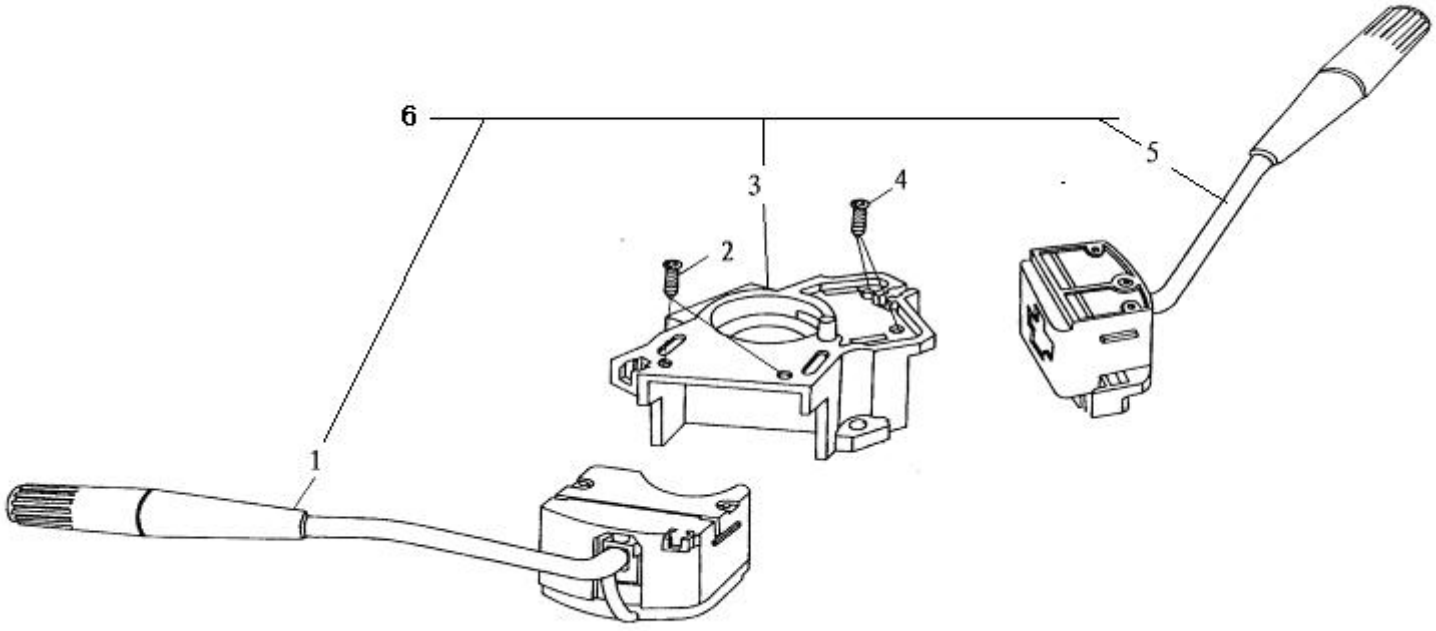

图 92　组合开关

Рис.92 Комбинированные выключатели в сборе

93、功能开关Выключатели функционирования

标号 Номер на рисунке	零件号 Номер детали	零件名称 Наименование деталей	数量 Количество
	3735020-541	功能开关总成 Выключатель функционирования в сборе	1
1	3735070-362	功能开关底板总成 Плинтус выключателя функционирования в сборе	1
2	3735021-362	功能开关盖板 Накладка выключателя функционирования	7
3	3732070-369	后雾灯开关总成 Выключатель задних противотуманных ламп в сборе	1
4	3721120-362	喇叭转换开关总成 Переключатель гудка в сборе	1
5	3726050-362	危险警报开关总成 Выключатель тревоги опасности в сборе	1
6	3834050-369	轮间差速锁开关总成 Выключатель межколесной блокировки дифференциала в сборе	1
7	3834010-362	轴间差速锁开关总成 Выключатель межосевой блокировки дифференциала в сборе	1
8	3772030A369	取力器开关总成 Выключатель устройства сброса мощности в сборе	1
9	3772030-369	驻车取力器开关总成 Выключатель устройства сброса мощности стояночного тормоза в сборе	1

标号 Номер на рисунке	零件号 Номер детали	零件名称 Наименование деталей	数量 Количество

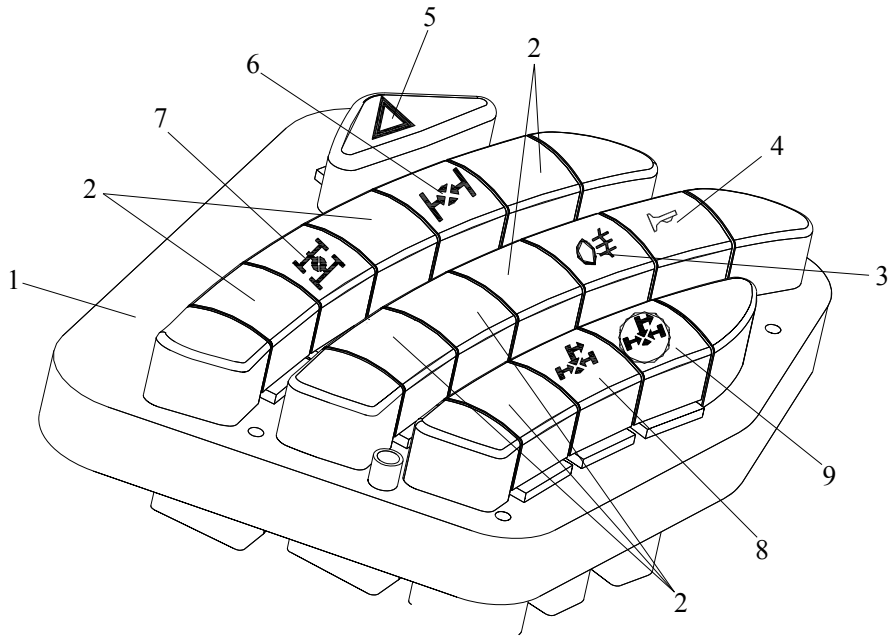

图 93　功能开关

Рис.93　Выключатель функционирования в сборе

94、控制器盒Блок регулятора

标号 Номер на рисунке	零件号 Номер детали	零件名称 Наименование деталей	数量 Количество
6	3722060-436	控制器盒底板附带控制器总成 Плинтус блока регулятора с регулятором в сборе	1
1	3722016-367	控制器盒底板 Плинтус блока регулятора	1
2	CQ2724813	自攻螺钉 винт	6
	Q40105	垫圈 Шайба	6
*3	3741060-240	间歇刮水控制器总成 Регулятор прерывистого дворника в сборе	1
4	3818080-240	冷却液液位控制器总成 Регулятор уровня охлаждающей жидкости в сборе	1
*5	3726030-A01	闪光器总成 Вспышка в сборе	1

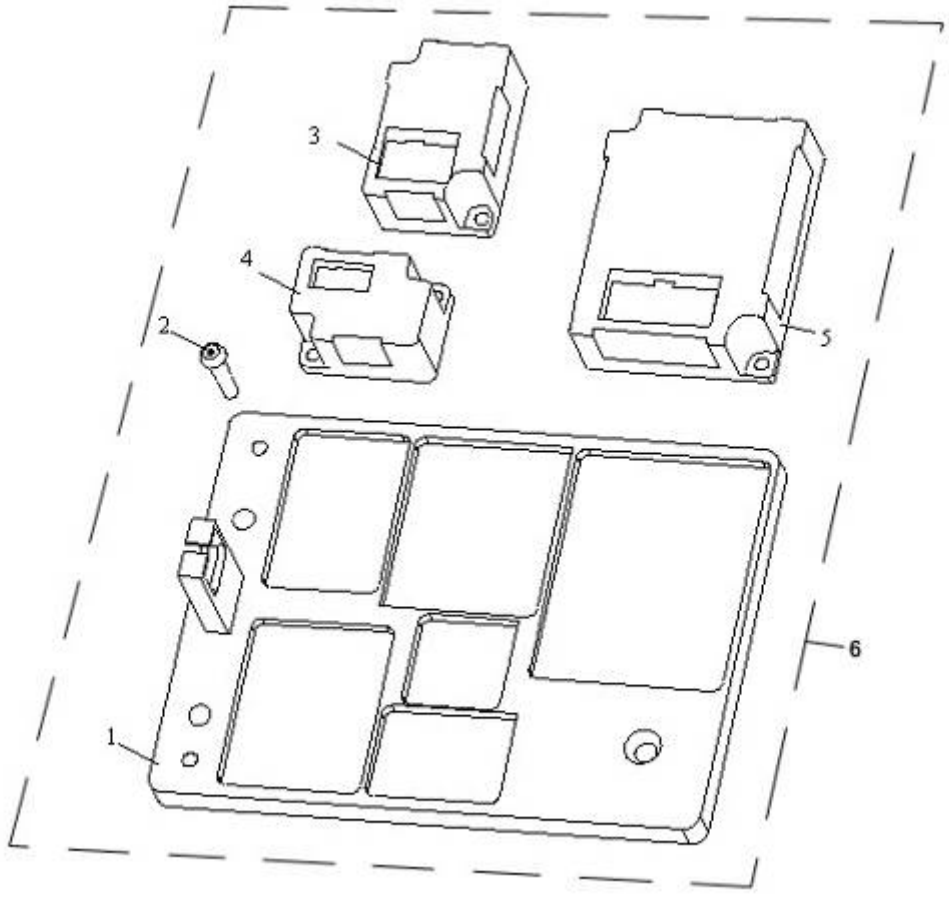
3
4
2
5
6
1

图 94　控制器盒

Рис.94　Блок регулятора

95、蓄电池Аккумулятор

标号 Номер на рисунке	零件号 Номер детали	零件名称 Наименование деталей	数量 Количество	标号 Номер на рисунке	零件号 Номер детали	零件名称 Наименование деталей	数量 Количество
1	3703015-367	蓄电池支架总成 Стойка аккумулятора в сборе	1				
*2	3703010B242	蓄电池总成 Аккумулятор в сборе	2				
3	3703161-242	蓄电池下压板 Нижняя зажимная пластинка аккумулятора	2				
4	3703162-240	蓄电池上压板 Верхняя зажимная пластинка аккумулятора	2				
5	3703163-242	蓄电池紧固螺栓 Крепежный болт аккумулятора	2				
*	3513801-240	盖板--贮气筒及蓄电池支架	1				

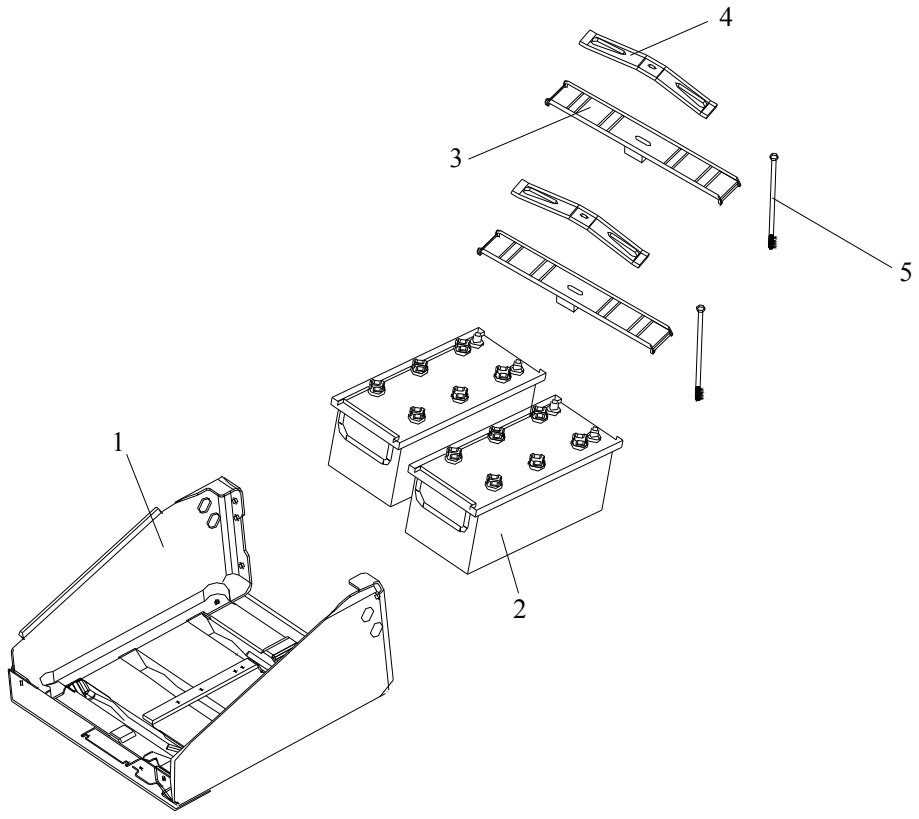

图 95　蓄电池

Рис.95 Аккумулятор в сборе

96、电源配电盒及附带设备Распределительный блок источника питания и принадлежающие оборудования

标号 Номер на рисунке	零件号 Номер детали	零件名称 Наименование деталей	数量 Количество
		电源配电盒及附带设备总成	
*6	3722080-382	Распределительный блок источника питания и принадлежающие оборудования в сборе	1
*1	3736010-50A	电源总开关总成 Общий выключатель источника питания в сборе	1
*2	3708020-50A	大功率继电器总成(100A) Реле крупной мощностью в сборе (100A)	2
3	3722082-240	橡胶密封圈 Резиновое уплотнительное кольцо	1
4	3722121-382	盒盖-电源配电盒 Крышка блока – распределительный блок источника питания	1
5	3722010-382	电源配电盒总成 Распределительный блок источника питания в сборе	1
	Q2360612	十字槽平圆头组合螺钉	2
	Q2710410	十字槽平圆头自攻螺钉	2
	Q40104	垫圈	2
	Q40304	弹簧垫圈	2
	T67410224	塑料箍带	1

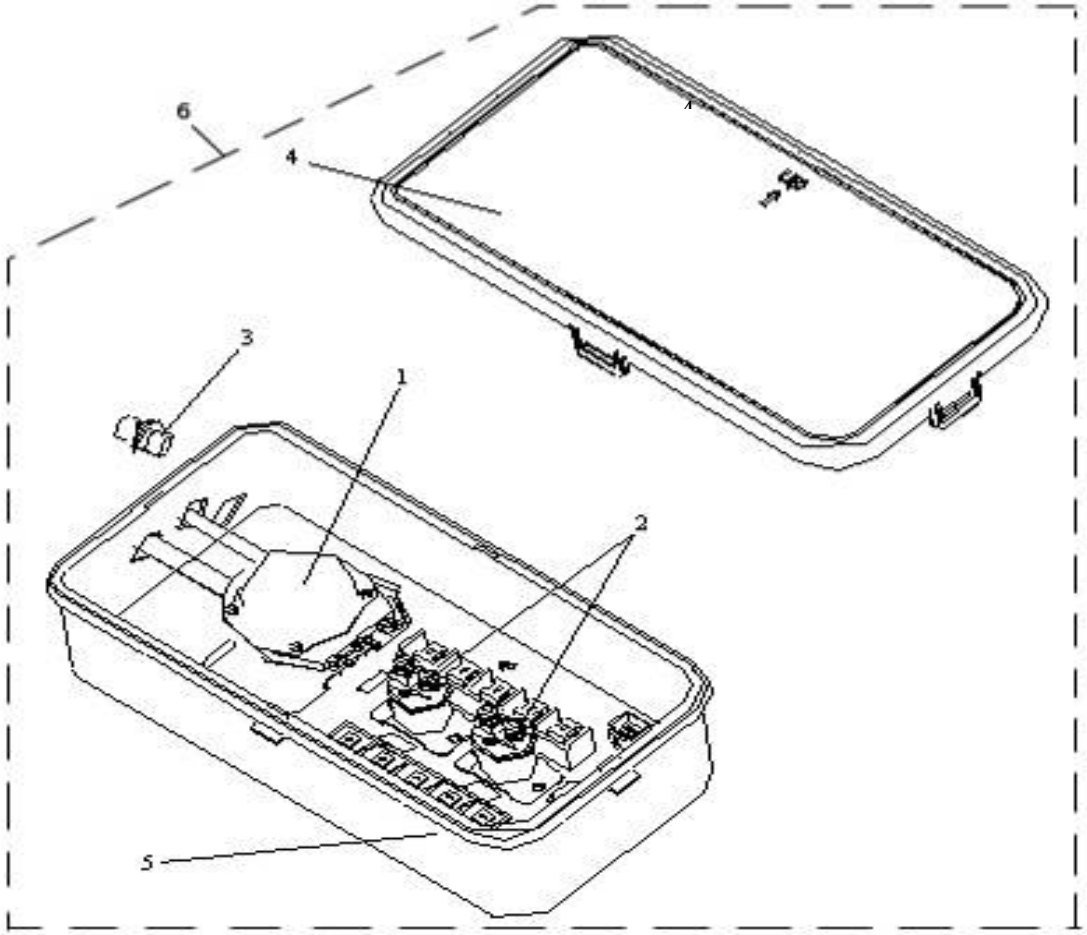

图 96　电源配电盒及附带设备

Рис.96　Распределительный блок источника питания и принадлежающие оборудования

97、电源配电盒及附带支架Распределительный блок источника питания и принадлежающая стойка

标号 Номер на рисунке	零件号 Номер детали	零件名称 Наименование деталей	数量 Количество	标号 Номер на рисунке	零件号 Номер детали	零件名称 Наименование деталей	数量 Количество
*1	3722080-382	电源配电盒及附带设备总成 Распределительный блок источника питания и принадлежающие оборудования в сборе	1				
2	3722090-435	支架总成-电源配电盒用 Стойка в сборе – для распределительного блока источника питания	2				

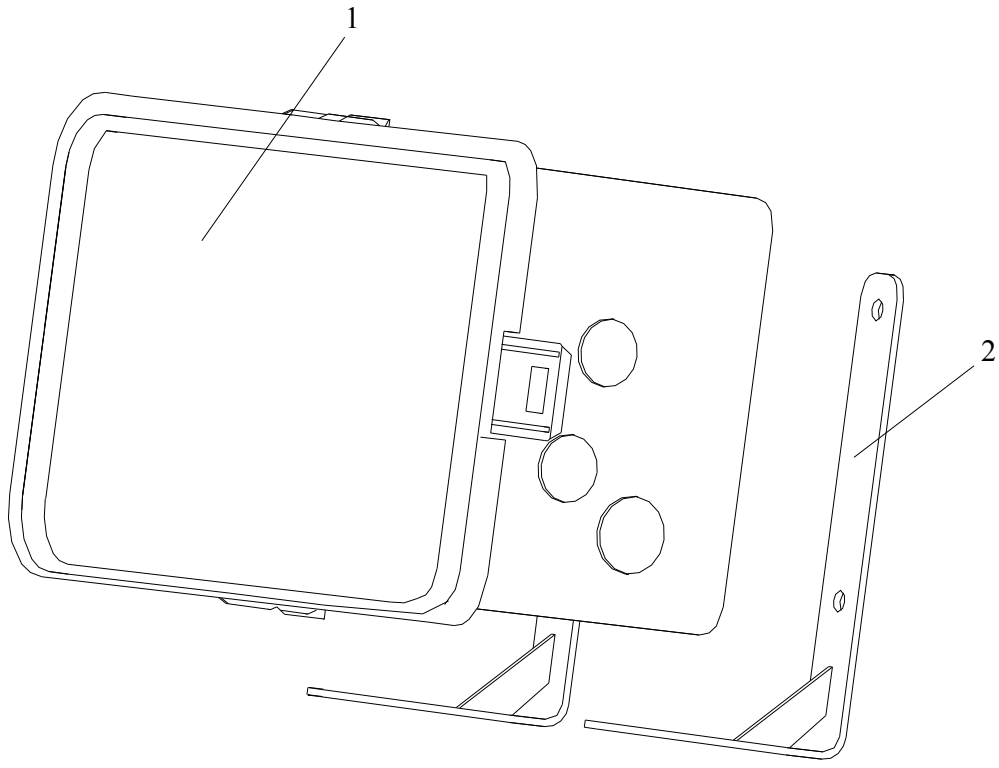

图 97　电源配电盒及附带支架

Рис.97 Распределительный блок источника питания и принадлежающая стойка

98、仪表Приборы

标号 Номер на рисунке	零件号 Номер детали	零件名称 Наименование деталей	数量 Количество	标号 Номер на рисунке	零件号 Номер детали	零件名称 Наименование деталей	数量 Количество
*1	3801010-541/A	仪表总成 Приборы в сборе	1				

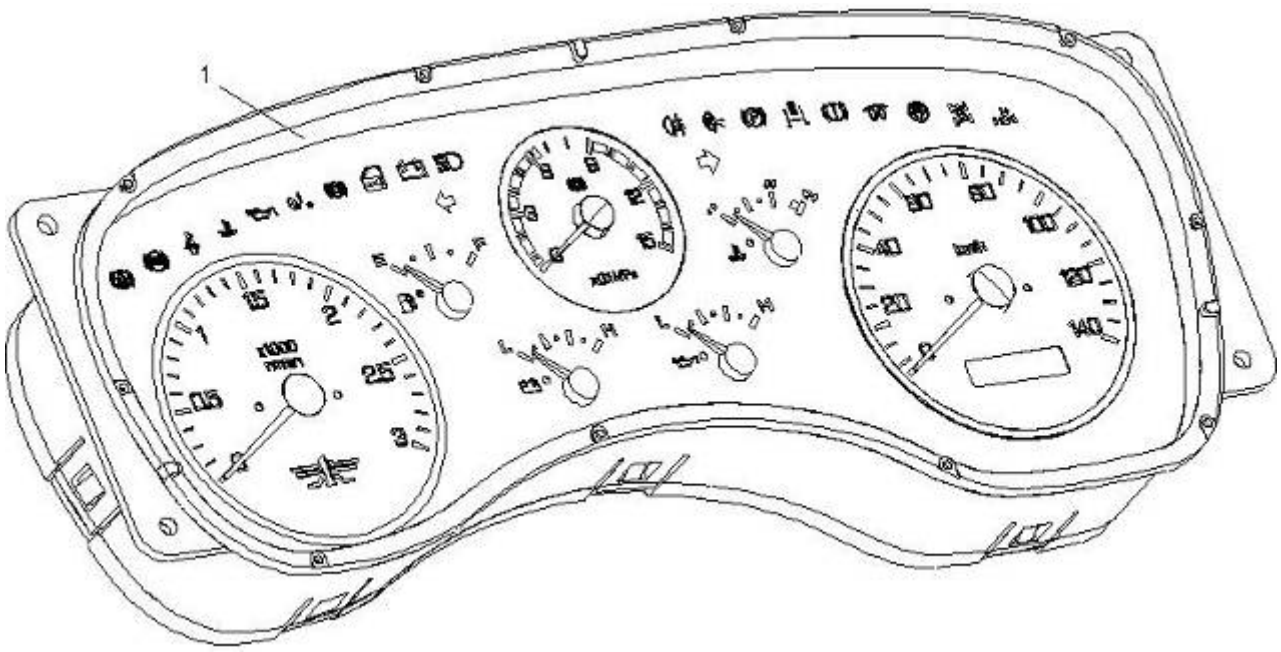

图 98　仪表

Рис.98 Приборы

99、收放机Приемник-магнитола

标号 Номер на рисунке	零件号 Номер детали	零件名称 Наименование деталей	数量 Количество	标号 Номер на рисунке	零件号 Номер детали	零件名称 Наименование деталей	数量 Количество
*1	7901010-240	收放机总成 Приемник-магнитола в сборе	1				
*2	7901012S116	收录机钥匙 Ключ радиоприемника	2				

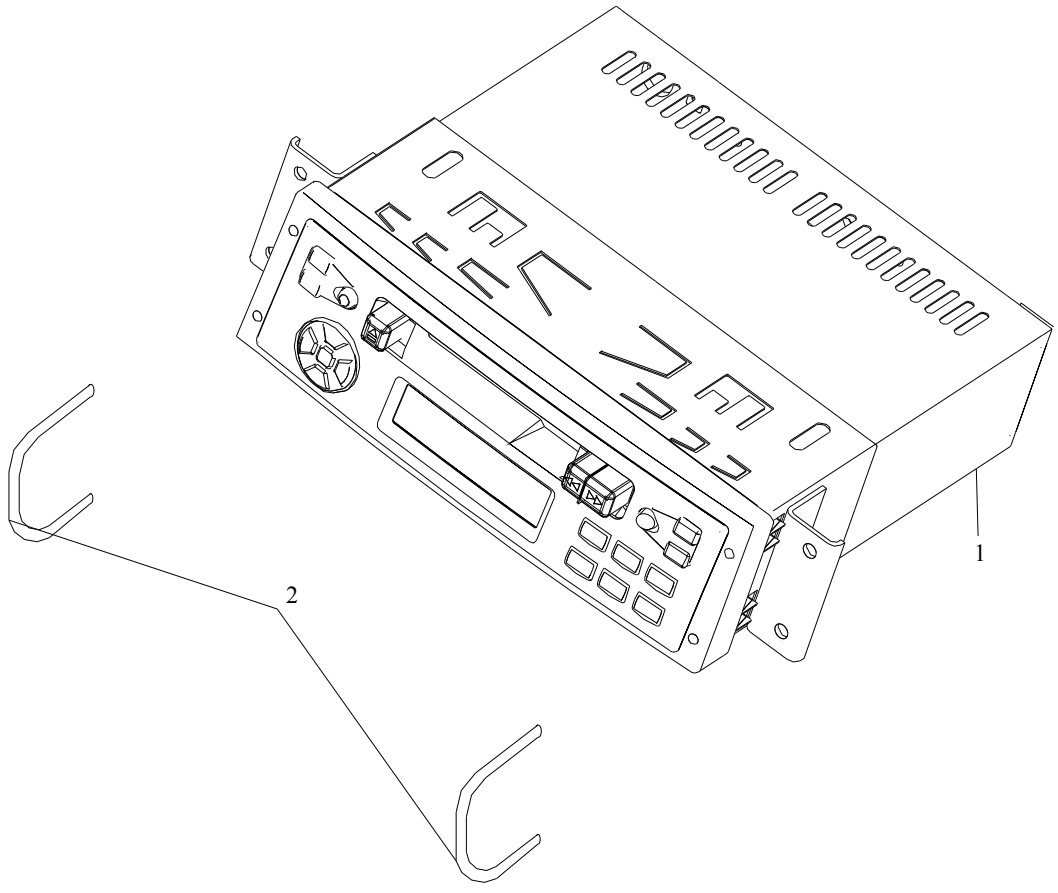
1
2

图 99　收放机

Рис.99 Приемник-магнитола

100、随车工具Сопроводительные инструменты

标号 Номер на рисунке	零件号 Номер детали	零件名称 Наименование деталей	数量 Количество	标号 Номер на рисунке	零件号 Номер детали	零件名称 Наименование деталей	数量 Количество
*23	3900G02A453/A	随车工具总成（轮减桥）	1	7	3901355-1H	万向接头 Шарнирный штуцер	1
1	3901301-1H	“8”套筒头 Головка гильзы 8	1	8	3901510-01	锂鱼钳总成 Щипцы	1
	3901303-1H	“10”套筒头 Головка гильзы 10	1	9	3901680-A1	两用起子总成 Двойной открыватель в сборе	1
	3901304-1H	“11”套筒头 Головка гильзы 11	1	*10	3913030-3N	20t 油压千斤顶总成 Гидравлический домкрат 20 т. в сборе	1
	3901307-1H	“13”套筒头 Головка гильзы 13	1	11	3911010-1H	拉链式高压万向黄油枪总成 Цепная универсальная пресс-масленка высокого давления в сборе	1
2	3901311-1H	“16”套筒头 Головка гильзы 16	1	12	3916101-1H	33 车轮用套筒扳手 Гильзовый ключ 33 для колеса	1
	3901313-1H	“18”套筒头 Головка гильзы 18	1	13	3916251-1H	前轴转向节螺母用套筒扳手 Гильзовый ключ для гайки рулевого шарнира передней оси	1
	3901317-1H	“21”套筒头 Головка гильзы 21	1	14	3916104-01	前钢板弹簧 U 形螺栓用套筒扳手 Гильзовый ключ для пружинного U-образного болта передней рессоры	1
	3901319-1H	“24”套筒头 Головка гильзы 24	1		3916104-398	后钢板弹簧 U 形螺栓用套筒扳手 Гильзовый ключ для пружинного U-образного болта передней рессоры	1
	3901321-1H	“27”套筒头 Головка гильзы 27	1	15	3916201-01	杆 Рычаг	1
	3901323-1H	“30”套筒头 Головка гильзы 30	1	16	3916203-01	起重器摇臂及轮胎撬棍 Коромысло подъемника и рычаг для надевания шин	1
3	3901364-1H	12 内六角扳手 Шестигранный ключ 12	1	17	3916258-01A2	备胎架扳手 Ключ кронштейна запасного колеса	1
4	3916115-8E	旋装式滤清器扳手 Ключ для навесного фильтра	1	18	3917010-240	轮胎充气装置总成 Устройство подкачки шин в сборе	1
5	3901330-1H	棘轮扳手 Ключ храповика	1	19	3916120-50A	随车工具灯 Сопроводительная инструментальная лампа	1
6	3901345-1H	接杆 Шатун	1				

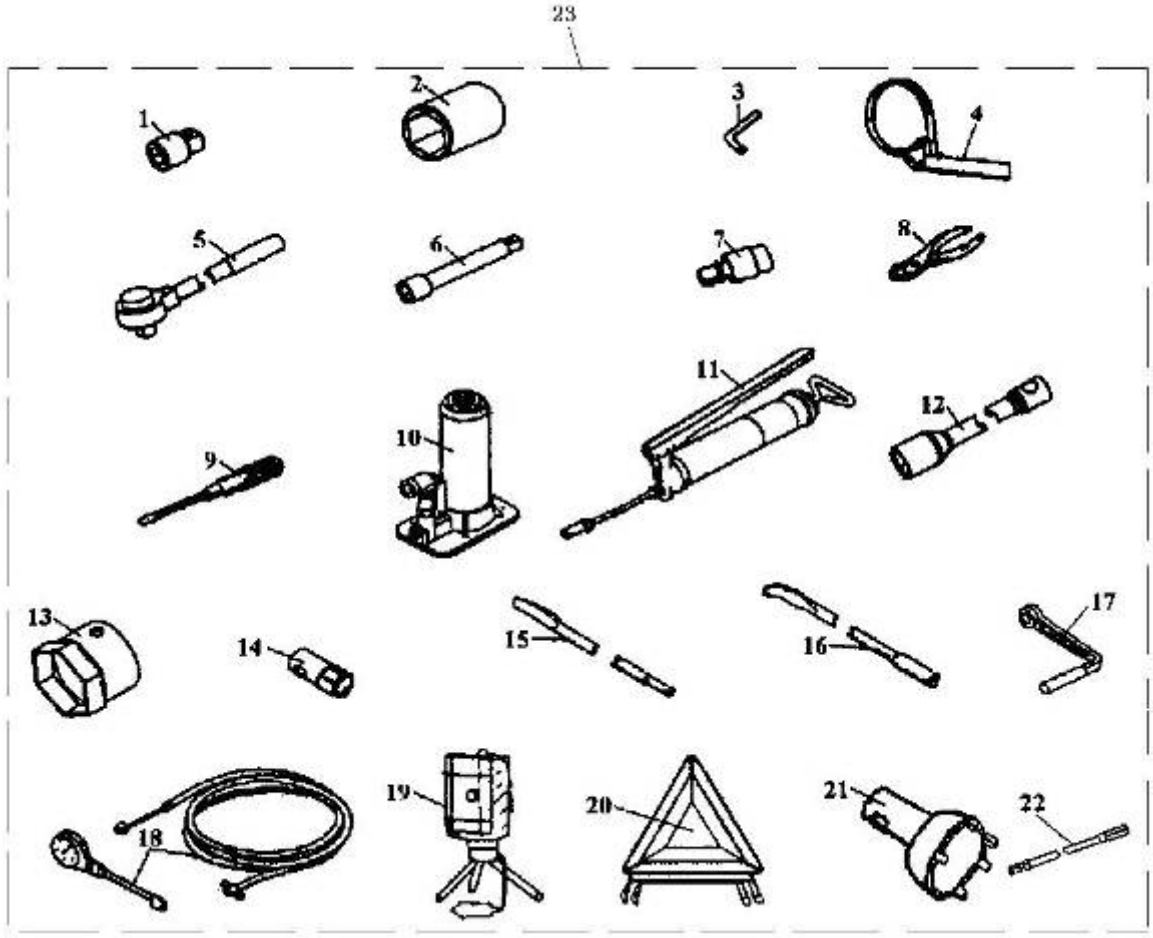

图 100　随车工具

Рис. 100. Сопроводительные инструменты

100、随车工具Сопроводительные инструменты

标号 Номер на рисунке	零件号 Номер детали	零件名称 Наименование деталей	数量 Количество	标号 Номер на рисунке	零件号 Номер детали	零件名称 Наименование деталей	数量 Количество
20	3924010-1H	三角警告牌 Треуглольный знак предупреждения	1				
21	3916103-369	轮边减速桥轴头圆螺母用扳手总成 Ключ для круглой гайки головки вала колесного редукционного моста	1				
22	3916410-367	气门嘴延伸杆总成 Удлиненная штанга вентиля в сборе	1				
			1				
			1				

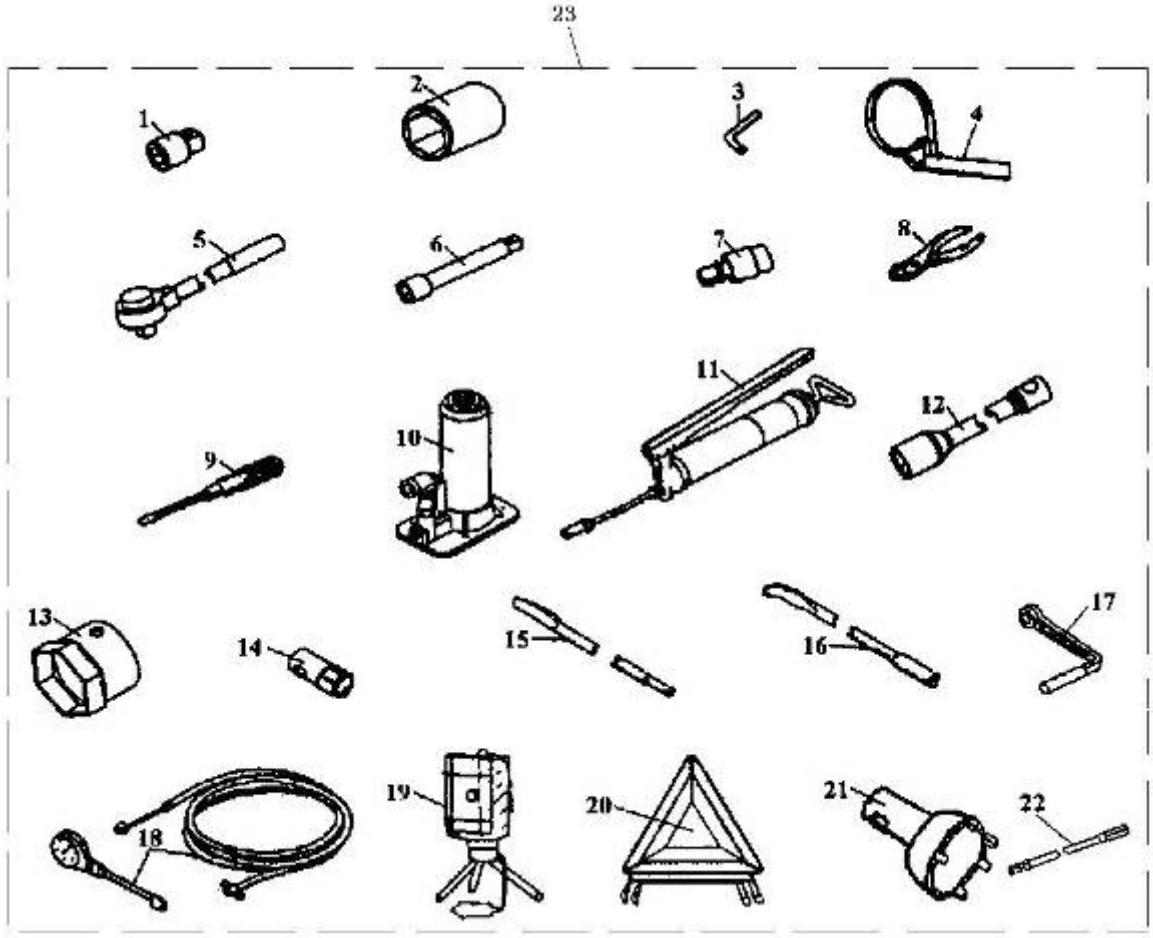

图 100　随车工具

Рис. 100 Сопроводительные инструменты

101、前保险杠Передний бампер

标号 Номер на рисунке	零件号 Номер детали	零件名称 Наименование деталей	数量 Количество
*23	2803990-522	前保险杠总成	1
1	2803010-369	前保险杠面罩总成 Колпак переднего бампера в сборе	1
*3	CQ1460820	组合螺栓 Комбинированный болт	4
4	CQ1461030	组合螺栓 Комбинированный болт	4
2	2803085-595	牌照板固定板总成 Фиксирующая плита номерного знака в сборе	1
5	2803014-362	橡胶塞-保险杠 Резиновая пробка - бампер	2
6	2803080-367	牌照板总成Плита для номерного знака в сборе	1
7	2803086-362	限位块 Кусок ограничения	2
8	2803087-367	压片 A-牌照板 Зажимная плита А – плита номерного знака	2
9	Q2360612	十字槽平圆头组合螺钉 комбинированный винт с плоской круглой головкой	10
10	2803088-362	压片 B-牌照板 Зажимная плита В – плита номерного знака	2
11	2803089-362	翻转铰链-牌照板 Петля опрокидывания – плита номерного знака	2
12	2803110-367	牌照板上盖总成 Верхняя крышка плиты номерного знака в сборе	1
13	2803116-362	铰链-牌照板上盖 Петля – верхняя крышка плиты номерного знака	2
14	2803117-362	卡片-牌照板上盖 Зажимная плита – верхняя крышка плиты номерного знака	1
15	Q2360512	十字槽平圆头组合螺钉 комбинированный винт с плоской круглой головкой	2
16	CQ32606	六角头凸缘锁紧螺母 Шестигранная крепежная фланцевая гайка	4
17	CQ34010	六角螺母 Шестигранная гайка	4
18	2803285-367	左大灯支架总成 Кронштейн левой фары в сборе	1
	2803290-367	右大灯支架总成 Кронштейн правой фары в сборе	1
19	CQ1461020	组合螺栓 Комбинированный болт	8
20	2803235-367	保险杠左支架焊接总成 Напайка левой стойки бампера в сборе	1
	2803240-367	保险杠右支架焊接总成 Напайка правой стойки бампера в сборе	1
21	CQ1461040	组合螺栓 Комбинированный болт	8
*22	Q40310	弹簧垫圈 Пружинная шайба	4

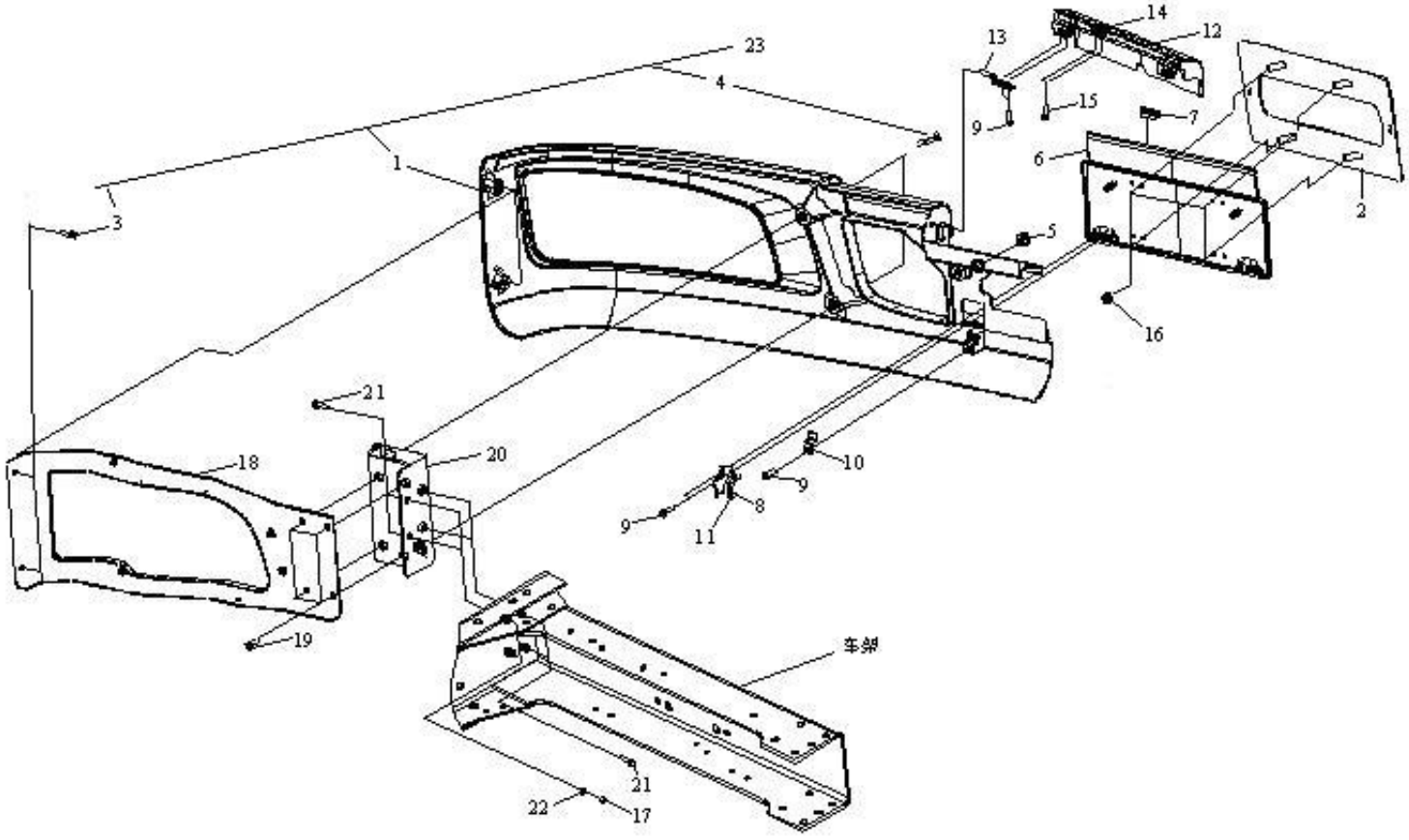

车架

图 101　前保险杠

Рис.101 Передний бампер

102、驾驶室前悬置Передняя подвеска кабины

标号 Номер на рисунке	零件号 Номер детали	零件名称 Наименование деталей	数量 Количество
*1	S5001015-455	前悬置装配左总成 Левая сборка передней подвески в сборе	1
*2	S5001020-455	前悬置装配右总成 Правая сборка передней подвески в сборе	1
3	CQ1511645	六角头导颈螺栓 Болт самоконтрящийся	10
4	Q40116	垫圈 Шайба	10
5	Q40316	弹簧垫圈 Пружинная шайба	10
6	5001016-455	驾驶室铰接软垫盖板 Крышка покрышки присоединительной мягкой накладки кабины	2
7	CQ1511260	六角头导颈螺栓 Болт самоконтрящийся	4
8	Q40312	弹簧垫圈 Пружинная шайба	4
*9	5001011B242	驾驶室铰接支架 Артикуляционная стойка кабины	2
10	CQ1511445	六角头导颈螺栓 Болт самоконтрящийся	10
11	CQ1511455	六角头导颈螺栓 Болт самоконтрящийся	1
12	CQ1511460	六角头导颈螺栓 Болт самоконтрящийся	1
13	CQ34114	六角头螺母 Шестигранная гайка	12
14	Q40314	弹簧垫圈 Пружинная шайба	12

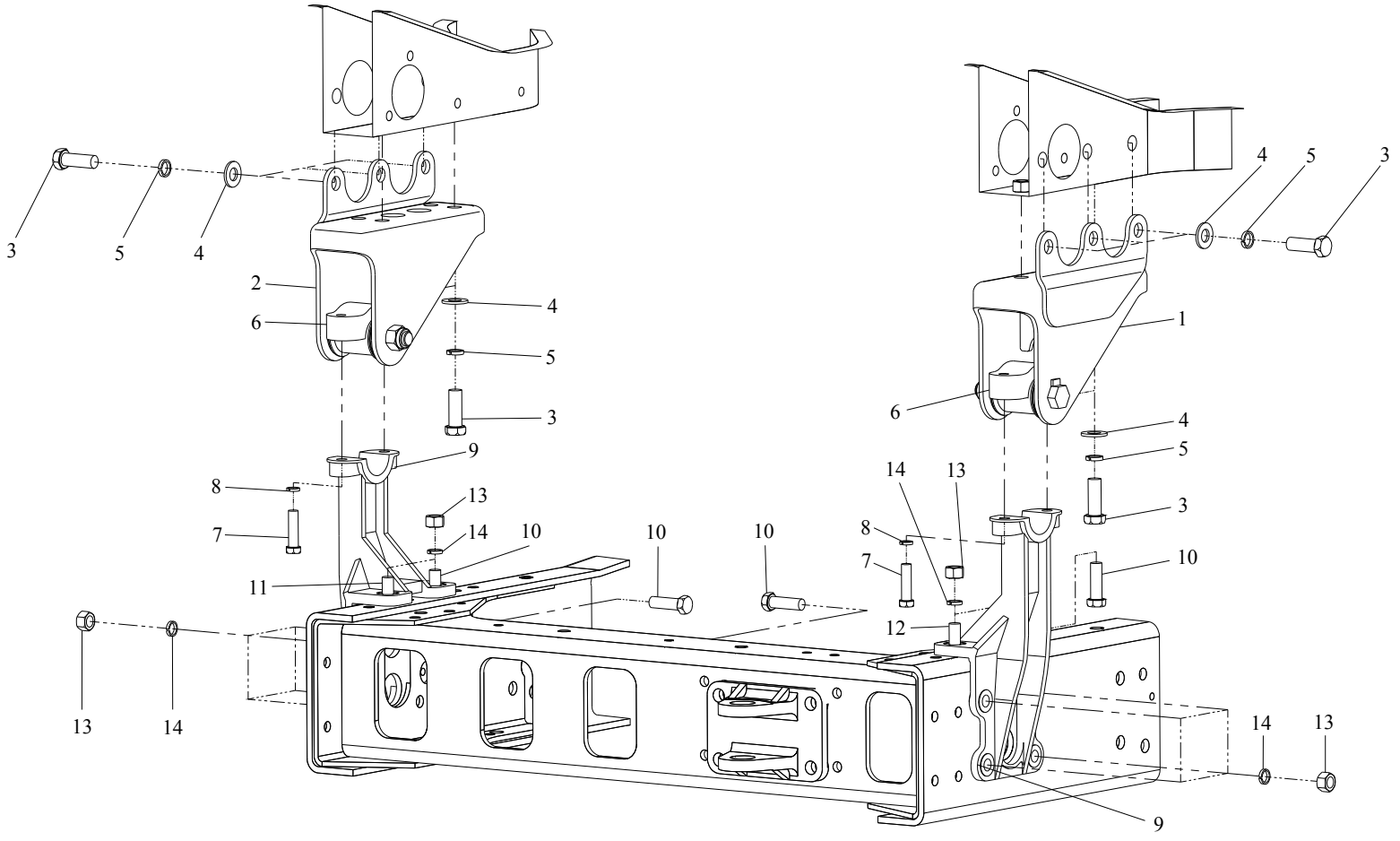

图 102　驾驶室前悬置

Рис.102 Передняя подвеска кабины

103、驾驶室后悬置Задняя подвеска кабины

标号 Номер на рисунке	零件号 Номер детали	零件名称 Наименование деталей	数量 Количество
*28	5001210-367	左支架总成-后悬置 Левая стойка в сборе – задняя подвеска	1
1	5001225B242	左支架总成-后悬置 Левая стойка в сборе – задняя подвеска	1
2	5001230B242	右支架总成-后悬置 Правая стойка в сборе – задняя подвеска	1
3	CQ15112105	六角头导颈螺栓 Болт самоконтрящийся	2
4	Q40312	弹簧垫圈 Пружинная шайба	2
5	CQ34112	六角螺母 Шестигранная гайка	2
6	5001270B242	后悬浮梁总成 Задняя подвеска в сборе	1
*7	5001290B242	后减震器总成 Амортизатор задний	2
8	5001291B242	销轴-后悬置减振器 Чека – амортизатор задней подвески	2
9	CQ39614	六角法兰面螺母 Шестигранная фланцевая гайка	2
10	5001292B242	限位套-后悬置减振器 Втулка ограничения – амортизатор задней подвески	4
11	5001293B242	套管-后悬置减振器 Патрубок – амортизатор задней подвески	2
12	5001295B242	橡胶挡块总成-后悬置减振器 Резиновый защитный кусок в сборе – амортизатор задней подвески	2
13	5001296B242	挡片-后悬置减振器 Защитная плита – амортизатор задней подвески	2
14	5001297B242	垫片-后悬置减振器	2
15	CQ33316	2 型全金属六角自锁螺母 Цельнометаллическая шестигранная самозащитная гайка типа 2	2
16	Q5003020	开口销 Шплинт	2
17	5001315B242	橡胶座总成 Резиновый цоколь в сборе	2
18	CQ1501025	六角头导颈螺栓 Болт самоконтрящийся	4
*19	Q40310	弹簧垫圈 Пружинная шайба	4
20	Q40110	垫圈 Шайба	4
21	5001320B242	驾驶室后支架总成 Задняя стойка кабины в сборе	2
22	CQ1511020	六角头导颈螺栓 Болт самоконтрящийся	8
*23	Q40310	弹簧垫圈 Пружинная шайба	8
24	Q40110	垫圈 Шайба	8
25	CQ1511650	六角头导颈螺栓 Болт самоконтрящийся	4
26	Q40316	弹簧垫圈 Пружинная шайба	4
27	CQ34116	六角螺母 Шестигранная гайка	4

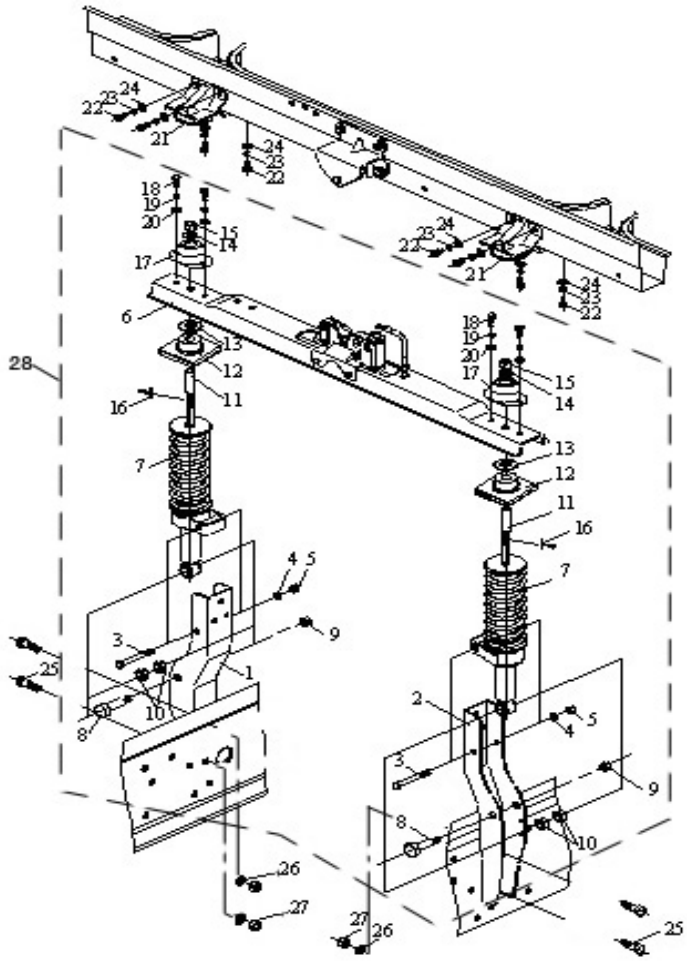

图 103　驾驶室后悬置

Рис.103 Задняя подвеска кабины

104、驾驶室液压支撑及翻转控制装置Гидравлическая опора и управляющий механизм опрокидывания кабины

标号 Номер на рисунке	零件号 Номер детали	零件名称 Наименование деталей	数量 Количество
*1	5001120-371	驾驶室翻转液压缸总成 Гидравлический цилиндр опрокидывания кабины в сборе	1
2	5001121B242	驾驶室支撑托架 Подставка опоры кабины	1
3	CQ1511030	六角头导颈螺栓 Болт самоконтрящийся	3
4	Q40110	垫圈 Шайба	3
*5	Q40310	弹簧垫圈 Пружинная шайба	3
6	5001122B242	限位套 A-液压缸上固定点 Втулка ограничения А – стопорная точка гидравлического цилиндра	1
7	5001123B242	限位套 B-液压缸上固定点 Втулка ограничения В – стопорная точка гидравлического цилиндра	1
8	CQ1611690	六角头螺栓 Шестигранный болт	1
9	Q40116	垫圈 Шайба	1
10	CQ32916	1型非金属嵌件六角锁紧螺母I-образная цельнометаллическая шестигранная крепежная гайка	1
11	5001126B242	限位套-液压缸下固定点 Втулка ограничения – нижняя стопорная точка гидравлического цилиндра	1
12	5001127B242	软垫-液压缸下固定点 Мягкая прокладка – нижняя стопорная точка	2
13	5001128B242	大垫圈-液压缸下固定点 Большая шайба – нижняя стопорная точка гидравлического цилиндра	1
14	CQ32918	1 型非金属嵌件六角锁紧螺母 I-образная цельнометаллическая шестигранная крепежная гайка	1
*15	5001130-367	油管总成-手动泵与液压锁 Агрегат маслопровода-ручной насос и гидрозамок	1
*16	5001135-367	油管总成-手动泵与液压缸Агрегат маслопровода--ручной насос и гидроцилиндр	1
*17	5001140-367	油管总成-连接三通接头体与液压缸 Маслопровод в сборе – присоединение трехходового соединения с гидравлическим цилиндром	1
*18	5001145-367	油管总成--手动泵与电动泵回油口 Агрегат маслопровода—ручной насос и сливное окно электронасоса	1
*19	5001150-367	油管总成-连接三通接头体与液压锁 Маслопровод в сборе – присоединение трехходового соединения с гидравлической блокировкой	1
*20	5001155-367	油管总成--手动泵与三通接头体 Агрегат маслопровода—ручной насос и корпус тройника	1
21	5001156-367	三通油管接头体Блок штуцера трехходового маслопровода	1
22	5001157-367	直通油管弯接头体Блок штуцера непосредственного маслопровода	1
23	CQ35112	六角薄螺母 Шестигранная тонкая гайка	2
24	5001175A362	手动泵总成-驾驶室翻转 Ручной насос в сборе – опрокидывание кабины	1

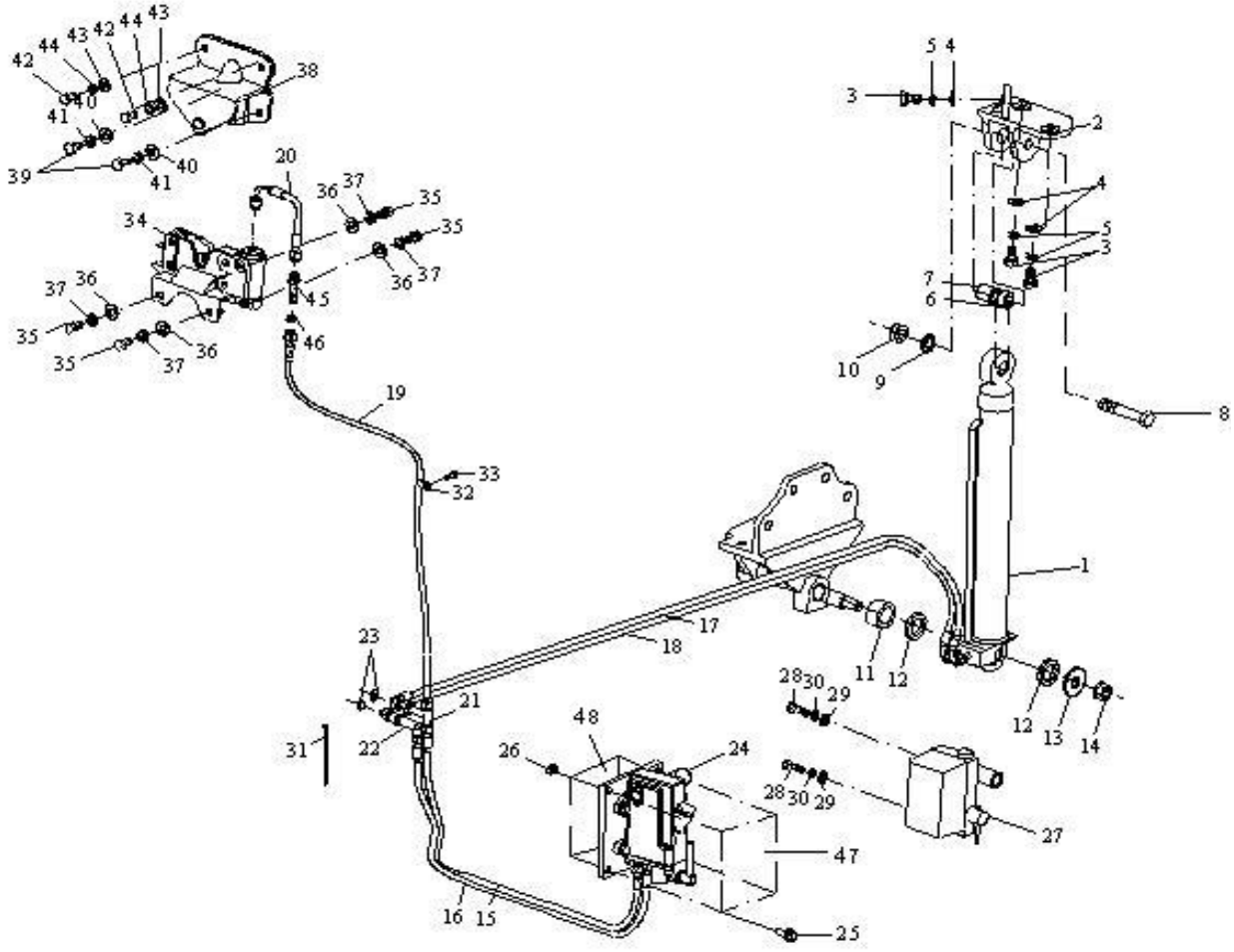
1
2
3
4
5
6
7
8
9
10
11
12
13
14
15
16
17
18
19
20
21
22
23
24
25
26
27
28
29
30
31
32
33
34
35
36
37
38
39
40
41
42
43
44
45
46
47
48

图 104　驾驶室液压支撑及翻转控制装置

Рис.104　Гидравлическая опора и управляющий механизм опрокидывания кабины

104、驾驶室液压支撑及翻转控制装置Гидравлическая опора и управляющее устройство опрокидывания кабины

标号 Номер на рисунке	零件号 Номер детали	零件名称 Наименование деталей	数量 Количество
25	CQ1461040	组合螺栓 Комбинированный болт	4
26	CQ34010	六角螺母 Шестигранная гайка	4
*27	5001170-362	手动泵总成 Агрегат ручного насоса	1
28	CQ1511025	六角头导颈螺栓 Болт самоконтрящийся	2
29	Q40110	垫圈 Шайба	2
*30	Q40310	弹簧垫圈 Пружинная шайба	2
31	T67414646	塑料紧箍带 Пластмассовый зажимный ремень	按需 По необх.
32	Q68608	单管夹子 Однотрубчатый зажим	2
33	CQ1460825	组合螺栓 Комбинированный болт	2
*34	5001410B109	液压锁总成 Замок гидравлический кабины	1
35	CQ1510820	六角头导颈螺栓 Болт самоконтрящийся	4
36	Q40108	垫圈 Шайба	4
37	Q40308	弹簧垫圈 Пружинная шайба	4
38	5001450B109	锁栓支架总成 Стойка замкового пальца в сборе	1
39	CQ1511020	六角头导颈螺栓 Болт самоконтрящийся	2
40	Q40110	垫圈 Шайба	2
*41	Q40310	弹簧垫圈 Пружинная шайба	2
42	CQ1511220	六角头导颈螺栓 Болт самоконтрящийся	2
43	Q40112	垫圈 Шайба	2
44	Q40312	弹簧垫圈 Пружинная шайба	2
45	Q81306	卡套式隔壁直通接头体 Зажимный перегородный непосредственный блок штуцера	1
46	CQ34112	六角螺母 Шестигранная гайка	1

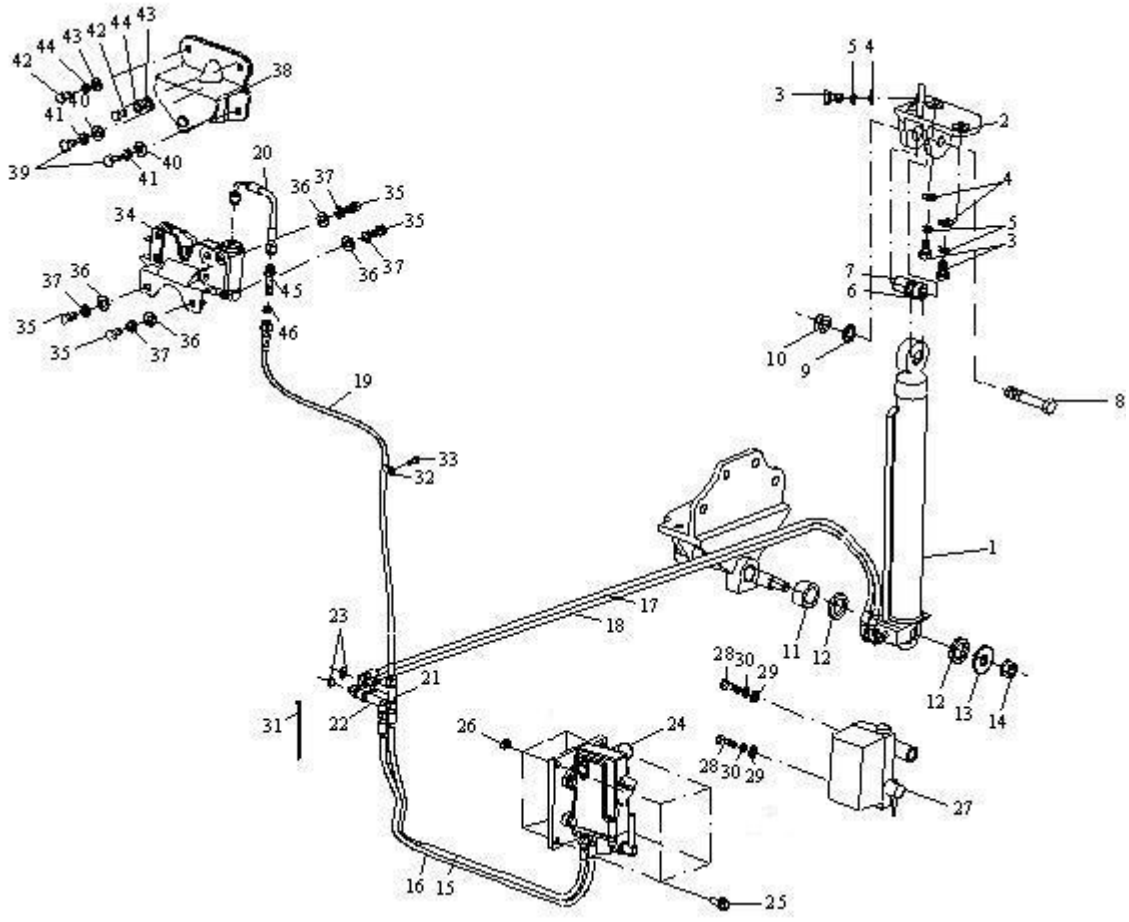

图 104　驾驶室液压支撑及翻转控制装置

Рис.104　Гидравлическая опора и управляющий механизм опрокидывания кабины

105、翼子板Крылья

标号 Номер на рисунке	零件号 Номер детали	零件名称 Наименование деталей	数量 Количество
*1	5103017E109	左翼子板 Левое крыло	1
*	5103018E109	右翼子板 Правое крыло	1
2	CQ1460825	组合螺栓 Комбинированный болт	16
3	CQ34008	六角螺母 Шестигранная гайка	16
*4	5103031E109	加强板 A -左翼子板 Надставка А– левое крыло	1
*	5103032E109	加强板 A -右翼子板 Надставка А– правое крыло	1
5	CQ1460610	组合螺栓 Комбинированный болт	4
*6	5103041E109	加强板 B-左翼子板 Надставка В в сборе – левое крыло	1
*	5103042E109	加强板 B-右翼子板 Надставка В в сборе – правое крыло	1
7	5103191E109	左翼子板前密封条 Передний уплотнитель левого крыла	1
*	5103192E109	右翼子板前密封条 Передний уплотнитель правого крыла	1
*8	5103193E109	左翼子板后密封条 Задний уплотнитель левого крыла	1
*	5103194E109	右翼子板后密封条 Задний уплотнитель правого крыла	1
*9	5103267A109	左二级脚踏板 Левая ножная педаль 2-ой ступени	1
*	5103268A109	右二级脚踏板 Правая ножная педаль 2-ой ступени	1
*10	CQ1460820	组合螺栓 Комбинированный болт	10
*11	5103261E109	左二级脚踏板密封条 Уплотнительная пленка левой двухступенчатой подножки	1
*	5103262E109	右二级脚踏板密封条 Уплотнитель правой ножной педали 2-ой ступени	1
*12	5103217E109	左二级脚踏板上装饰罩 Верхняя декоративной покрышки левой двухступенчатой подножки	1
*	5103218E109	右二级脚踏板上装饰罩 Верхняя декоративной покрышки правой двухступенчатой подножки	1
13	Q2360616	十字槽平圆头组合螺钉 комбинированный винт с плоской круглой головкой	4
14	Q40106	垫圈 Шайба	2
15	CQ34006	六角螺母 Шестигранная гайка	2
16	Q2360510	十字槽平圆头组合螺钉 комбинированный винт с плоской круглой головкой	2

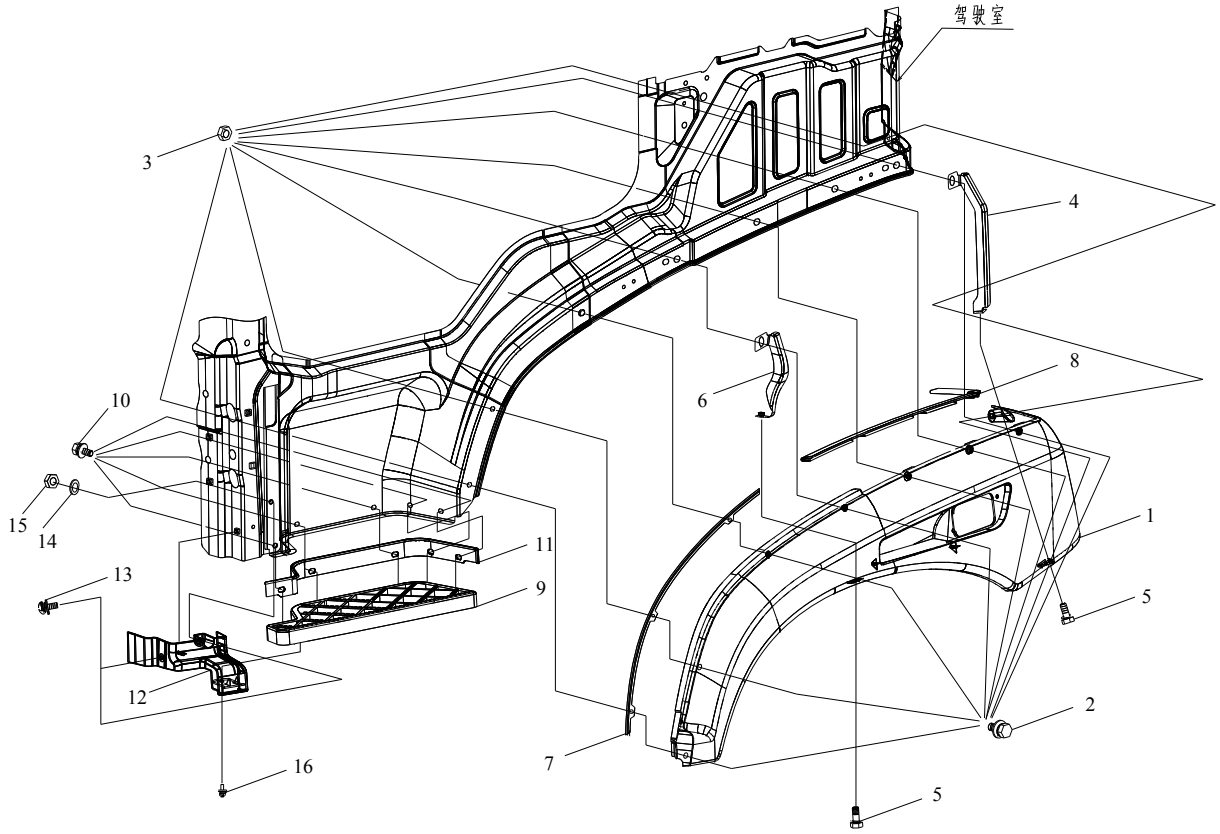

图 105　翼子板

Рис.105 Крылья

106、脚踏板ПОДНОЖКА

标号 Номер на рисунке	零件号 Номер детали	零件名称 Наименование деталей	数量 Количество
*15	5103991-371	左一级脚踏板装饰罩及支撑臂总成	1
1	5103203E109	左一级脚踏板密封条 Уплотнитель левой ножной педали 1-ой ступени	1
2	5103207E109	左一级脚踏板 левая первоклассная педаль	1
3	CQ1600835	六角头螺栓 Шестигранный болт	4
4	5103211E109	左一级脚踏板装饰罩 Левый отделочный колпак ножной педали 1-ой ступени	1
5	Q2360512	十字槽平圆头组合螺钉 комбинированный винт с плоской круглой головкой	4
6	Q2360535	十字槽平圆头组合螺钉 комбинированный винт с плоской круглой головкой	1
7	Q2360525	十字槽平圆头组合螺钉 комбинированный винт с плоской круглой головкой	1
8	5103213-367	左一级脚踏板下装饰罩 Левый низкий отделочный колпак ножной педали 1-ой ступени	1
9	CQ1501240	六角头导颈螺栓 Болт самоконтрящийся	4
10	CQ32612	六角头突缘锁紧螺母 Гайка самоконтрищаяся	4
11	5103232-367	堵塞-踏板支撑臂 Пробка – опорный рычаг педали	1
12	CQ34008	六角螺母 Шестигранная гайка	4
13	5103241-367	加强板-一级脚踏板装饰罩 Надставка – отделочный колпак ножной педали 1-ой ступени	1
14	CQ2724895	十字槽平圆头自攻螺钉 болт с плоской круглой головой	2

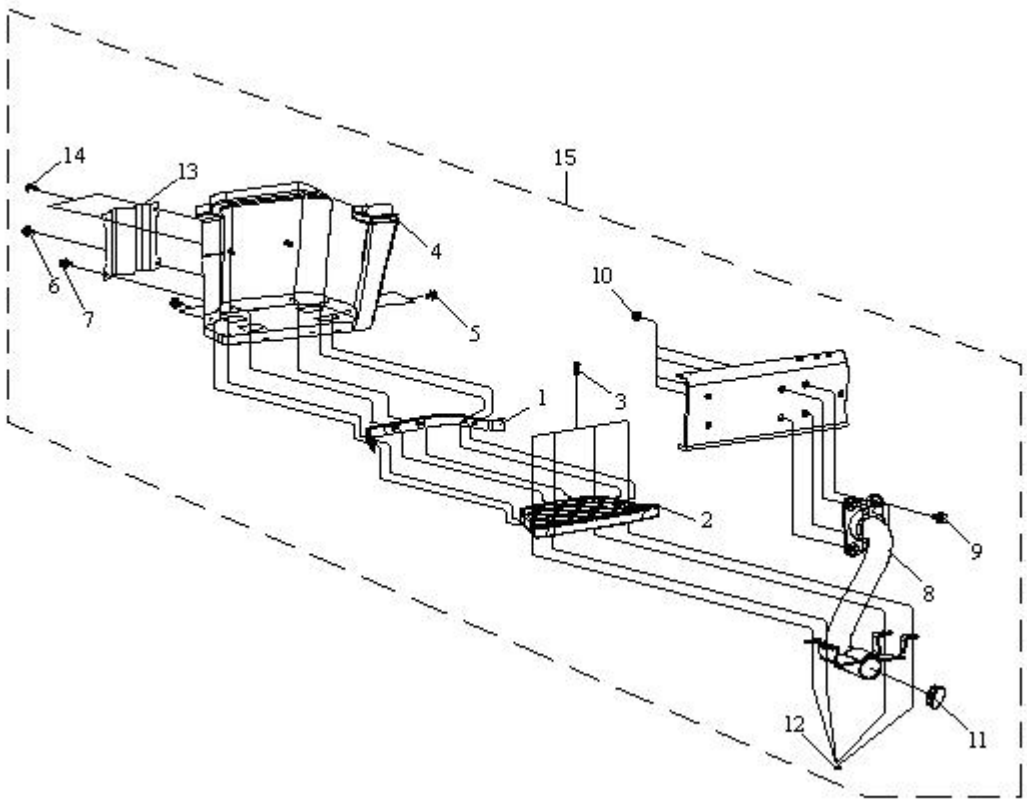

图 106　脚踏板

Рис.106 Ножная педаль

106、脚踏板ПОДНОЖКА

标号 Номер на рисунке	零件号 Номер детали	零件名称 Наименование деталей	数量 Количество
*15	5103992-371	右一级脚踏板装饰罩及支撑臂总成	1
1	5103204E109	右一级脚踏板密封条 Уплотнитель правой ножной педали 1-ой ступени	1
2	5103208E109	右一级脚踏板 Правая первоклассная педаль	1
3	CQ1600835	六角头螺栓 Шестигранный болт	4
4	5103212E109	右一级脚踏板装饰罩 Правый отделочный колпак ножной педали 1-ой ступени	1
5	Q2360512	十字槽平圆头组合螺钉 комбинированный винт с плоской круглой головкой	4
6	Q2360535	十字槽平圆头组合螺钉 комбинированный винт с плоской круглой головкой	1
7	Q2360525	十字槽平圆头组合螺钉 комбинированный винт с плоской круглой головкой	1
8	5103214-367	右一级脚踏板下装饰罩 Правый низкий отделочный колпак ножной педали 1-ой ступени	1
9	CQ1501240	六角头导颈螺栓 Болт самоконтрящийся	4
10	CQ32612	六角头突缘锁紧螺母 Гайка самоконтрищаяся	4
11	5103232-367	堵塞-踏板支撑臂 Пробка – опорный рычаг педали	1
12	CQ34008	六角螺母 Шестигранная гайка	4
13	5103241-367	加强板-一级脚踏板装饰罩 Надставка – отделочный колпак ножной педали 1-ой ступени	1
14	CQ2724895	十字槽平圆头自攻螺钉 болт с плоской круглой головой	2

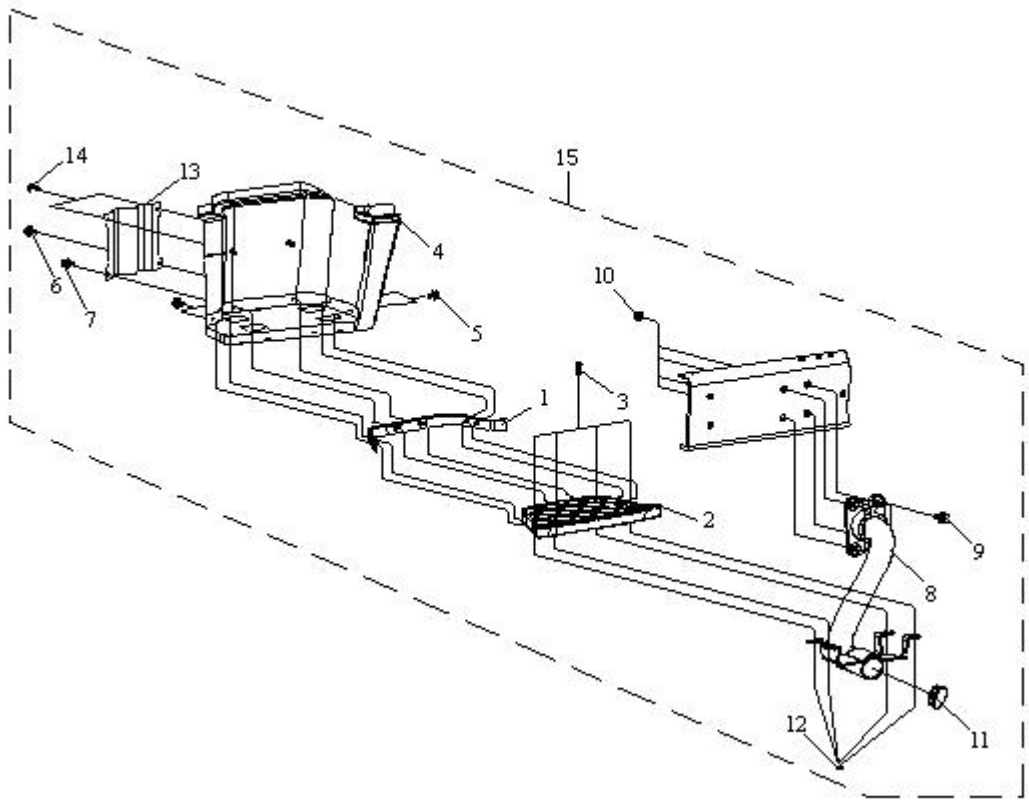

图 106 脚踏板

Рис.106 Ножная педаль

107、后挡泥板Задний грязезащитный козырек

标号 Номер на рисунке	零件号 Номер детали	零件名称 Наименование деталей	数量 Количество
*1	5103317-435	左后挡泥板 Левый задний козырек	1
*	5103318-435	右后挡泥板 Правый задний козырек	1
2	5103371-367	加强梁—后挡泥板 Усилительная рамка – задний грезезащитный козырек	2
3	5103351A109	后下软塑挡板 Задний низкий мягкий пластмассовый щиток	2
4	5103352A109	后下软塑挡板压条 Пережим заднего нижнего мягкого пластмассового щитка	2
*5	5103325-435	左挡泥板支撑管焊接总成 Напайка опорной трубы левого грязезащитного козырька в сборе	1
*	5103330A435	右挡泥板支撑管焊接总成 Напайка опорной трубы правого грязезащитного козырька в сборе	1
6	5103349A109	堵塞-挡泥板支撑管 Опорный Пробка - трубопровод грязезащитного козырька	4
7	5103320-367	挡泥板支架固定用螺母板总成 Блок гаек для крепления стойки грязезащитного козырька в сборе	2
8	CQ39606	六角法兰面螺母 Шестигранная фланцевая гайка	6
9	CQ1840825	组合螺栓 Комбинированный болт	8
10	CQ1500612	六角头导颈螺栓 Болт самоконтрящийся	6
11	Q41206	外锯齿锁紧垫圈 ШайбаКрепежная шайба внешних зубьев	6
12	CQ1461050	组合螺栓 Комбинированный болт	8
13	CQ1420620	组合螺栓 Комбинированный болт	4
14	Q40206	大垫圈 Большая шайба	4

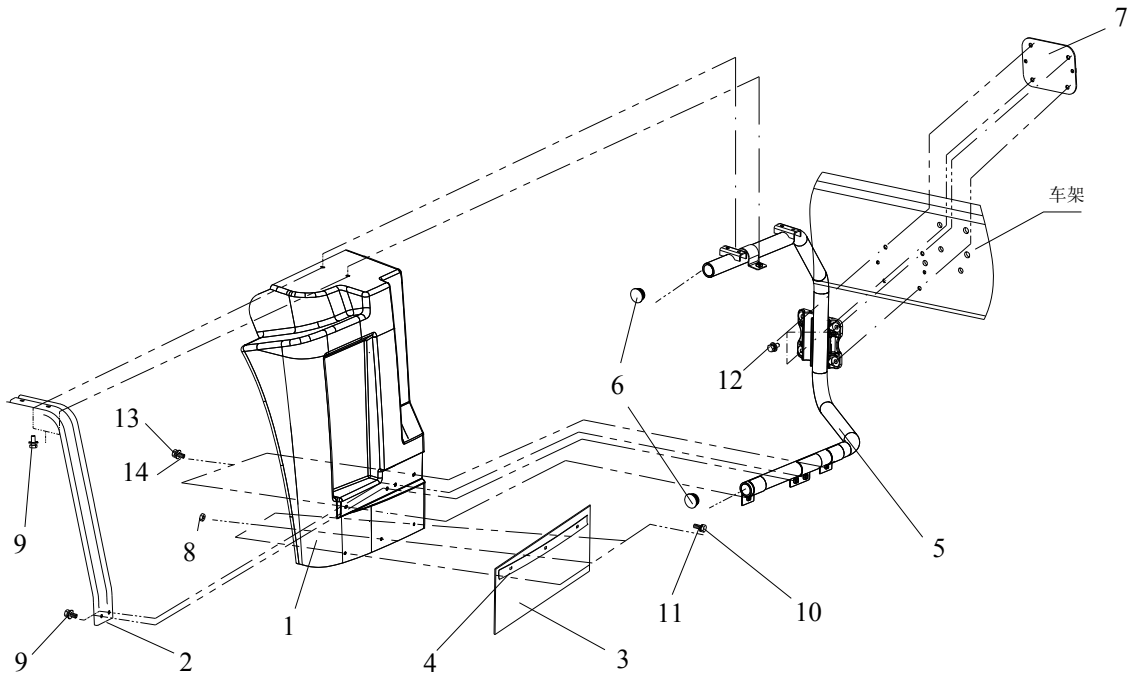

图 107　后挡泥板

Рис.107 Задний грязезащитный козырек

108、地毯Коврик

标号 Номер на рисунке	零件号 Номер детали	零件名称 Наименование деталей	数量 Количество
1	5109247-50	线束夹Скоба проводов	10
*2	5109241E109	左门槛前部护板 Передний щиток левого порога	1
*3	5109243E109	左门槛后部护板 Задний щиток левого порога	1
*4	CQ1460820	组合螺栓Комбинированный болт	4
5	5109221-A25	左地板地毯Коврик левого пола	1
6	5109231-A17	中地板地毯 Коврик среднего пола	1
7	5109222E109	右地板地毯 Коврик правого пола	1
*8	5109244E109	右门槛后部护板 Задний щиток правого порога	1
*9	5109242E109	右门槛前部护板 Передний щиток правого порога	1
10	Q2710625	十字槽盘头自攻螺钉 винт с диском	10

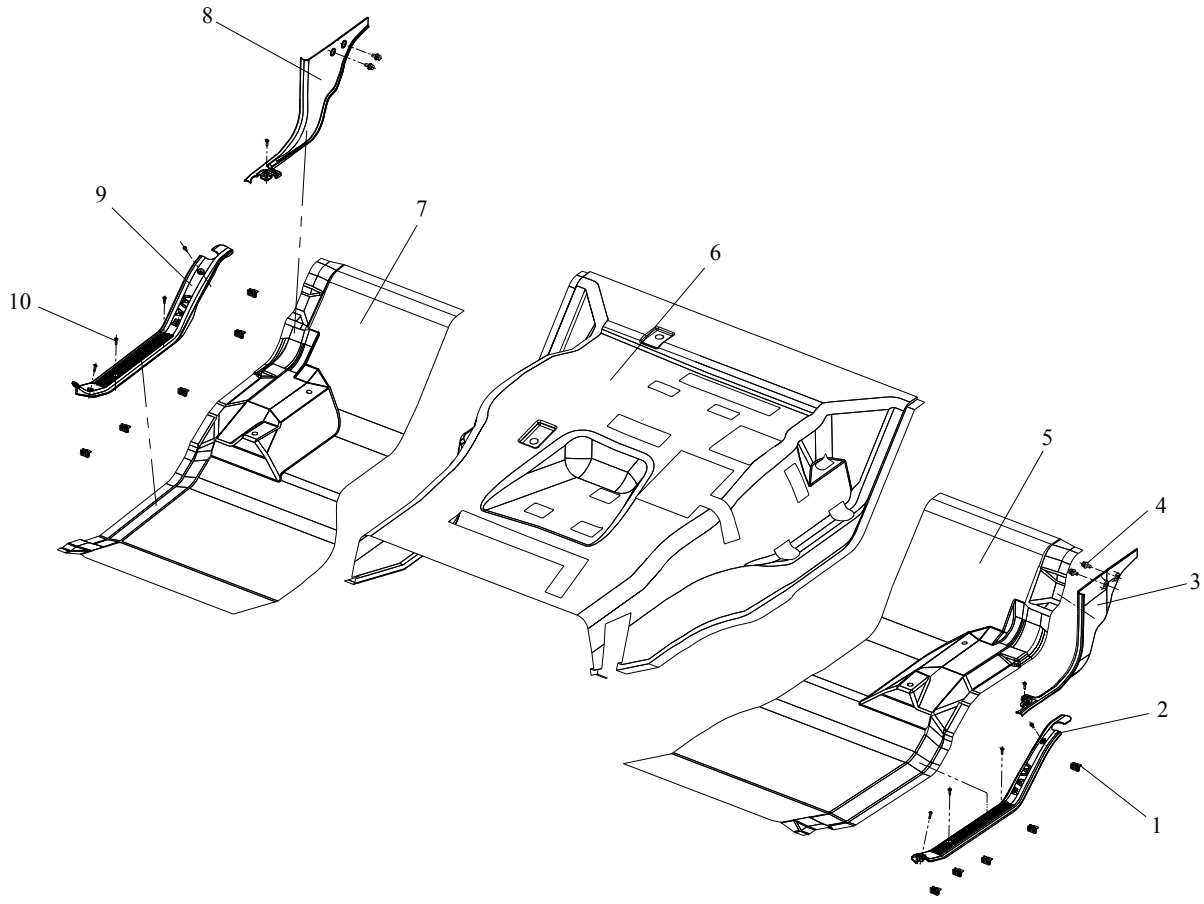

图 108 地毯

Рис.108 Коврик

109、前风窗上装饰板Верхняя отделочная плита переднего ветрового стекла

标号 Номер на рисунке	零件号 Номер детали	零件名称 Наименование деталей	数量 Количество	标号 Номер на рисунке	零件号 Номер детали	零件名称 Наименование деталей	数量 Количество
*1	5201041-242	上装饰板 Верхняя отделочная плита	1				
*2	5201045-242	密封条总成-上装饰板 Уплотнитель в сборе – верхняя отделочная плита	1				
3	Q2410516	十字槽平圆头螺钉 винт с плоской круглой головкой	4				
4	Q40105	垫圈 Шайба	4				

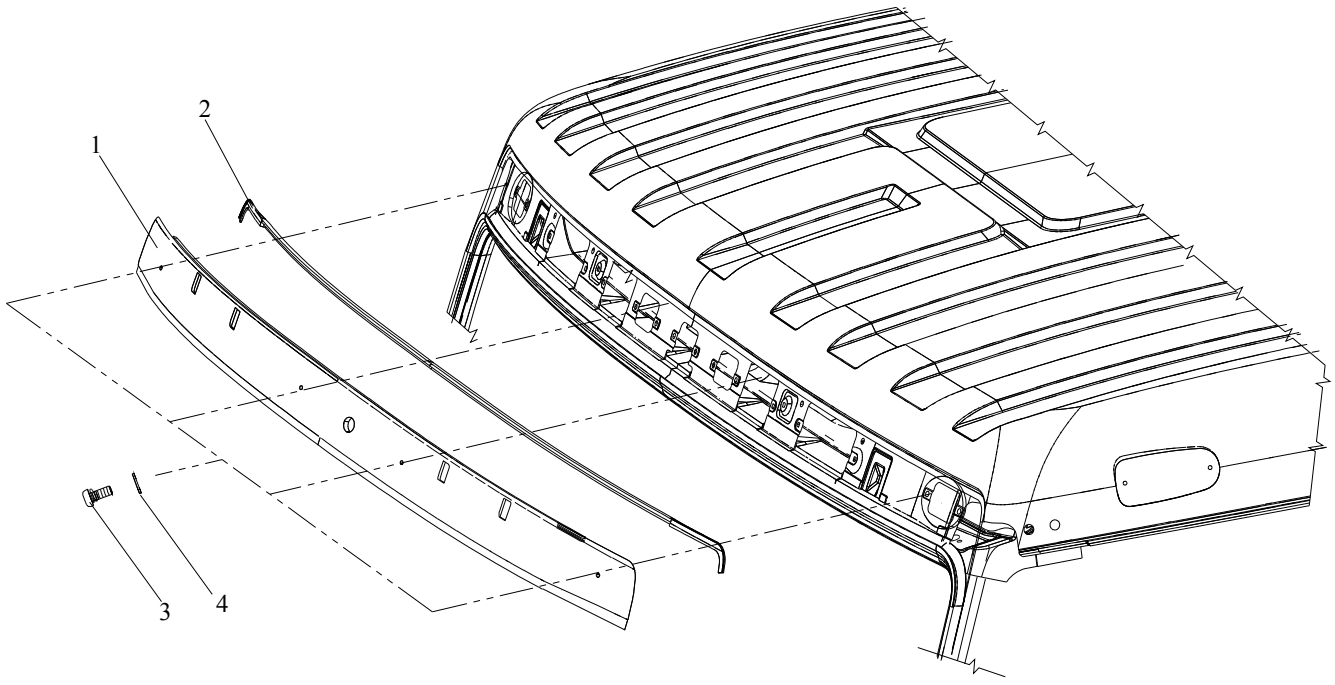

图 109　前风窗上装饰板

Рис. 109. Верхняя отделочная плита переднего ветрового стекла

110、前风窗下装饰板Нижняя отделочная плита переднего ветрового стекла

标号 Номер на рисунке	零件号 Номер детали	零件名称 Наименование деталей	数量 Количество	标号 Номер на рисунке	零件号 Номер детали	零件名称 Наименование деталей	数量 Количество
*1	5201043-A17	下装饰板 Нижняя отделочная плита	1				

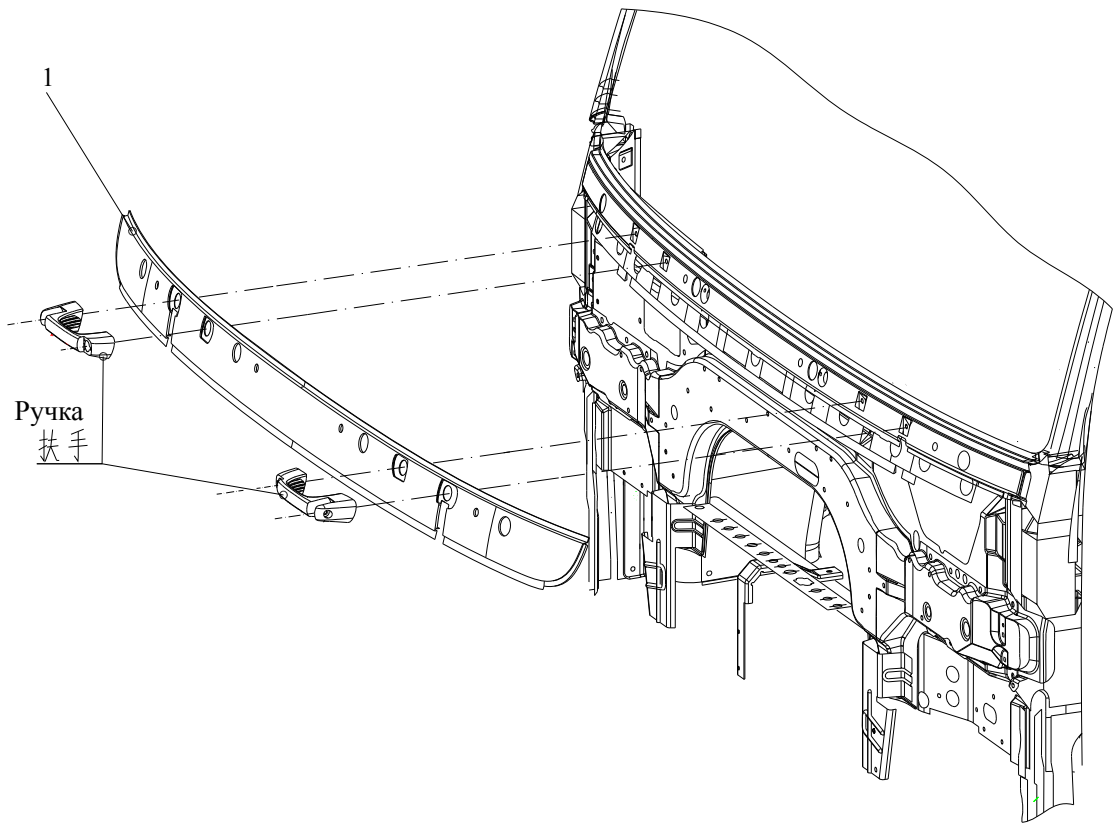

图 110　前风窗下装饰板

Рис.110 Нижняя отделочная плита переднего ветрового стекла

111、风窗上外板密封膜Уплотнительная пленка внешней панели ветрового стекла

标号 Номер на рисунке	零件号 Номер детали	零件名称 Наименование деталей	数量 Количество	标号 Номер на рисунке	零件号 Номер детали	零件名称 Наименование деталей	数量 Количество
*1	5201053-A17	密封膜 C-风窗上外板 Уплотнительная пленка C – внешняя панель ветрового стекла	2				
*2	5201051-A17	密封膜 A-风窗上外板 Уплотнительная пленка A- внешняя панель ветрового стекла	2				

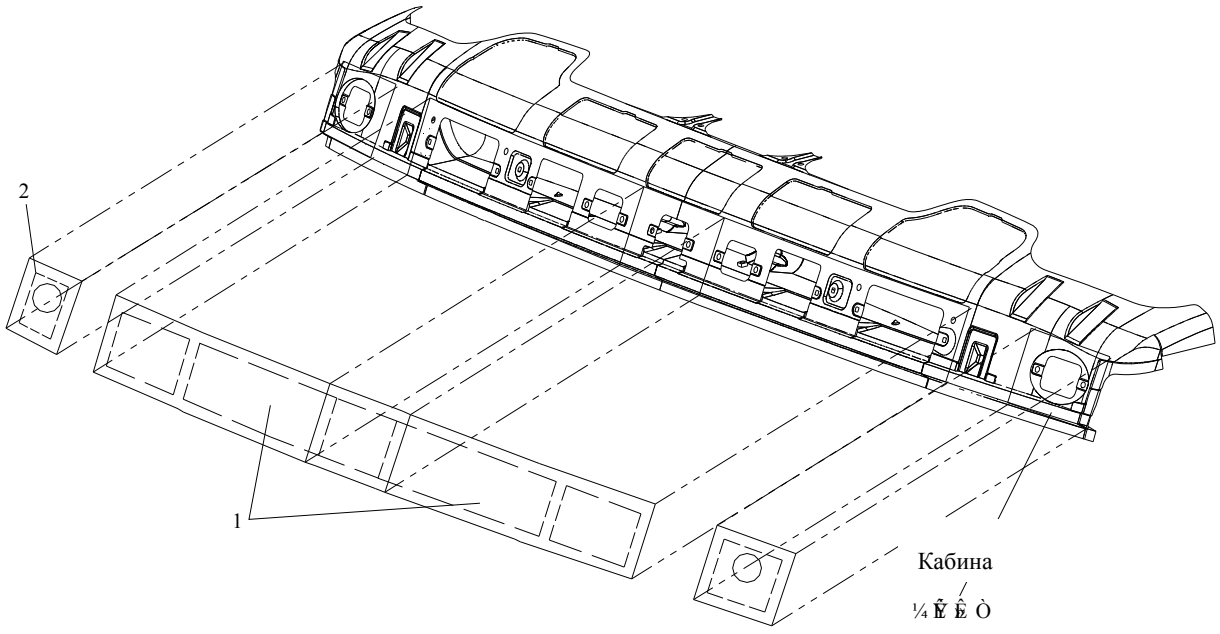

图 111　风窗上外板密封膜

Рис.111 Уплотнительная пленка внешней панели ветрового стекла

112、刮水器Дворник

标号 Номер на рисунке	零件号 Номер детали	零件名称 Наименование деталей	数量 Количество	标号 Номер на рисунке	零件号 Номер детали	零件名称 Наименование деталей	数量 Количество
*1	5205010-1HB1	刮水器总成 Дворник в сборе	1				
*4		电机	1				
2	CQ1500816	六角头导颈螺栓 Болт самоконтрящийся	4				
3	Q40308	弹簧垫圈 Пружинная шайба	4				

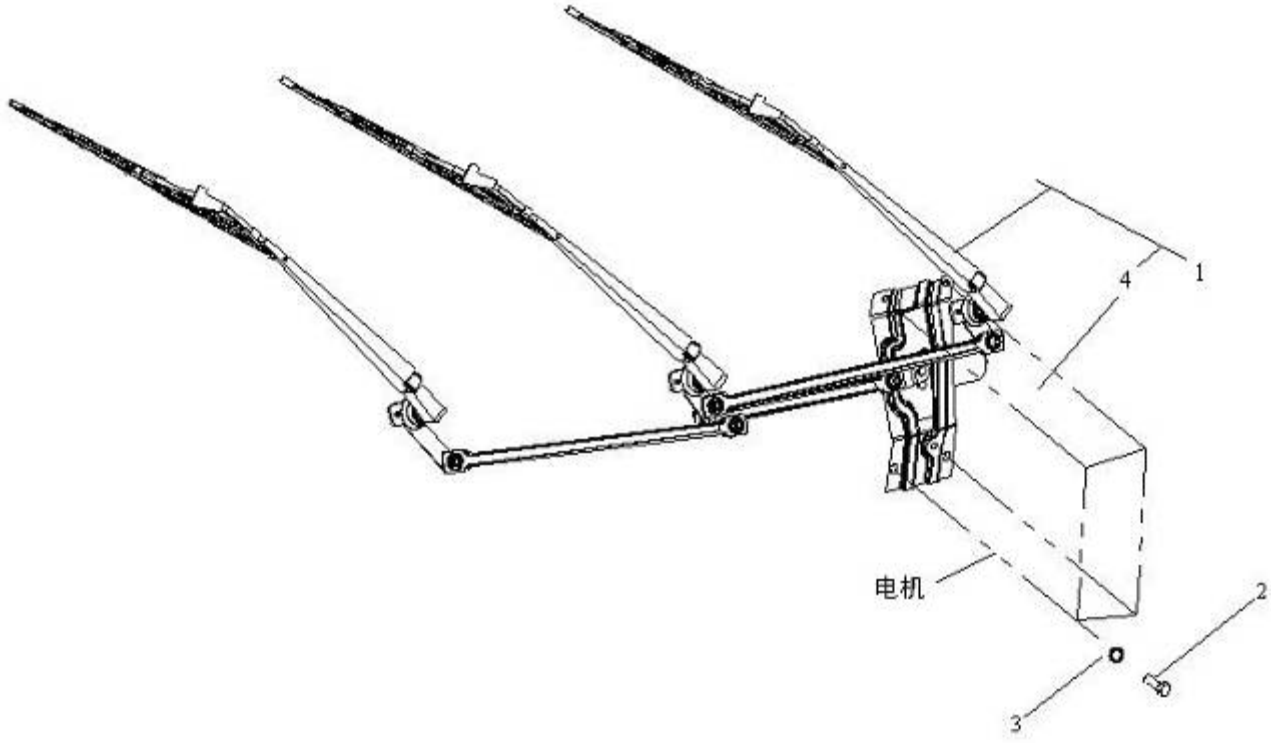

图 112　刮水器

Рис.112 Дворник

113、风窗玻璃及密封条Ветровое стекло и уплотнитель

标号 Номер на рисунке	零件号 Номер детали	零件名称 Наименование деталей	数量 Количество
*1	5206011-1H	前风窗玻璃-夹层玻璃Переднее ветровое стекло--триплекс	1
*2	5206015-1H	前风窗密封条总成（夹层玻璃） Агрегат герметических жгутов переднего ветрового окна(триплекс)	1
*3	6101191-01	防雨膜	1
*4	6101192-01	中防水膜	1

标号 Номер на рисунке	零件号 Номер детали	零件名称 Наименование деталей	数量 Количество

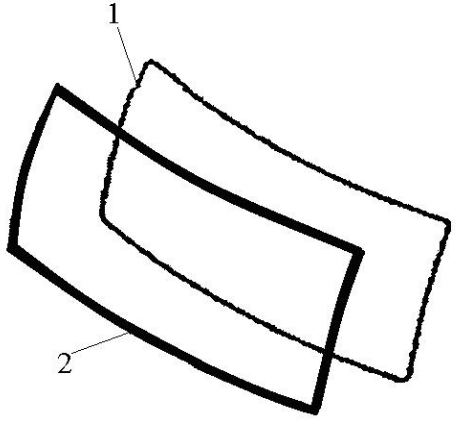
1
2

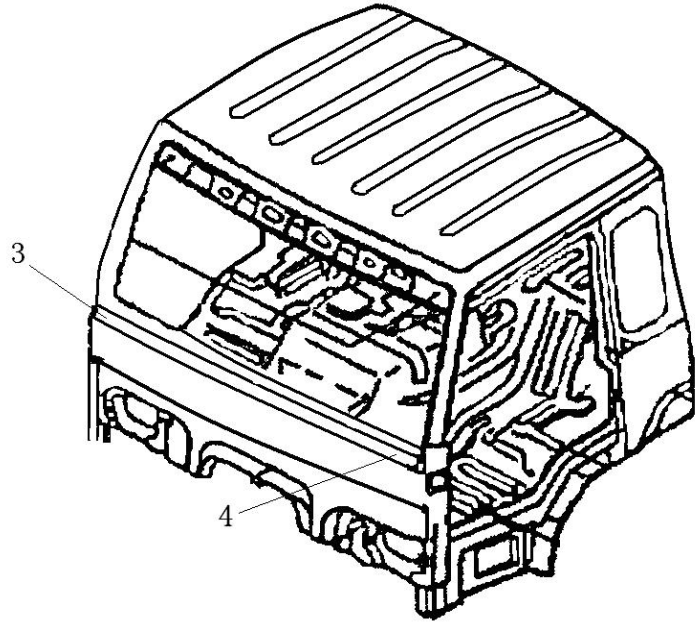
3
4

图 113　风窗玻璃及密封条

Рис.113 Ветровое стекло и уплотнитель

114、风窗洗涤器Омыватель ветрового стекла

标号 Номер на рисунке	零件号 Номер детали	零件名称 Наименование деталей	数量 Количество	标号 Номер на рисунке	零件号 Номер детали	零件名称 Наименование деталей	数量 Количество
*1	5207010A109	风窗洗涤器总成 Омыватель ветрового стекла в сборе	1				
*2	5207045A109	风窗洗涤器软管总成 Шланг омывателя ветрового стекла в сборе	1				
*3	CQ1460820	组合螺栓 Комбинированный болт	4				

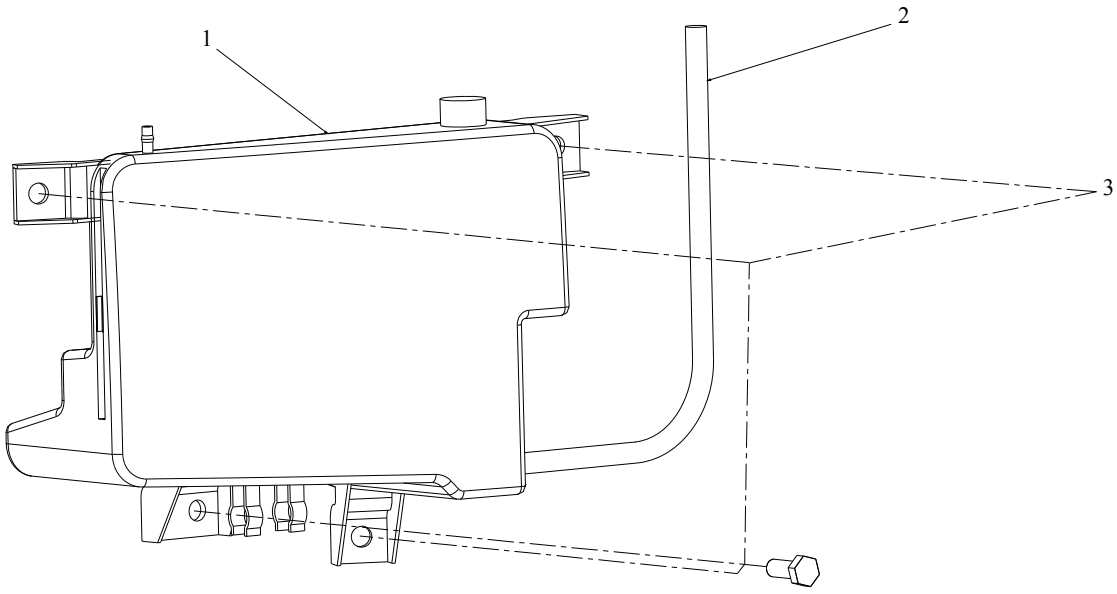

图 114　风窗洗涤器

Рис. 114. Омыватель ветрового стекла

115、前侧外板Передняя боковая внешняя панель

标号 Номер на рисунке	零件号 Номер детали	零件名称 Наименование деталей	数量 Количество
1	5301085-A17	左前侧外板总成Левая передняя внешняя панель в сборе	1
	5301090-A17	右前侧外板总成Правая передняя внешняя панель в сборе	1
2	Q2360820	十字槽平圆头组合螺钉 комбинированный винт с плоской круглой головкой	2
3	CQ1460616	组合螺栓Комбинированный болт	6
4	5301103-A17	左衬板-前侧外板Левый щиток – передняя боковая внешняя панель	1
	5301104-A17	右衬板-前侧外板Правый щиток – передняя боковая внешняя панель	1
5	Q2360620	十字槽平圆头组合螺钉 комбинированный винт с плоской круглой головкой	6
6	5301106-A17	垫圈A ШайбаA	2
7	5301107-A17	垫圈B ШайбаB	2

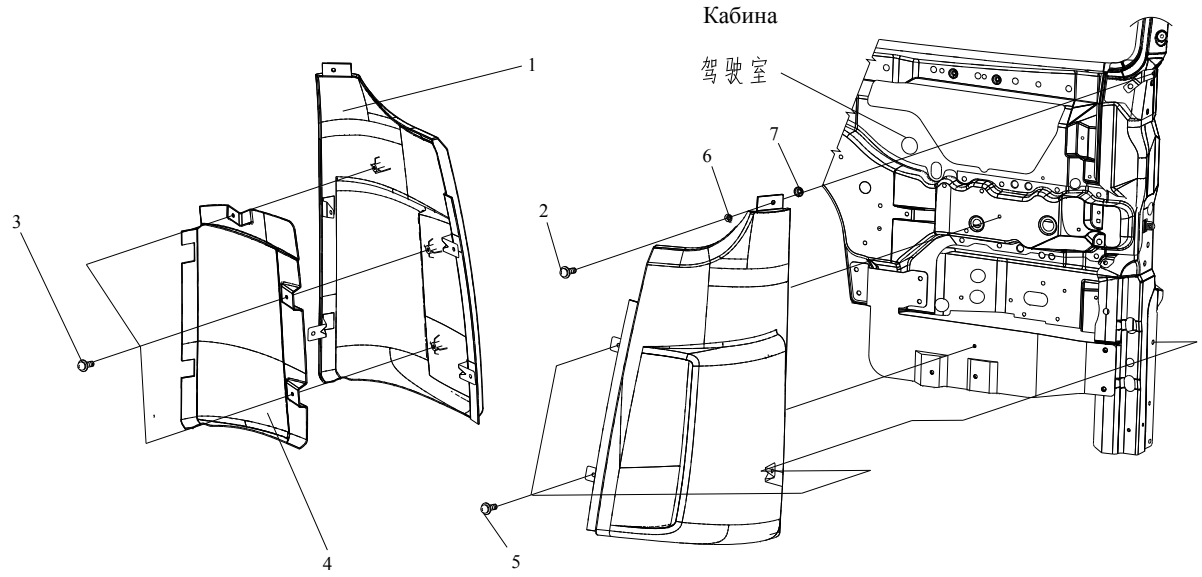

图 115　前侧外板

Рис.115 Передняя боковая внешняя панель

116、前围Передниии оперение

标号 Номер на рисунке	零件号 Номер детали	零件名称 Наименование деталей	数量 Количество
1	5301022-A17	上密封条-前围外板 Верхний уплотнитель – внешняя панель переднего оперения	1
*2	5301020-A17	面板总成乌罗松红 Панель капота	1
*	5301081-A15	左前立柱外装饰板总成乌罗松红	1
*	5301080-A15	右前立柱外装饰板总成乌罗松红	1
*3	5302010-A17	柱销锁总成 Замок чеки в сборе	1
4	5301043-A17	缓冲块-前围外板 Амортизационный кусок – внешняя панель переднего опережения	2
5	5301025-A17	左侧密封条总成-前围外板 Левый уплотнитель в сборе – внешняя панель переднего оперения	1
*6	5301051A109	前围外板左铰链Петля панели капота левая	1
7	Q1840616F6	六角头凸缘螺栓 Болт самоконтрящийся	6
8	CQ32606	六角头凸缘锁紧螺母 Шестигранная крепежная фланцевая гайка	6
9	5301063AA17	左上支架-气撑杆 Левая верхняя стойка – пневматический опорный толкатель	1
10	5301065AA17	气撑杆总成 Пневматический толкатель в сборе	2
11	5301070AA17	下支架总成-气撑杆 Нижняя стойка в сборе – пневматический толкатель	2
12	5301064AA17	右上支架-气撑杆 Правая верхняя стойка – пневматический толкатель	1
*13	5301052A109	前围外板右铰链Петля панели капота правая	1
14	Q1840616F6	六角头凸缘螺栓 Болт самоконтрящийся	9
15	5301041-A17	通风格栅-前围外板 Вентиляционная решетка – внешняя панель переднего оперения	1
16	5301040-A17	右侧下密封条总成-前围外板 Правый низкий уплотнитель в сборе – внешняя панель переднего оперения	1
17	5301030-A17	右侧上密封条总成-前围外板 Правый уплотнитель в сборе – внешняя панель переднего оперения	1
18	5301053-A17	衬套 Втулка	2
*19	5301054-240	螺钉轴 Вал винта	2
20	5301027-A17	前标志 Передний знак	1
*21	5302051-240	左扶手	1
*22	5302052-240	右扶手	1

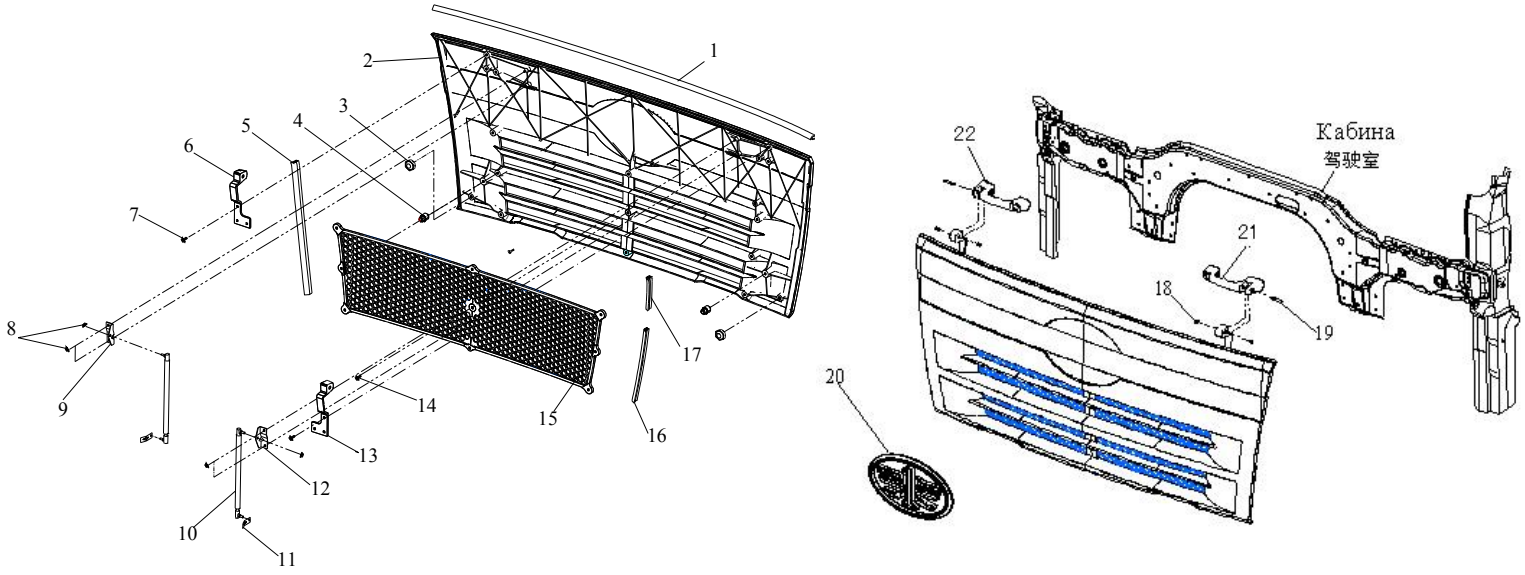

图 116　前围

Рис.116 Переднее оперение

117、外板开启手柄Рычаг включения внешней панели

标号 Номер на рисунке	零件号 Номер детали	零件名称 Наименование деталей	数量 Количество
		外板开启手柄总成	
*1	5302030A109	Рычаг включения внешней панели в сборе	1
*2	5302035-A17	拉线总成 Провод в сборе	1
3	Q2360525	十字槽平圆头组合螺钉 комбинированный винт с плоской круглой головкой	2

标号 Номер на рисунке	零件号 Номер детали	零件名称 Наименование деталей	数量 Количество

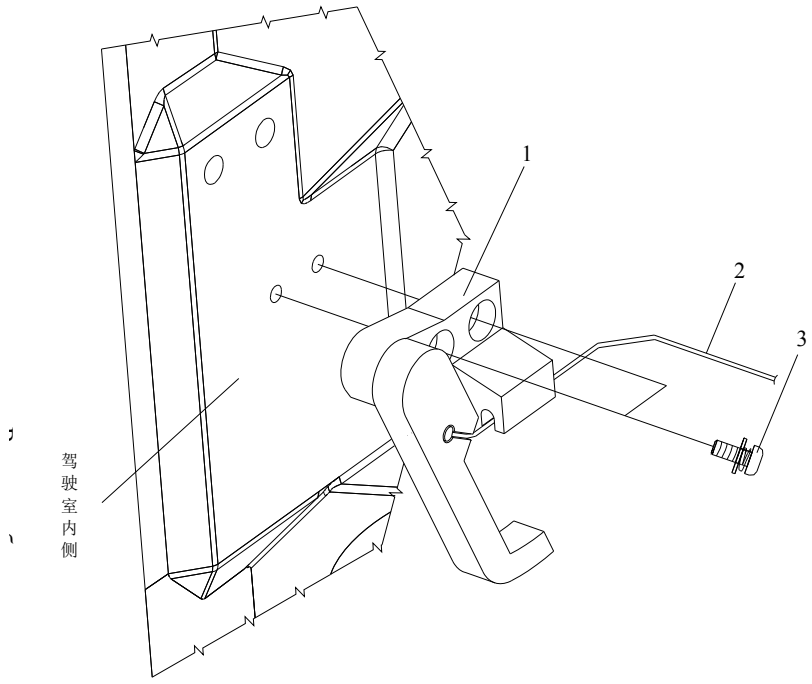

图 117　外板开启手柄

Рис.117　Рычаг включения внешней панели

118、柱销锁Замок чеки

标号 Номер на рисунке	零件号 Номер детали	零件名称 Наименование деталей	数量 Количество
1	5302015-A17	左支架总成-柱销锁 Левая стойка в сборе – замок чеки	1
	5302020-A17	右支架总成-柱销锁 Правая стойка в сборе – замок чеки	1
2	5302010-A17	柱销锁总成 Замок чеки в сборе	1
3	Q1840820	六角头凸缘螺栓 Болт самоконтрящийся	4
4	Q1840820	六角头凸缘螺栓 Болт самоконтрящийся	10

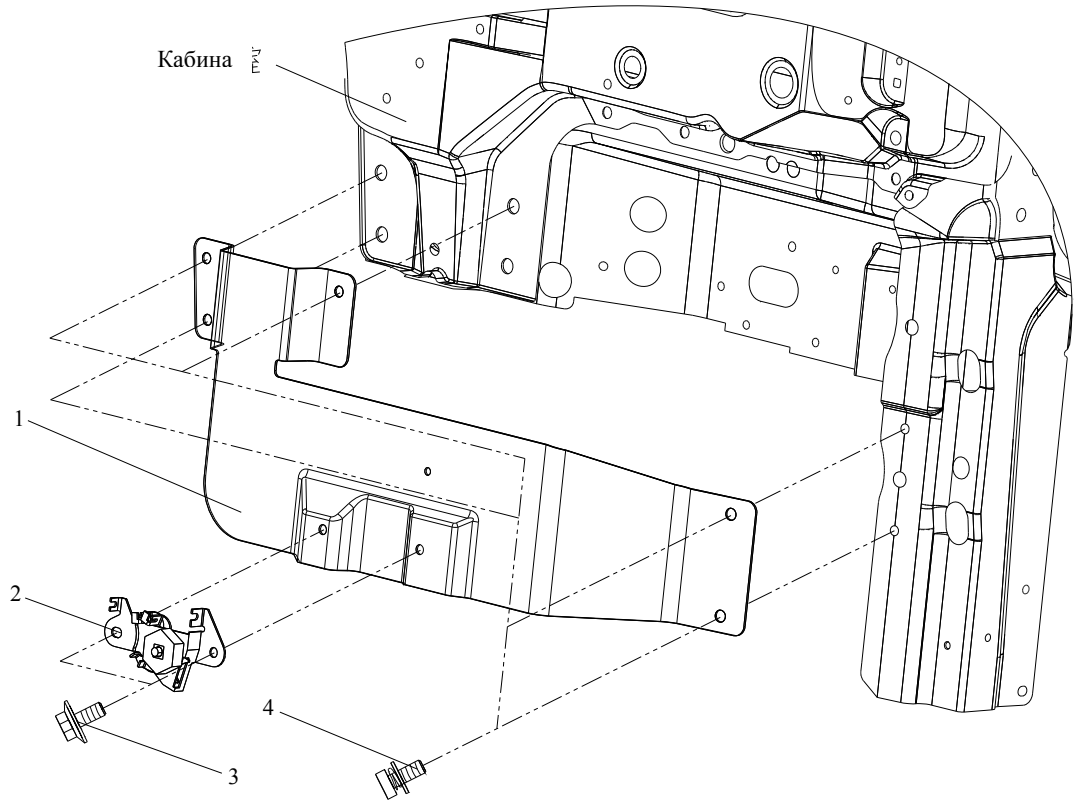

图 118　柱销锁

Рис.118 Замок чеки

119、副仪表板组件Компоненты вспомогательного щитка приборов

标号 Номер на рисунке	零件号 Номер детали	零件名称 Наименование деталей	数量 Количество	标号 Номер на рисунке	零件号 Номер детали	零件名称 Наименование деталей	数量 Количество
1	5305011-A24	副仪表板本体 Блок вспомогательного щитка приборов	1				
2	Q2360612F6	十字槽平圆头组合螺钉 комбинированный винт с плоской круглой головкой	11				
3	5305021-A24	换档盖板 Крышка покрышки переключения передач	1				
4	5310047-Q3	金属卡扣 Металлическая затяжкаМеталлическая застежка	5				
5	5305026-A24	压板-换档护套 Зажимная пластинка – чехол переключения передач	1				
6	CQ2713513	十字槽盘头自攻螺钉 винт с диском	8				
7	5305031AA17	独立暖风开关用盖板 Накладка выключателя отдельного отопления	1				
8	5305051-A24	电器盒盖 Крышка блока электрооборудования	1				
9	5310088-1C1	夹片 C Зажимная пластинка C	4				
10	8203010-240	烟灰盒总成 Прикуритель в сборе	1				
11	CQ2714295	十字槽盘头自攻螺钉 винт с диском	4				

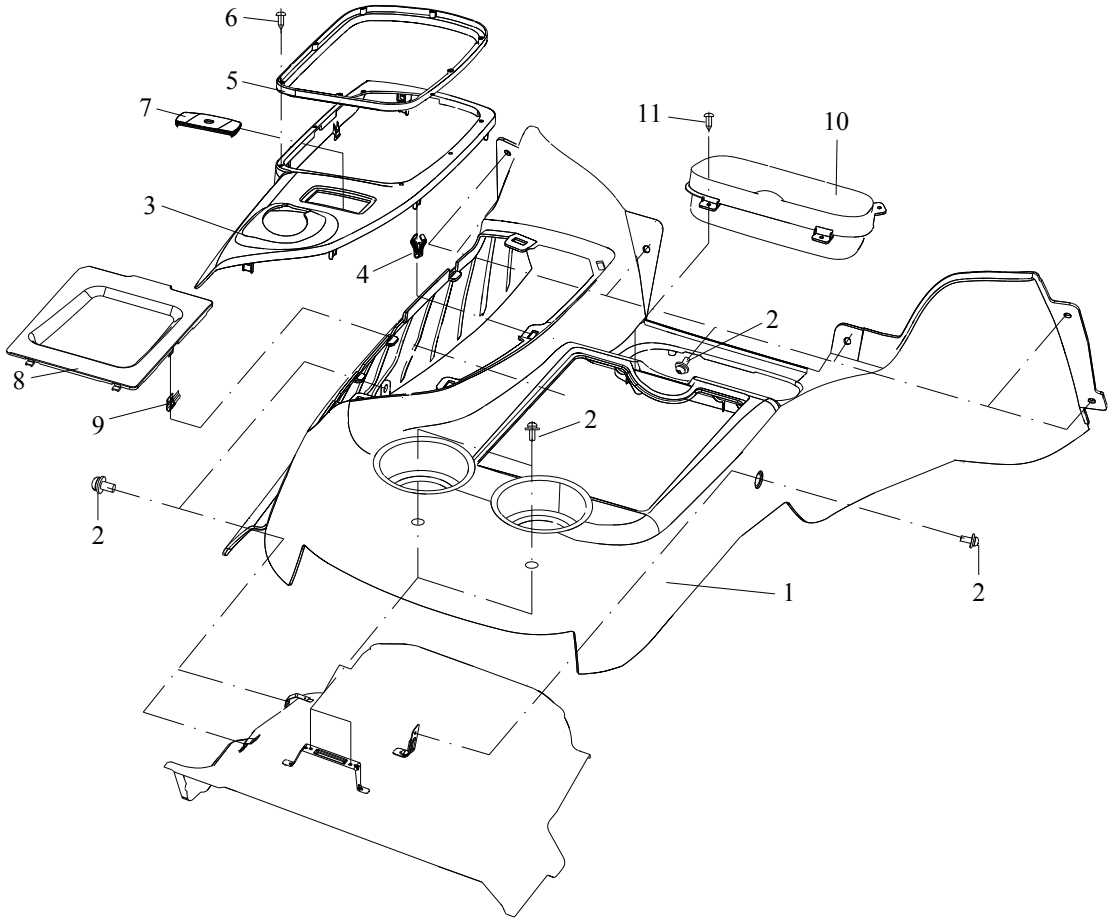

图 119　副仪表板组件

Рис.119 Компоненты вспомогательного щитка приборов

120、仪表板组件(一)Компоненты щитка приборов (Ⅰ)

标号 Номер на рисунке	零件号 Номер детали	零件名称 Наименование деталей	数量 Количество
1	5310010C109	仪表板本体总成 Блока щитка приборов в сборе	1
2	CQ31205115	多螺纹宽系列 U 型螺母 U-образная многочервячная широкая гайка	8
3	5310179-240	连接板-骨架中部 Присоединительная плита – средняя часть каркаса	1
4	CQ440048	开口型扁圆头抽芯铆钉 Заклепка с разрезкой и плоской круглой головкой и сердечником	2
5	5310021-240	左除霜格栅-仪表板 Левая решетка устранения инеи – щиток приборов	1
6	5310022-240	右除霜格栅-仪表板 Правая решетка устранения инеи – щиток приборов	1
7	5310026C109	中除霜格栅-仪表板 Средняя решетка устранения инеи – щиток приборов	1
8	8401112-JA	卡紧垫圈 ШайбаКрепежная шайба	11
9	CQ2743595	十字槽沉头自攻螺钉 винт с тяжелой головкой	7
10	S5310031-SW7	仪表罩 Колпак приборов	1
11	5310047-Q3	金属卡扣 Металлическая затяжка	5
12	3735020-541	功能开关总成 Выключатель функционирования в сборе	1
13	Q2540520F6	十字槽沉头螺钉 винт с тяжелой головкой	3
14	Q2540525F6	十字槽沉头螺钉 винт с тяжелой головкой	2
15	5310036-240	左支架-仪表罩 Левая стойка – колпак приборов	1
16	5310037-240	右支架-仪表罩 Правая стойка – колпак приборов	1
17	CQ4400416	开口型扁圆头抽芯铆钉 Заклепка с разрезкой и плоской круглой головкой и сердечником	4
18	5310045-A17	左出风格栅总成-仪表板 Левая вентиляционная решетка в сборе – щиток приборов	1
19	5310050-A17	右出风格栅总成-仪表板 Правая вентиляционная решетка в сборе – щиток приборов	1

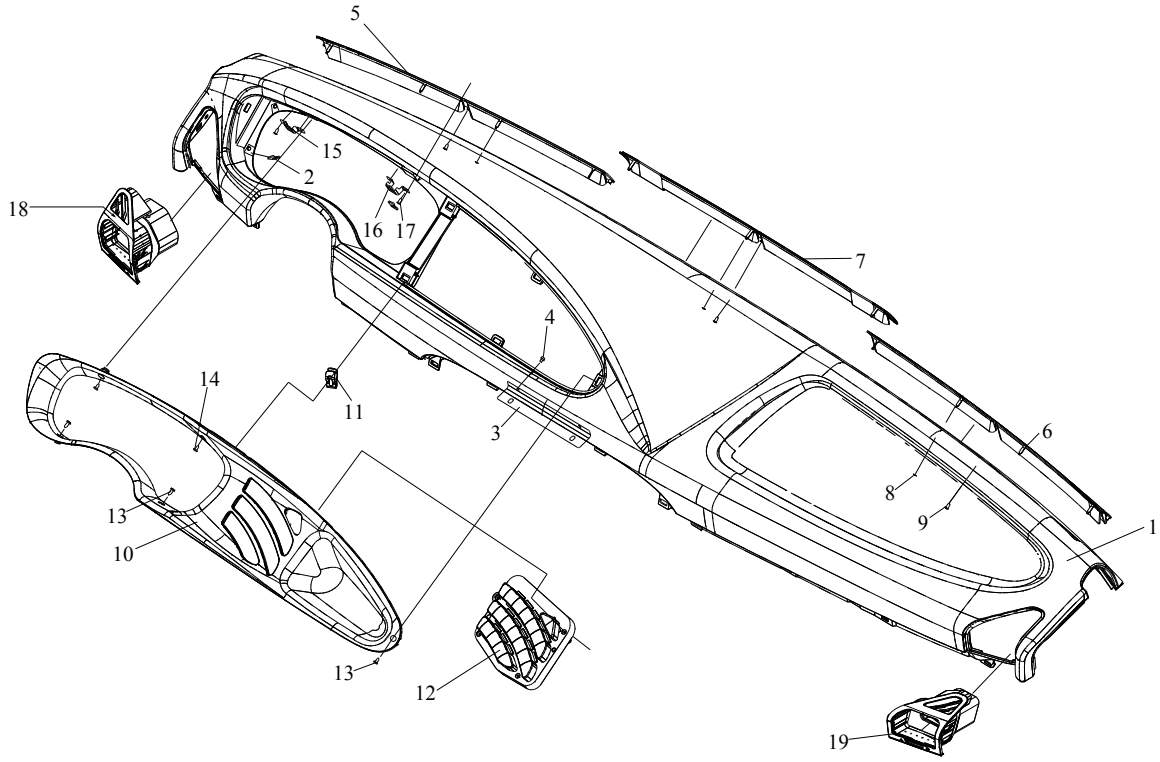

图 120　仪表板组件(一)

Рис.120 Компоненты щитка приборов (Ⅰ)

121、仪表板组件(二) Компоненты щитка приборов (Ⅱ)

标号 Номер на рисунке	零件号 Номер детали	零件名称 Наименование деталей	数量 Количество	标号 Номер на рисунке	零件号 Номер детали	零件名称 Наименование деталей	数量 Количество
1	5301110-A17	前围内板总成 Внутренний щиток переднего оперения в сборе	1	17	Q2360612	十字槽平圆头组合螺钉 комбинированный винт с плоским круглой головкой	2
2	5310100C109	横梁焊接总成-仪表板 Напайка перекладины в сборе – щиток приборов	1	18	5310175-240	风机支架总成-仪表板 Стойка воздуходувки в сборе – щиток приборов	1
3	Q2360612	十字槽平圆头组合螺钉 комбинированный винт с плоской круглой головкой	1	19	CQ1421020	组合螺栓 Комбинированный болт	1
4	5310145-240	线束支架总成 Стойка проводов в сборе	2	20	5310255-240	左侧扶手总成-仪表板 Левые поручни в сборе – щиток приборов	1
5	Q2140816	十字槽平圆头螺钉 винт с плоской круглой головкой	2	21	5310260-240	右侧扶手总成-仪表板 Правые поручни в сборе – щиток приборов	1
6	Q40108	垫圈 Шайба	2	22	CQ1460616	组合螺栓 Комбинированный болт	4
7	Q2140616	十字槽平圆头螺钉 винт с плоской круглой головкой	2	23	5310280-240	右吹脚风道支架总成 Стойка правого воздушного прохода дутья к ногам	1
8	Q40106	垫圈 Шайба	2	24	CQ1420816	组合螺栓 Комбинированный болт	1
9	CQ1460616	组合螺栓 Комбинированный болт	4	25	CQ1420816	组合螺栓 Комбинированный болт	1
10	5310155-240	下支架总成-左下护板Ⅱ Нижняя стойка в сборе – левый низкий щиток Ⅱ	1	26	Q2360612	十字槽平圆头组合螺钉 комбинированный винт с плоской круглой головкой	2
11	Q2140812	十字槽平圆头螺钉 винт с плоской круглой головкой	2	27	5310315-240	左固定架总成-仪表板用 Левая фиксирующая стойка в сборе – для приборов	1
12	5310160-240	左下支架总成-仪表板 Левая нижняя стойка в сборе – щиток приборов	1	28	5310320-240	右固定架总成-仪表板用 Правая фиксирующая стойка в сборе – для приборов	1
13	CQ1421020	组合螺栓 Комбинированный болтКомбинированный болт	2	29	CQ1420816	组合螺栓 Комбинированный болт-固定仪表板固定架 Комбинированный болт – для крепления фиксирующей стойки	8
14	Q2140612	十字槽平圆头螺钉 винт с плоской круглой головкой	1	30	5310225-A24	下支架焊接总成-中部固定架 Напайка низкой стойки в сборе – средняя фиксирующая стойка	1
15	Q40106	垫圈 ШайбаШайба	1	*31	CQ1460820	组合螺栓 Комбинированный болт	5
16	5310170C109	连接支架总成-右下护板 Присоединительная стойка в сборе – правый низкий щиток	1	32	5310336-240	橡胶块-中部固定架 Резиновый кусок – средняя фиксирующая стойка	4

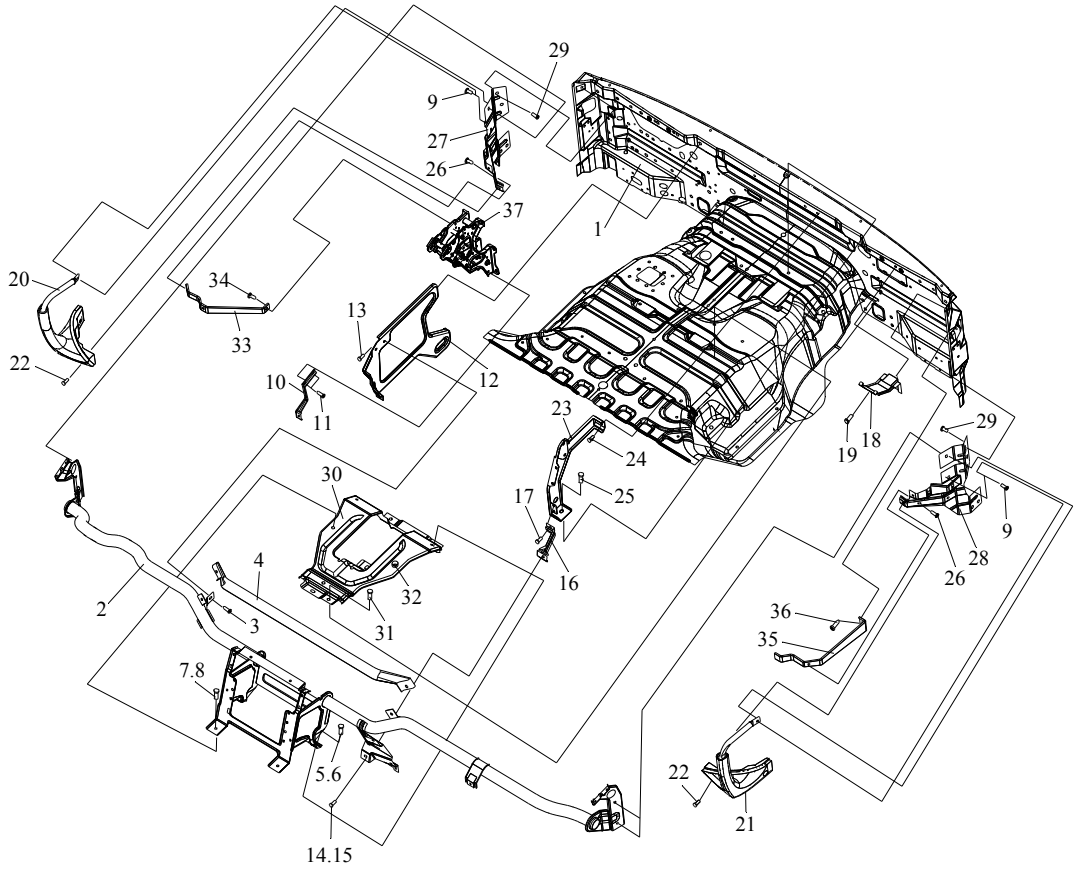
29
9
27
26
37
1
20
34
33
13
12
22
10
11
23
24
25
17
16
30
32
31
4
3
2
7.8
5.6
14.15
19
18
29
9
28
26
36
35
22
21

图 121　仪表板组件(二)

Рис.121 Компоненты щитка приборов (Ⅱ)

121、仪表板组件(二)Компоненты щитка приборов (Ⅱ)

标号 Номер на рисунке	零件号 Номер детали	零件名称 Наименование деталей	数量 Количество
33	S5310345-83Y	加强支架总成-左扶手 Усилительная стойка в сборе – левые поручни	1
34	Q2360816	十字槽平圆头组合螺钉 комбинированный винт с плоской круглой головкой	1
35	5310350-240	加强支架总成-右扶手 Усилительная стойка в сборе – правые поручни	1
36	Q2360816	十字槽平圆头组合螺钉 комбинированный винт с плоской круглой головкой	1
37	3403015-240	转向柱支架总成 Стойка рулевой колонны в сборе	1

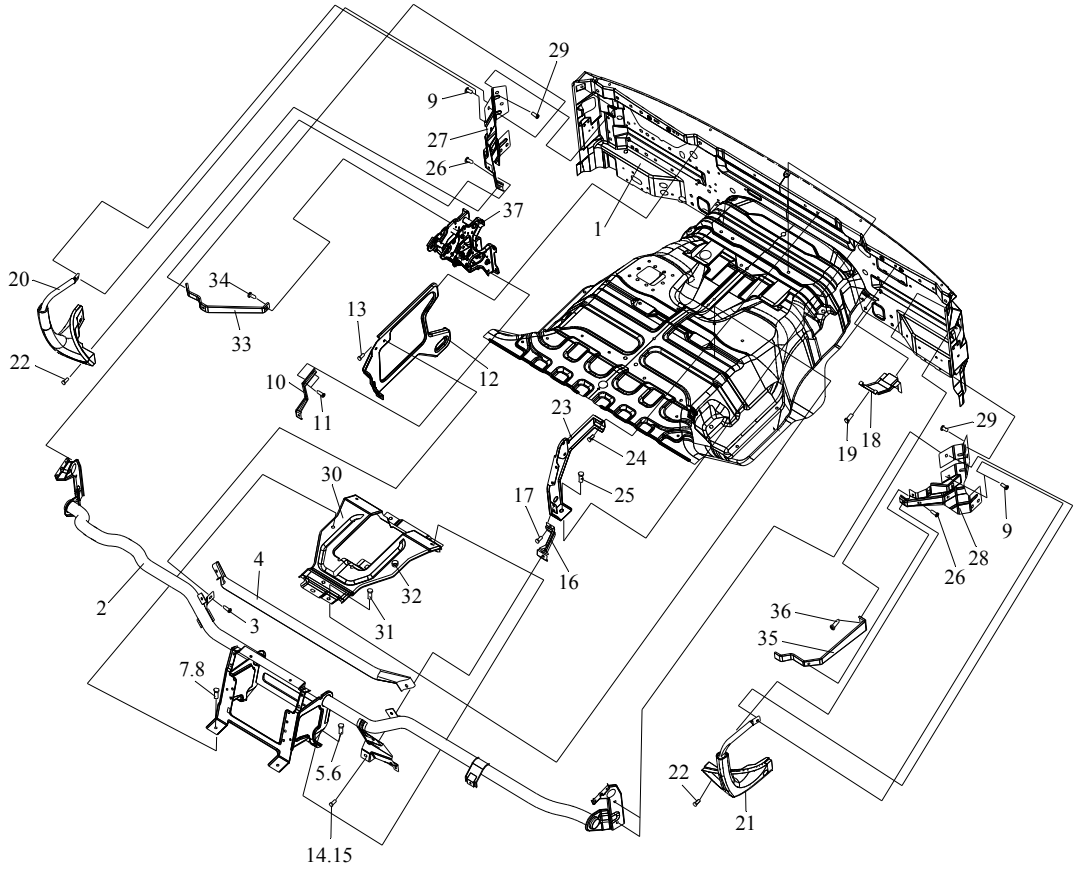

图 121　仪表板组件(二)

Рис.121 Компоненты щитка приборов (Ⅱ)

122、仪表板组件(三) Компоненты щитка приборов (Ⅲ)

标号 Номер на рисунке	零件号 Номер детали	零件名称 Наименование деталей	数量 Количество
1	5301110-A17	前围内板总成 Внутренний щиток переднего оперения в сборе	1
2	5310010C109	仪表板本体总成 Блок щитка приборов в сборе	1
3	Q2710516	十字槽平圆头自攻螺钉 винт с плоской круглой головкой	5
4	Q40105	垫圈 Шайба	5
5	S5310061-SW7	中部面板-仪表板 Панель управления средней части – щиток приборов	1
6	5310047-Q3	金属卡扣 Металлическая затяжкаМеталлическая застежка	6
7	5310066-240	磁带盒 Кассетная коробка	1
8	CQ2714295	十字槽盘头自攻螺钉 винт с диском	4
9	Q40105	垫圈 Шайба	4
10	5310075-240	左中出风格栅总成-仪表板 Левая средняя вентиляционная решетка в сборе – щиток приборов	1
11	5310080-240	右中出风格栅总成-仪表板 Правая средняя вентиляционная решетка в сборе – щиток приборов	1
*28	5310210-240	左下护板 I 总成	1
12	5310211-240	左下护板Ⅰ-仪表板 Левый низкий щиток Ⅰ- щиток приборов	1
13	5310047-Q3	金属卡扣 Металлическая затяжкаМеталлическая застежка	2
14	Q2360616	十字槽平圆头组合螺钉 комбинированный винт с плоской круглой головкой	2
*29	5310215AA17	左下护板 II 总成	1
15	5310216AA17	左下护板Ⅱ-仪表板 Левый низкий щиток Ⅱ- щиток приборов	1
16	5310047-Q3	金属卡扣 Металлическая затяжкаМеталлическая застежка	2
17	Q2360616	十字槽平圆头组合螺钉 комбинированный винт с плоской круглой головкой	2
18	5310221C109	右下护板-仪表板 Правый низкий щиток-щиток приборов	1
19	5310047-Q3	金属卡扣 Металлическая затяжка	4
20	Q2360616	十字槽平圆头组合螺钉 комбинированный винт с плоской круглой головкой	3
21	5310223C109	吹脚风道-右下护板 Воздушный проход дутья у ногам – правый низкий щиток	1
22	5310241-240	左侧护板-仪表板 Левый боковой щиток – щиток приборов	1
23	5310242-240	右侧护板-仪表板 Правый боковой щиток – щиток приборов	1
24	5310047-Q3	金属卡扣 Металлическая затяжка	8
25	Q2360612	十字槽平圆头组合螺钉 комбинированный винт с плоской круглой головкой	2
26	Q2360612	十字槽平圆头组合螺钉 комбинированный винт с плоской круглой головкой	1
27	Q2360612	十字槽平圆头组合螺钉 комбинированный винт с плоской круглой головкой	4

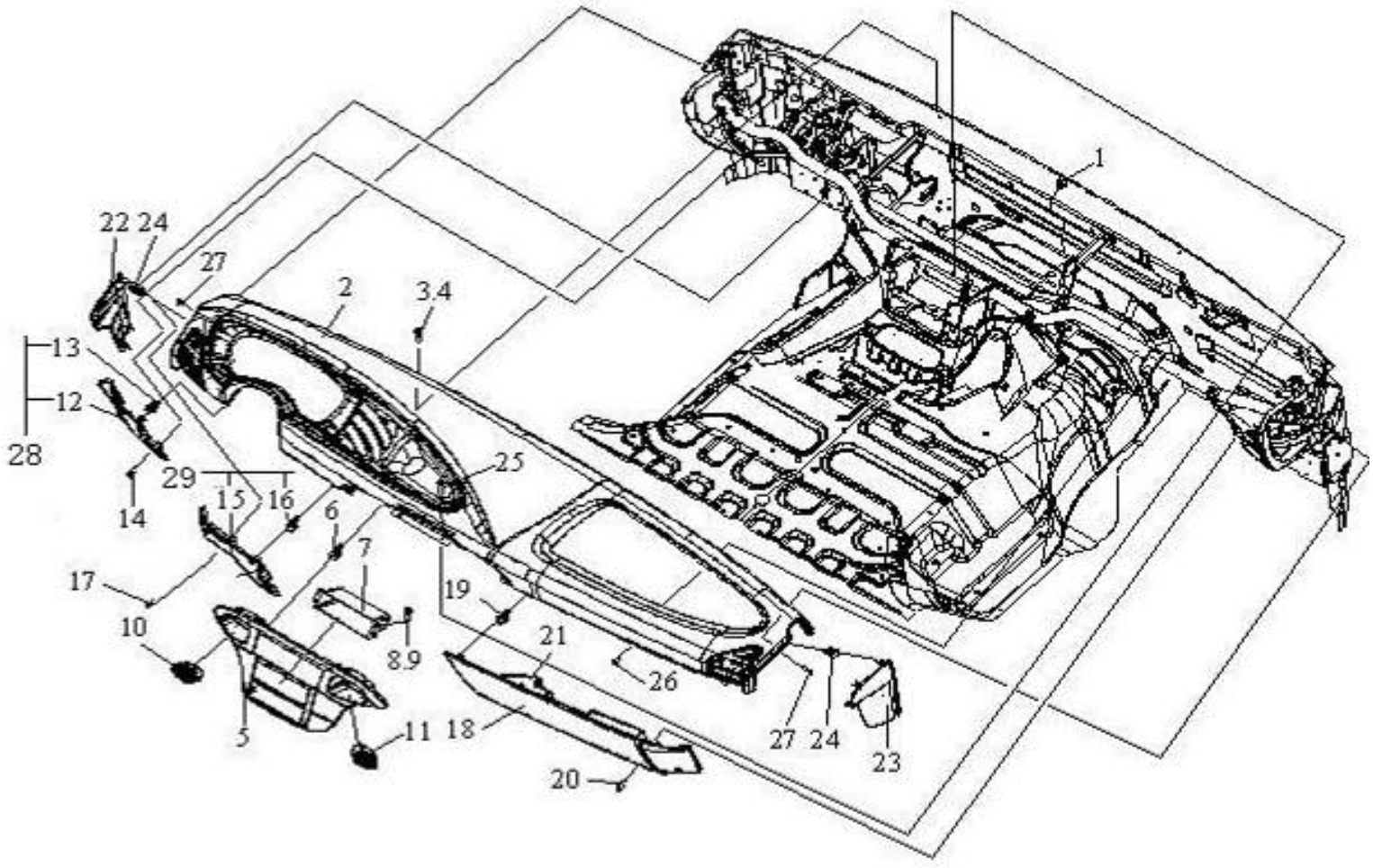

图 122　仪表板组件(三)

Рис. 122. Компоненты щитка приборов (III)

123、侧围护面Щиток бокового оперения

标号 Номер на рисунке	零件号 Номер детали	零件名称 Наименование деталей	数量 Количество
1	5402115-A17	左侧围内护板总成 Внутренний щиток левого бокового оперения	1
	5402120-A17	右侧围内护板总成 Внутренний щиток правого бокового оперения	1
*2	5402165E109	左上下车把手总成 Левые ручки посадки и высадки в сборе	1
*	5402170E109	右上下车把手总成 Правые ручки посадки и высадки в сборе	1
3	Q1420825	组合螺栓 Комбинированный болт	4
4	5402173E109	左堵盖-上下车把手 Левая пробка – поручни для посадки и высадки	1
	5402174E109	右堵盖-上下车把手 Правая пробка - поручни для посадки и высадки	1
*5	5402175-240	左安全带罩总成 Левый колпак ремня безопасности в сборе	1
*	5402180-240	右安全带罩总成 Правый колпак ремня безопасности в сборе	1
6	Q2140620	十字槽盘头螺钉 винт с диском	2
7	5402094-50	固定凸按扣 Фиксирующая пухлая застежка	4
8	5402083-50	自攻螺钉 винт	4

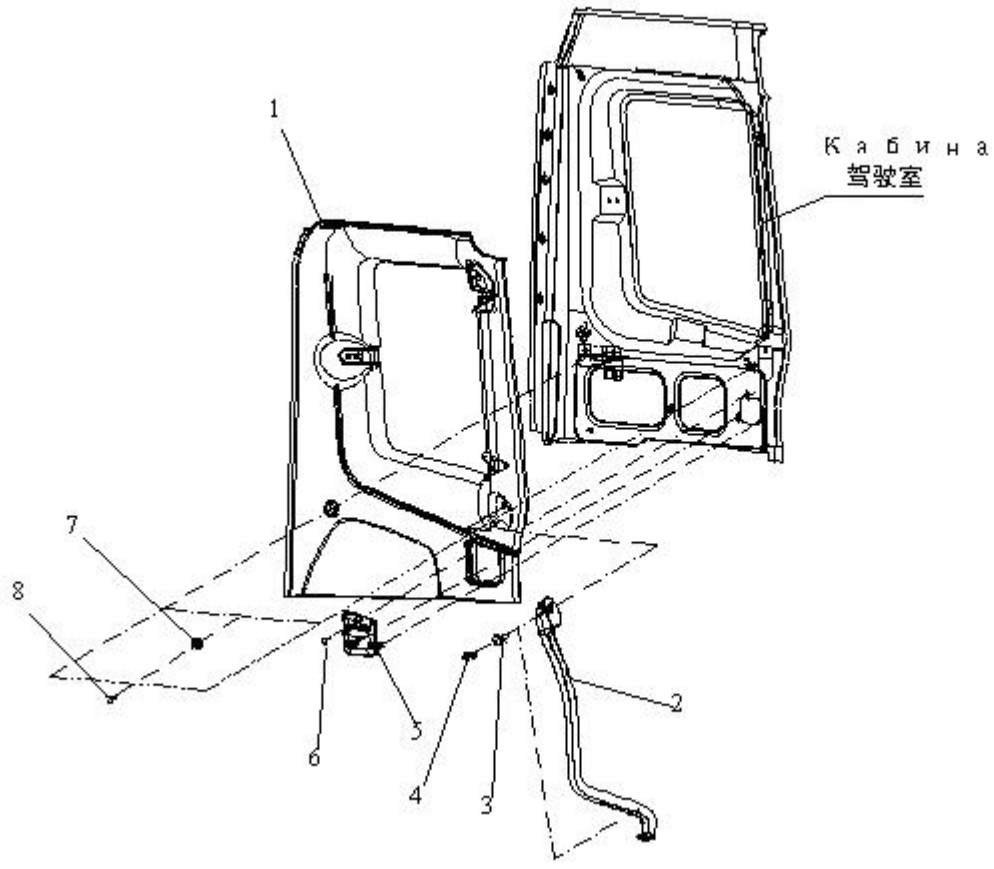

图 123　侧围护面

Рис. 123. Защитный щиток бокового оперения

124、侧窗Боковое окошко

标号 Номер на рисунке	零件号 Номер детали	零件名称 Наименование деталей	数量 Количество
*1	5403015E109	左开启式侧窗总成Боковое окошко типа левого открытия в сборе	1
*4	5403021E109	左侧窗玻璃	1
*2	5403023E109	左密封条-侧窗玻璃 Левый уплотнитель – стекло бокового стекла	1
3	Q2360616	十字槽平圆头组合螺钉 комбинированный винт с плоской круглой головкой	4
*	5403010E109	锁止机构总成-侧窗	1

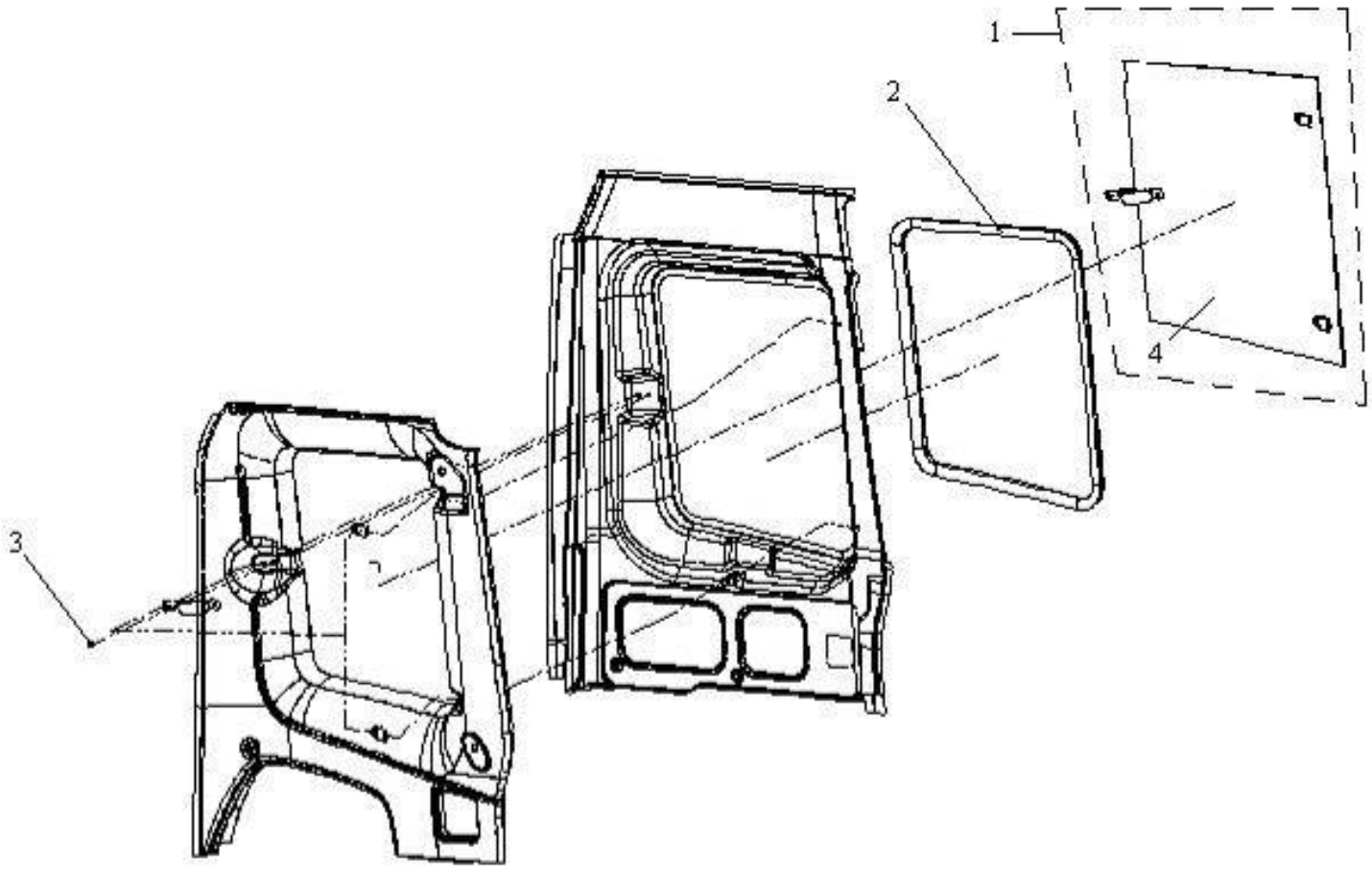

图 124　侧窗

Рис.124 Боковое окошко

124、侧窗Боковое окошко

标号 Номер на рисунке	零件号 Номер детали	零件名称 Наименование деталей	数量 Количество
*1	5403020E109	右开启式侧窗总成 Боковое окошко типа правого открытия в сборе	1
*4	5403022E109	右侧窗玻璃	1
*2	5403024E109	右密封条-侧窗玻璃 Правый уплотнитель – стекло бокового стекла	1
3	Q2360616	十字槽平圆头组合螺钉 комбинированный винт с плоской круглой головкой	4

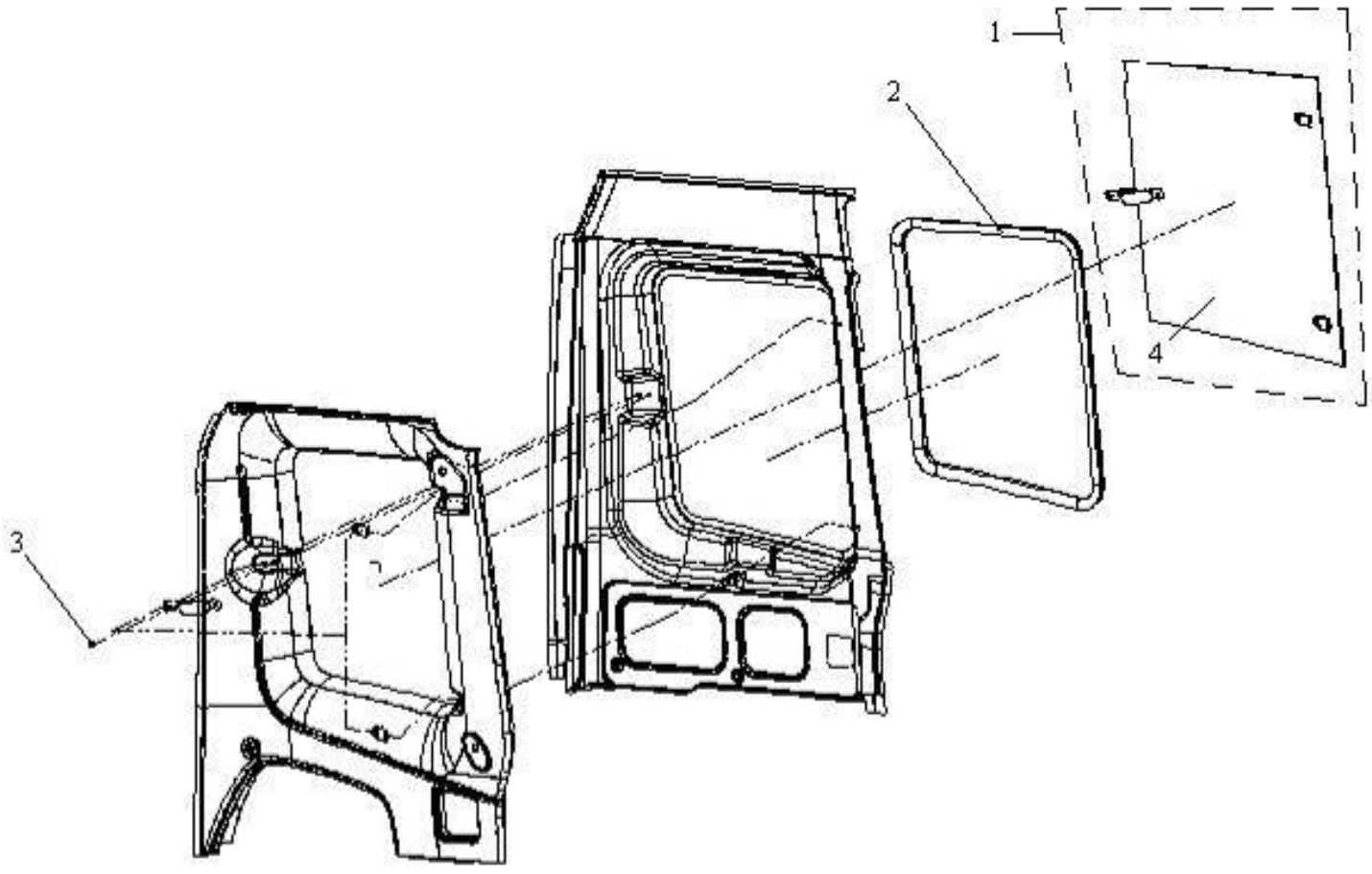

图 124　侧窗

Рис.124 Боковое окошко

125、后围内饰Интерьер заднего оперения

标号 Номер на рисунке	零件号 Номер детали	零件名称 Наименование деталей	数量 Количество	标号 Номер на рисунке	零件号 Номер детали	零件名称 Наименование деталей	数量 Количество
1	Q39806	通孔式嵌装塑料螺母 Дырчатая пластмассовая гайка	2				
2	5601025-240	左扬声器支架总成 Стойка левого громкоговорителя в сборе	1				
	5601030-240	右扬声器支架总成 Стойка правого громкоговорителя в сборе	1				
3	Q2360616	十字槽盘头组合螺钉 комбинированный винт с диском	6				
4	5602110C109	后围内护板总成 Внутренний щиток заднего оперения в сборе	1				
5	5602121-8N	卡扣-固定侧后围内护板用 Застежка – для фиксирования внутреннего щитка бокового заднего опережения	2				
6	5702084-240	嵌装螺母-固定导轨用 Заставленная гайка – для фиксирования провода	3				
7	Q40206F6	大垫圈 Большая шайба	2				
8	Q2710625F6	十字槽盘头自攻螺钉 винт с диском	2				
9	5402094-50	固定凸按扣 Фиксирующая пухлая кнопка	3				
10	Q2710410	十字槽盘头自攻螺钉 винт с диском	3				
11	5310047-Q3	金属卡扣 Металлическая затяжка	6				
12	5602125-240	左扬声器罩总成 Колпак левого громкоговорителя в сборе	1				
	5602130-A20	右扬声器罩总成 Колпак правого громкоговорителя в сборе	1				

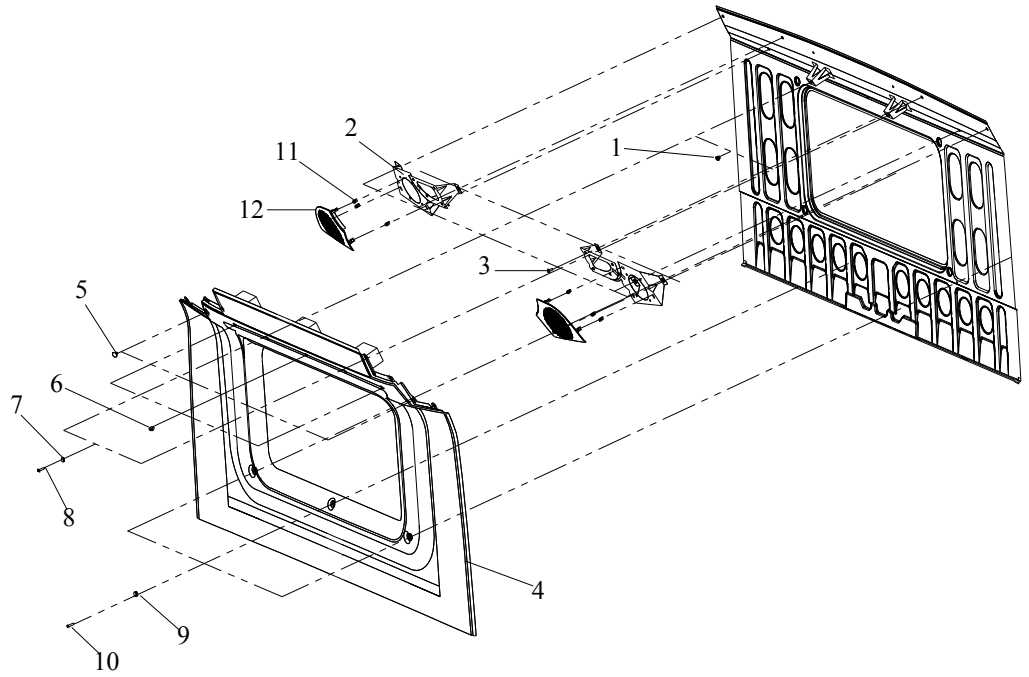

图 125　后围内饰

Рис.125 Интерьер заднего оперения

126、后围窗Окна заднего оперения

标号 Номер на рисунке	零件号 Номер детали	零件名称 Наименование деталей	数量 Количество	标号 Номер на рисунке	零件号 Номер детали	零件名称 Наименование деталей	数量 Количество
*1	5603011-50	后窗玻璃 Стекло заднего окна	1				
*2	5603012-240	密封条-后窗玻璃 Уплотнитель – стекло заднего окна	1				

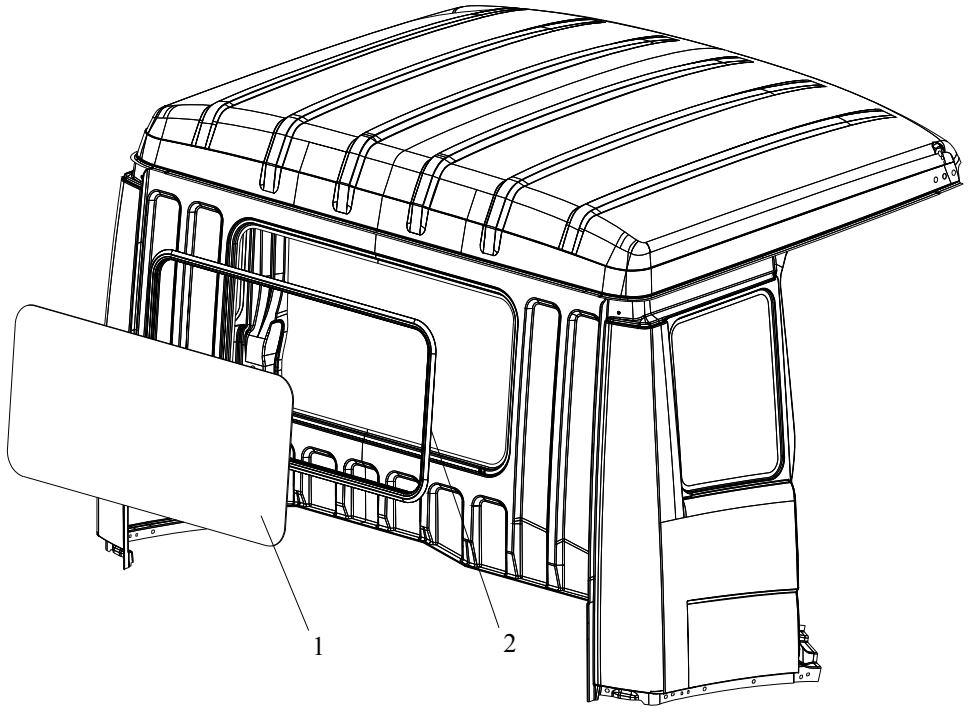

图 126　后围窗

Рис.126 Окна заднего оперения

127、顶盖内护板Внутрений щиток покрышки

标号 Номер на рисунке	零件号 Номер детали	零件名称 Наименование деталей	数量 Количество
1	5702066-50	方头密封圈螺母 Гайка с квадратной головкой уплотнительного кольца	7
2	Q39806	通孔式嵌装塑料螺母 Дырчатая пластмассовая гайка	15
3	5702025-A17	顶盖前护板总成 Передний щиток покрышки в сборе	1
*4	5702130-240	车内扶手总成 Внутренние поручни в сборе	1
5	Q2140620F6	十字槽平圆头螺钉 винт с плоской круглой головкой	2
6	5602121-8N	卡扣-固定侧后围内护板用 Затяжка – для крепления внутреннего щитка заднего оперения	4
7	5702030-A17	顶盖后护板总成 Задний щиток покрышки в сборе	1
8	5702051C109	中央窗帘导轨 Провод центральной шторы	1
9	Q2710530F6	十字槽平圆头自攻螺钉 винт с диском	7
10	5702053-240	中央窗帘导轨堵头 Пробка провода центральной шторы	2
11	Q2710620F6	十字槽平圆头自攻螺钉 винт с плоской круглой головкой	2
12	5702121-240	左放物盒 Левый ящик для вещей	1
	5702122-240	右放物盒 Правый ящик для вещей	1
13	Q2710625	十字槽平圆头自攻螺钉 винт с плоской круглой головкой	6
14	Q2140616	十字槽平圆头螺钉 винт с плоской круглой головкой	8
15	Q40206F6	大垫圈 Шайба Большая шайба	13
16	Q2710625F6	十字槽平圆头自攻螺钉 винт с плоской круглой головкой	13

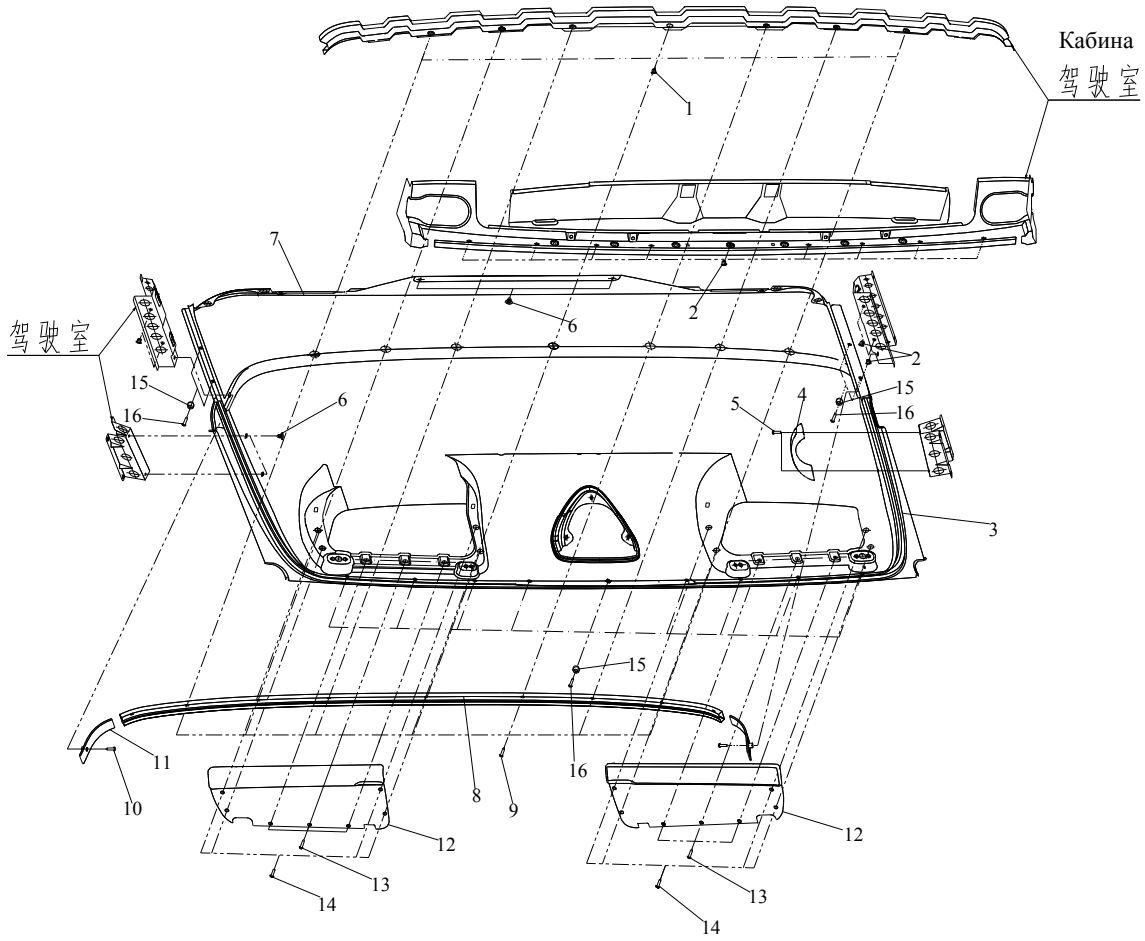

图 127　顶盖内护板

Рис.127 Внутренний щиток покрышки

128、顶盖遮阳罩Противосолнечный козырек покрышки

标号 Номер на рисунке	零件号 Номер детали	零件名称 Наименование деталей	数量 Количество
1	5704030-242	右支架总成-遮阳罩 Правая стойка в сборе – противосолнечный козырек	1
2	Q2360830	十字槽平圆头组合螺钉 комбинированный винт с плоской круглой головкой	4
*3	5704011-A17	顶盖遮阳罩 Противосолнечный козырек покрышки	1
4	5704046-242	橡胶套-遮阳罩 Резиновая втулка – противосолнечный козырек	4
5	5704047-242	限位管-遮阳罩 Трубопровод ограничения – противосолнечного козырька	4
6	Q2360630F6	十字槽平圆头组合螺钉 комбинированный винт с плоской круглой головкой	4
7	5704025-242	左支架总成-遮阳罩 Левая стойка в сборе	1

标号 Номер на	零件号 Номер детали	零件名称 Наименование деталей	数量 Количество

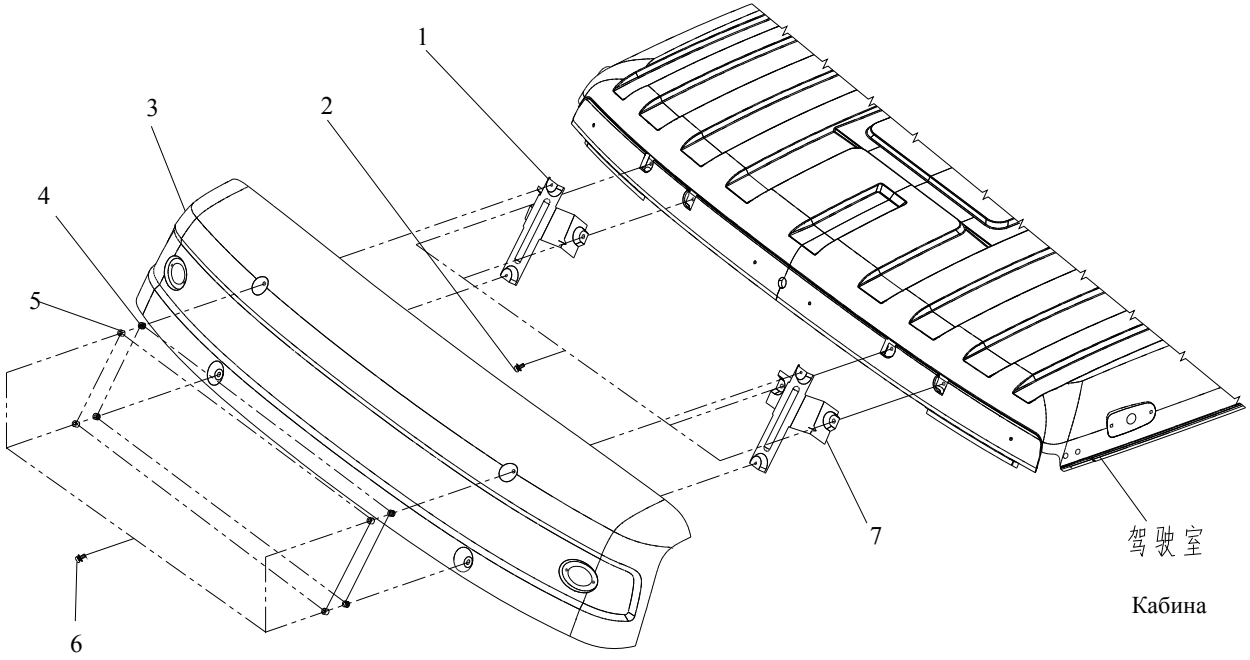

图 128　顶盖遮阳罩

Рис.128 Противосолнечный козырек покрышки

129、顶盖侧装饰罩Боковой отделочный колпак покрышки

标号 Номер на рисунке	零件号 Номер детали	零件名称 Наименование деталей	数量 Количество
1	Q2360616	十字槽平圆头组合螺钉 комбинированный винт с плоской круглой головкой	12
*2	5704015F109	左顶盖侧装饰罩总成Боковой отделочный колпак левой покрышки в сборе	1
*	5704020F109	右顶盖侧装饰罩总成Боковой отделочный колпак правой покрышки в сборе	1
3	CQ2746319	自攻螺钉　винт	2
4	Q40106	垫圈 Шайба	2
5	CQ2716316	自攻螺钉　винт	2
*	7903010C109	天线总成	1

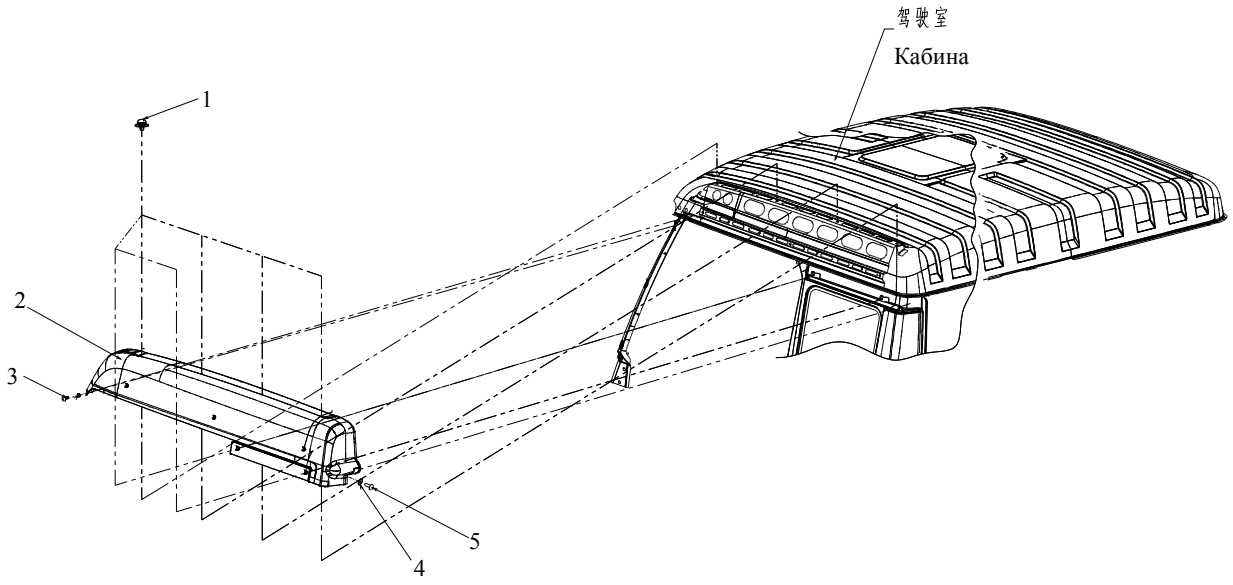

图 129　顶盖侧装饰罩

Рис.129 Боковой отделочный колпак покрышки

130、车门总成Дверь в сборе

标号 Номер на рисунке	零件号 Номер детали	零件名称 Наименование деталей	数量 Количество
1	6100055E109	左车门总成 Левая дверь в сборе	1
	6100060-A17	右车门总成 Правая дверь в сборе	1
*2	6101085E109	左车门玻璃后下导轨总成 Задний низкий провод левой двери в сборе	1
*	6101090E109	右车门玻璃后下导轨总成 Задний низкий провод правой двери в сборе	1
*3	6104015E109	左门玻璃升降器总成(手动) Агрегат стеклоподъёмника левой двери (ручного)	1
*	6104020E109	右门玻璃升降器总成(手动) Агрегат стеклоподъёмника правой двери (ручного)	1
*	3746061-240	玻璃升降器开关盖板	1
*4	6104105-240	手柄总成-玻璃升降器 Рычаг в сборе - стеклоподъемник	2
5	6104201-240	密封垫 Уплотнительная прокладка	2
*6	6106100E109	车门限位器总成（71 度） Агрегат ограничителя двери (71o)	2
7	CQ1640612	组合螺栓 Комбинированный болт	4
8	6101571E109	左车门里板连接板减震条 Амортизационная рейка присоединительного пластинки внутреннего щитка левой двери	1
	6101572E109	右车门里板连接板减震条 Амортизационная рейка присоединительного пластинки внутреннего щитка правой двери	1
*9	6101561E109	左车门里板盖板 Пластинка покрышка внутреннего щитка левой двери	1
*	6101562E109	右车门里板盖板 Пластинка покрышка внутреннего щитка правой двери	1
10	Q1840616	六角头凸缘螺栓 Болт самоконтрящийсяБолт самоконтрящийся	32
11	Q1841012	六角头凸缘螺栓 Болт самоконтрящийся	4
12	Q1841025	六角头凸缘螺栓 Болт самоконтрящийся	8
13	6106061E109	车门上铰链调整垫片 Регулирующая прокладка верхней петли двери	按需 По необх.
14	6106062E109	车门下铰链调整垫片 Регулирующая прокладка нижней петли двери	按需 По необх.
15	6102110-50	空气出口罩总成 Колпак воздушного выхода в сборе	2
16	Q39303	板簧螺母 Гайка рессоры	6

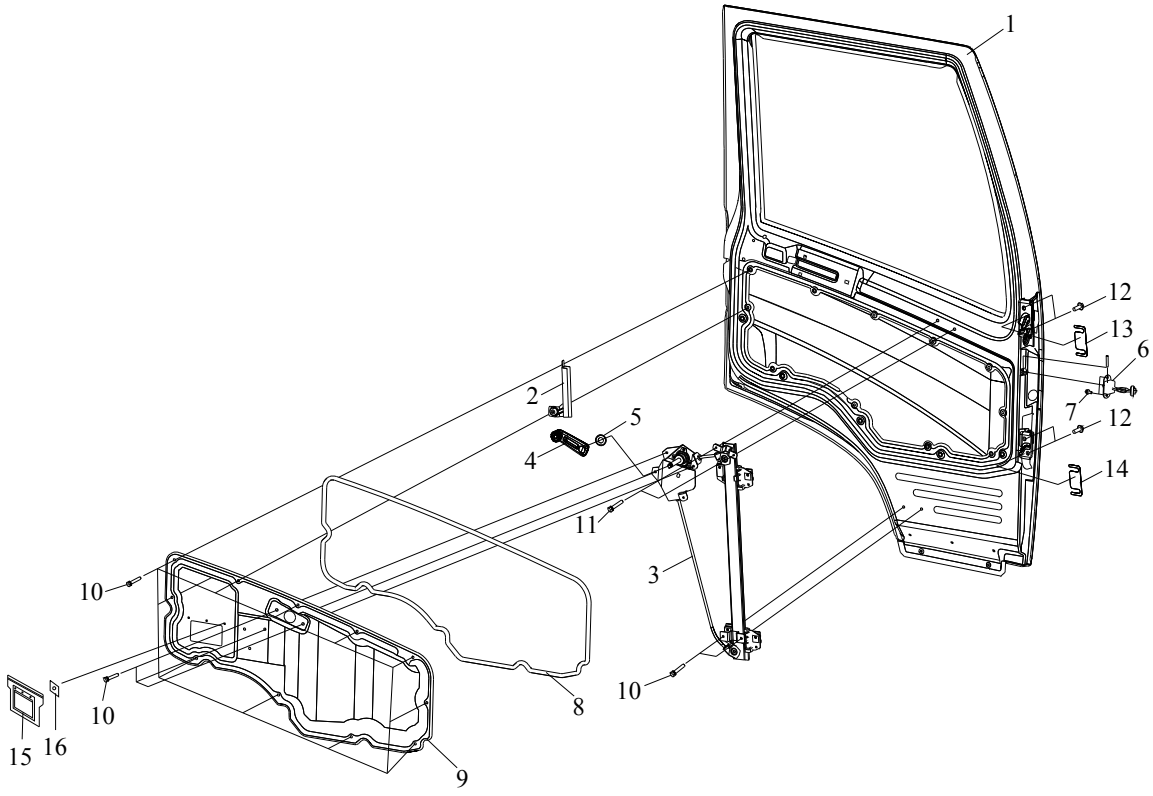

图 130　车门总成

Рис.130　Дверь в сборе

131、车门玻璃及密封条Стекло и уплотнитель двери

标号 Номер на рисунке	零件号 Номер детали	零件名称 Наименование деталей	数量 Количество
1	6100055E109	左车门总成 Левая дверь в сборе	1
	6100060-A17	右车门总成 Правая дверь в сборе	1
*2	6103145E109	左车门玻璃滑槽及密封条总成 Желоб стекла и уплотнитель левой двери в сборе	1
*	6103150E109	右车门玻璃滑槽及密封条总成 Желоб стекла и уплотнитель правой двери в сборе	1
*3	6103191E109	左车门窗内密封条总成 Агрегат внутренних герметических жгутов для стекла левой двери	1
	6103192E109	右车门窗内密封条总成 Агрегат внутренних герметических жгутов для стекла правой двери	1
4	6103121E109	左车门玻璃 Стекло левой двери	1
*	6103122E109	右车门玻璃 Стекло правой двери	1
5	Q1840620	六角头凸缘螺栓 Болт самоконтрящийся	4
*6	6107015E109	左车门上防尘密封条总成 Агрегат верхних герметических жгутов от пыли левой двери	1
*	6107020E109	右车门上防尘密封条总成 Агрегат верхних герметических жгутов от пыли правой двери	1
*7	6107105E109	左车门防水密封条总成 Агрегат герметических жгутов от воды левой двери	1
*	6107110E109	右车门防水密封条总成 Агрегат герметических жгутов от воды правой двери	1

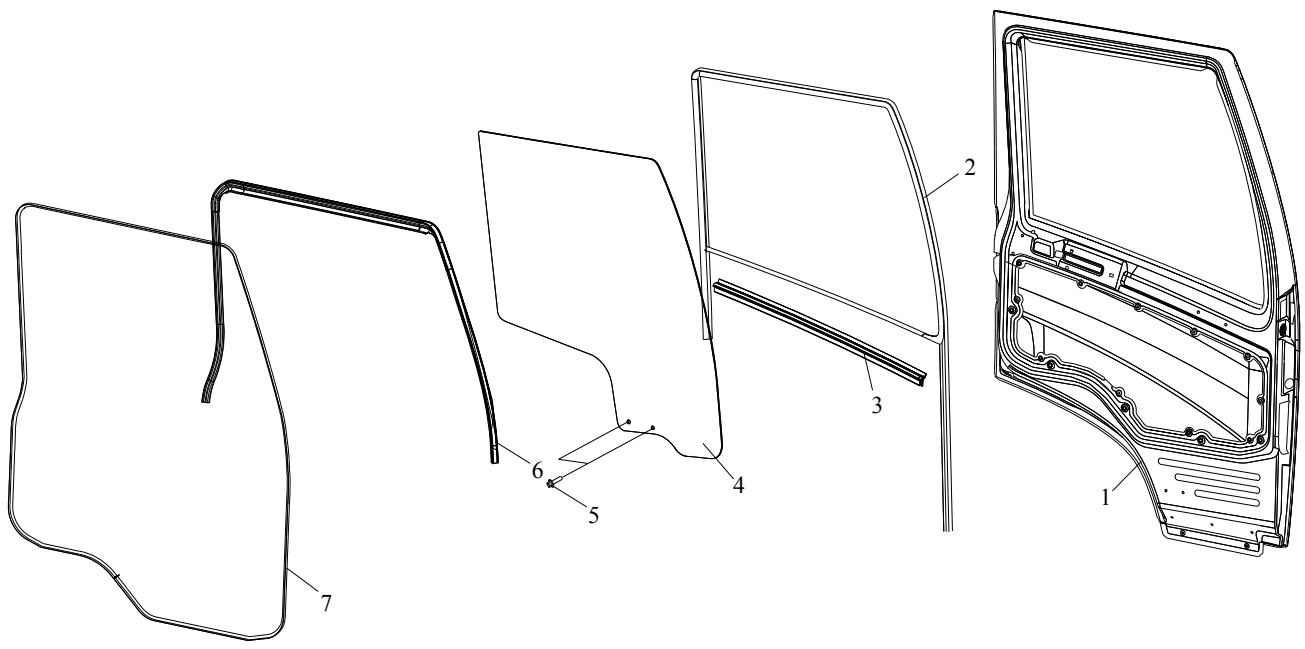

图 131　车门玻璃及密封条

Рис.131 Стекло и уплотнитель двери

132、车门内饰Интерньер двери

标号 Номер на рисунке	零件号 Номер детали	零件名称 Наименование деталей	数量 Количество
*1	6102015E109	左门饰板总成(配手动玻璃升降器) Агрегат декоративной доски левой двери (с ручным стеклоподъёмником)	1
*	6102020E109	右门饰板总成(配手动玻璃升降器) Агрегат декоративной доски правой двери (с ручным стеклоподъёмником)	1
2	6102047-240	左泄风口格栅 Левая вентиляционная решетка	1
	6102048-240	右泄风口格栅 Правая вентиляционная решетка	1
3	6102160E109	车门内饰板连接支架 Присоединительная стойка внутренней щитка двери	2
4	Q2320620	十字槽平圆头组合螺钉 комбинированный винт с плоской круглой головкой	6
5	6102041E109	左衬套-内饰按钮 Левая втулка – кнопка интерьера	1
	6102042E109	右衬套-内饰按钮 Правая втулка – кнопка интерьера	1
*6	6102075E109	左车门内扶手总成 Внутренние поручни левой двери в сборе	1
*	6102080E109	右车门内扶手总成 Внутренние поручни правой двери в сборе	1
7	CQ2714819	十字槽圆头自攻螺钉 винт	4
8	6102061E109	左车门防水膜 Водоотрицающая пленка левой двери	1
	6102062E109	右车门防水膜 Водоотрицающая пленка правой двери	1
*23	6101585E109	左车门外装饰罩总成	1
9	6101593E109	左车门外装饰罩内板 Внутренний щиток экстерьера левой двери	1
10	6101591E109	左车门外装饰罩外板 Внешняя панель отделочного колпака левой двери	1
*24	6101590E109	右车门外装饰罩总成	1
9	6101594E109	右车门外装饰罩内板 Внутренний щиток экстерьера правой двери	1
10	6101592E109	右车门外装饰罩外板 Внешняя панель отделочного колпака правой двери	1
11	Q2540614	十字槽沉头螺钉 винт с тяжелой головкой	4
12	Q2540510	十字槽沉头螺钉 болт с крестовым жилобом и тяжелой головкой	6
13	CQ2743595	十字槽沉头自攻螺钉 винт винт с тяжелой головкой	6
*14	6101597E109	左车门外装饰罩减振条 Амортизационная рейка внешнего отделочного колпака левой двери	2
15	6100055E109	左车门总成 Левая дверь в сборе	1
	6100060E109	右车门总成 Правая дверь в сборе	1

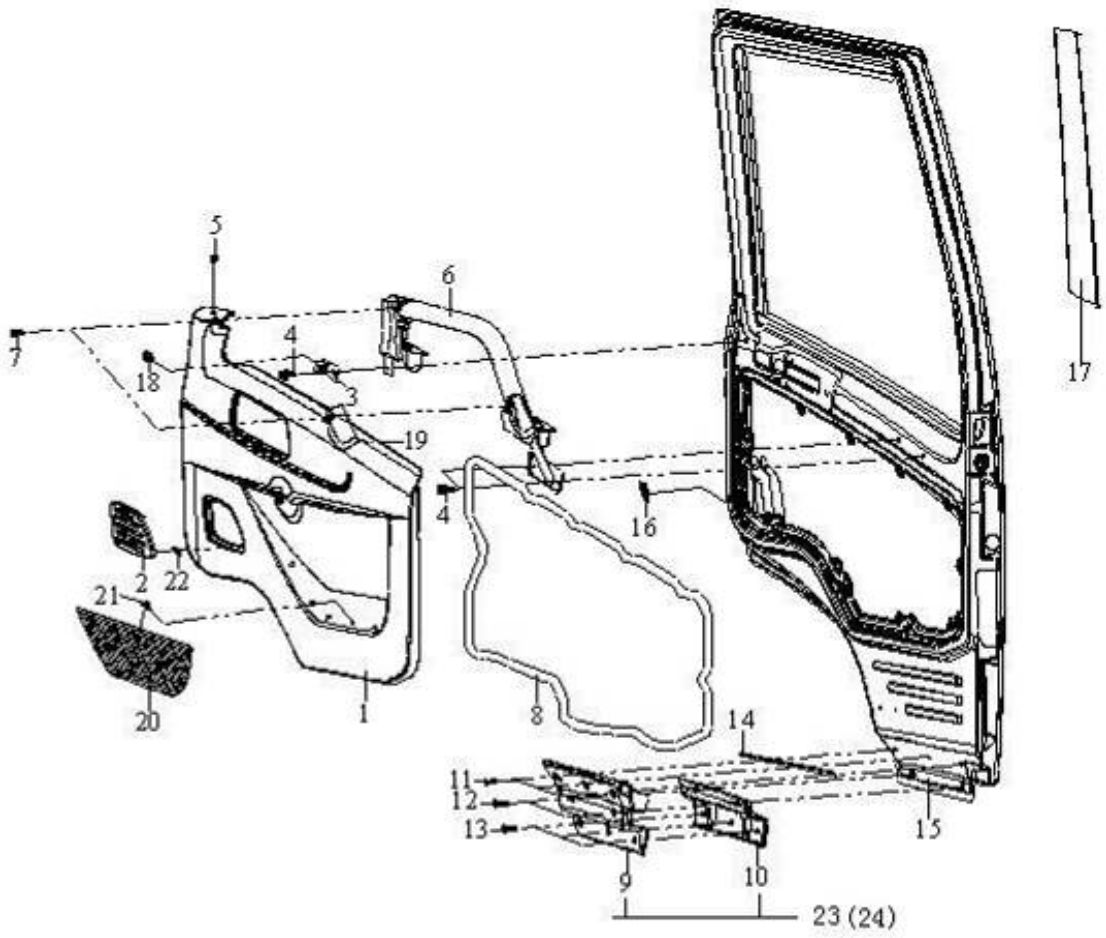

图 132　车门内饰

Рис.132 Интерьер двери

132、车门内饰Интерньер двери

标号 Номер на рисунке	零件号 Номер детали	零件名称 Наименование деталей	数量 Количество
*16	6105321E109	左外手柄装配孔装饰罩 Отделочный колпак отделочного отверстия левой внешней ручки	1
*	6105322E109	右外手柄装配孔装饰罩 Отделочный колпак отделочного отверстия правой внешней ручки	1
*17	6101027E109	左车门后窗框装饰膜 Отделочная пленка задней рейки окна левого двери	1
*	6101028E109	右车门后窗框装饰膜 Отделочная пленка задней рейки окна правого двери	1
18	Q2360612	十字槽平圆头组合螺钉 комбинированный винт с плоской круглой головкой	2
19	6102163E109	左门内饰板装饰条 Отделочная рейка внутренней отделочной плиты левой двери	1
	6102164E109	右门内饰板装饰条 Отделочная рейка внутренней отделочной плиты правой двери	1
20	6102070-240	门袋总成 Рукав двери	2
21	6102072-240	卡扣-门袋 Застежка – рукав двери	14
22	Q39303	板簧螺母 Гайка рессоры	8

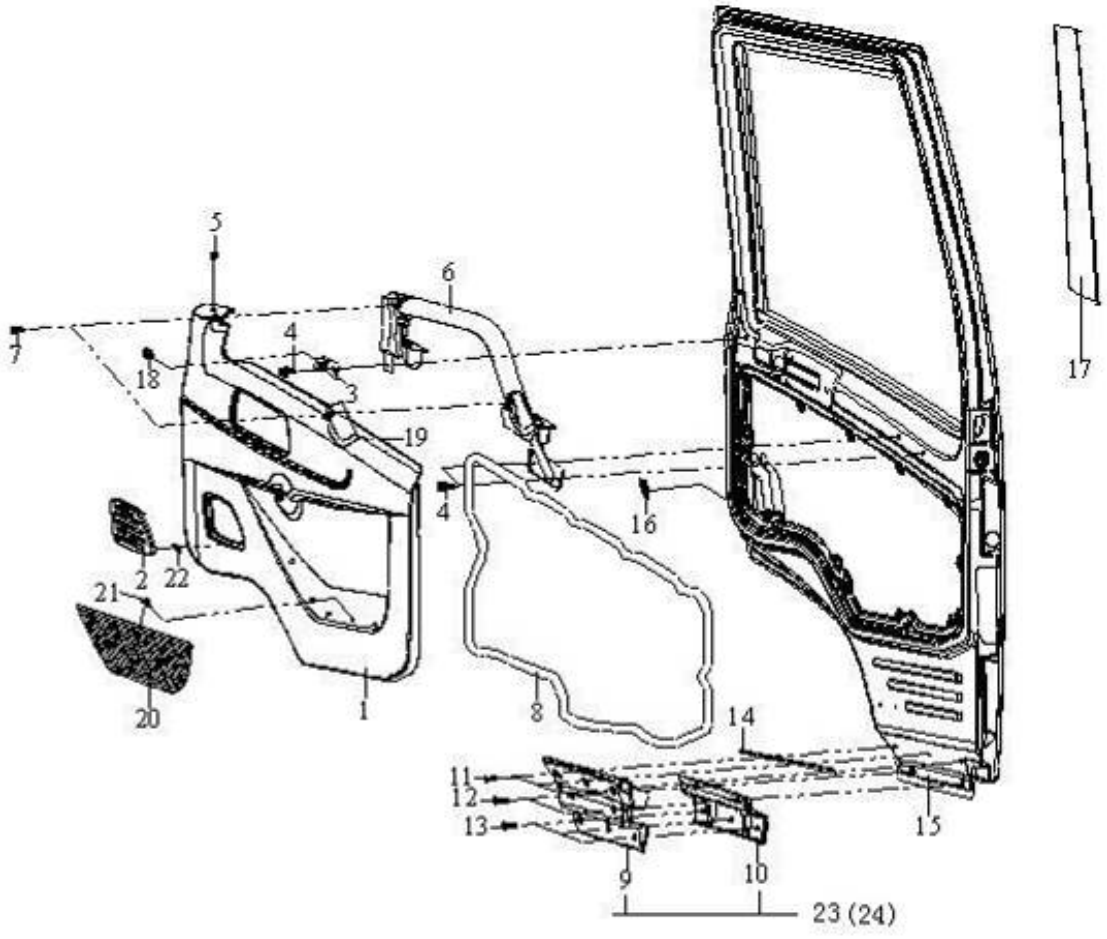

图 132　车门内饰

Рис.132 Интерьер двери

133、门锁机构Замковой механизм двери

标号 Номер на рисунке	零件号 Номер детали	零件名称 Наименование деталей	数量 Количество
*1	6105015E109	左车门锁机构总成 Замковой механизм левой двери в сборе	1
*	6105020E109	右车门锁机构总成 Замковой механизм правой двери в сборе	1
2	6105160-50	锁环总成 Замковое в сборе	2
3	6105164-50	锁环调整垫片 Регулирующая прокладка замкового кольца	按需 По необх.
*4	6105305E109	左门内手柄总成 Внутренняя ручка левой двери в сборе	1
5	6105317-240	左内手柄罩 Колпак левой внутренней ручки	1
*4	6105310E109	右门内手柄总成 Внутренняя ручка правой двери в сборе	1
5	6105318-240	右内手柄罩 Колпак правой внутренней ручки	1
6	6105323-240	堵盖-内手柄罩 Пробка – колпак внутренней ручки	2
7	CQ2764813	十字槽半沉头自攻螺钉 Крестожелбочный винт с полутяжелой головкой	2
8	Q2540825	螺钉-紧固锁环总成用 Винт – для крепления замкового кольца в сборе	4
	Q41408	多齿锥形弹性垫圈 ШайбаМногозубчатая коническая пружинная шайба	4
9	Q2540620	十字槽沉头螺钉 винт с тяжелой головкой	6
	Q41406	多齿锥形弹性垫圈 Многозубчатая пружинная шайба	6
10	Q2540810	螺钉-固定门锁操纵支架用 Винт – для крепления регулирующей стойки замка двери	4
	Q41408	多齿锥形弹性垫圈 Многозубчатая коническая пружинная шайба	4
11	CQ34005	六角螺母 Шестигранная гайка	4
12	Q2710616	十字槽平圆头自攻螺钉 винт с плоской круглой головкой	4

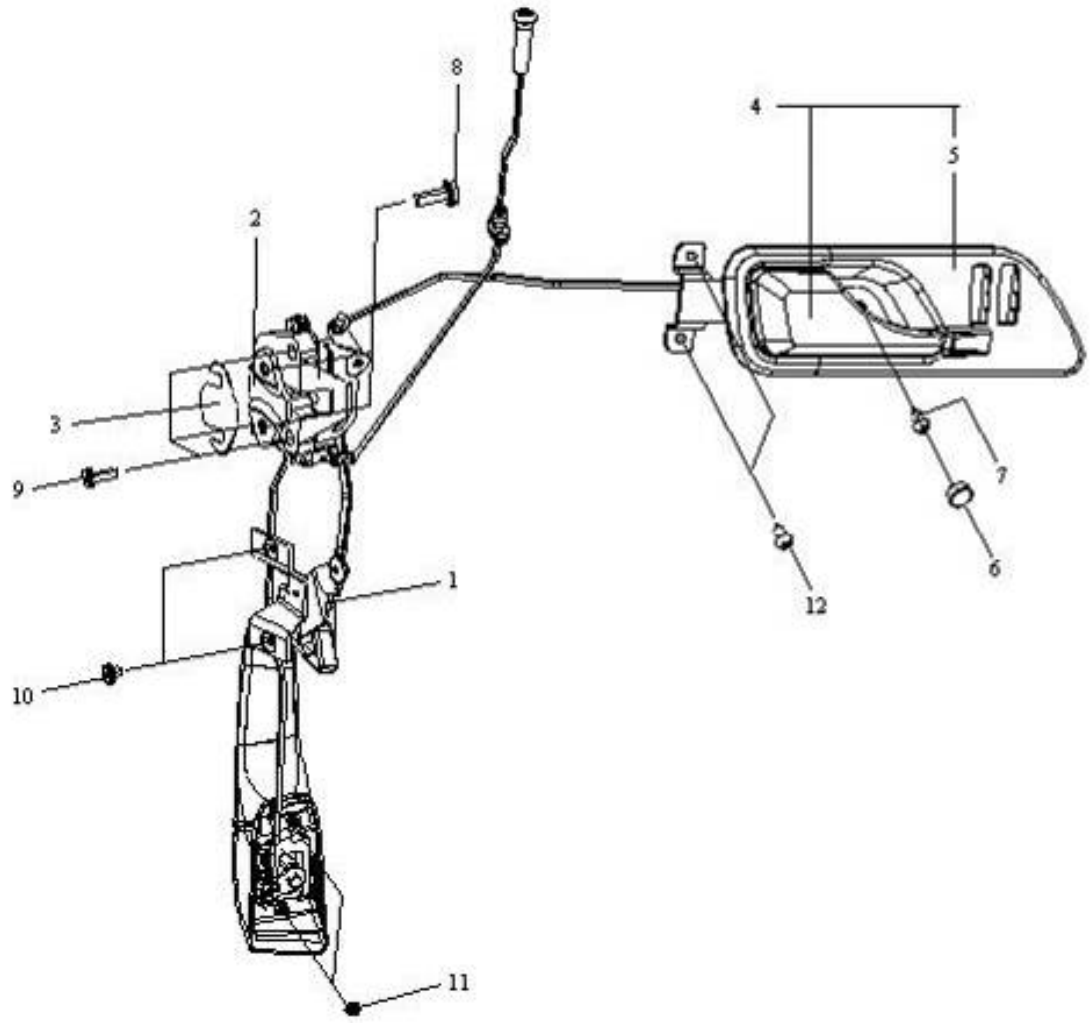

图 133　门锁机构

Рис.133　Замковой механизм двери

134、驾驶员座Водительское сиденье

标号 Номер на рисунке	零件号 Номер детали	零件名称 Наименование деталей	数量 Количество
*1	S6800010AA17	驾驶室员座总成-附带座椅支架 Агрегат сидения водителя – с держателем кресла	1
*2	CQ1460820	组合螺栓-连接座椅于地板 Комбинированный болт – присоединение сидения с полом	4

标号 Номер на рисунке	零件号 Номер детали	零件名称 Наименование деталей	数量 Количество

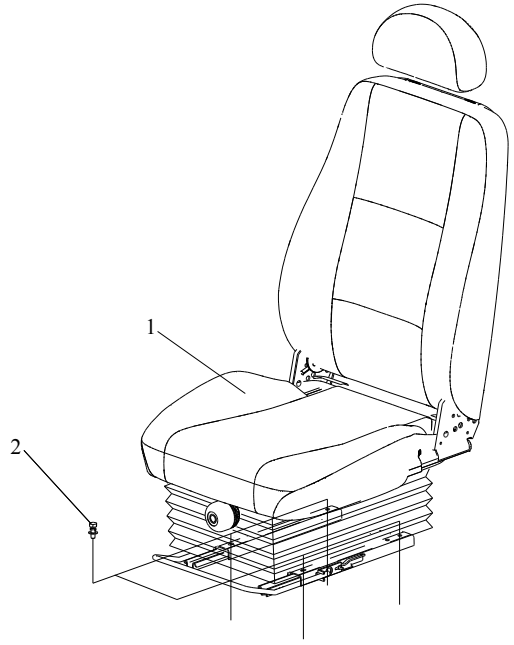

图 134　驾驶员座

Рис.134 Водительское сиденье

135、前座Переднее сиденье

标号 Номер на рисунке	零件号 Номер детали	零件名称 Наименование деталей	数量 Количество
*1	6900901B240	前座总成 Переднее сиденье в сборе	1
2	CQ1460820F6	组合螺栓 Комбинированный болт	4

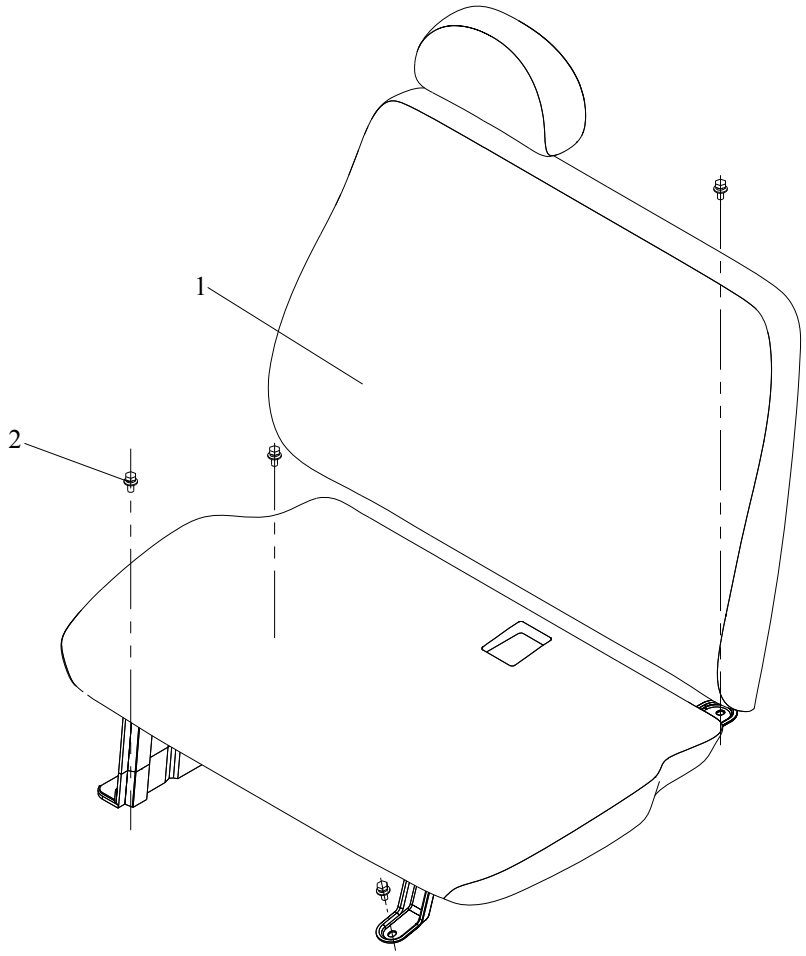

图 135　前座

Рис.135 Переднее сиденье

136、卧铺Спальное место

标号 Номер на рисунке	零件号 Номер детали	零件名称 Наименование деталей	数量 Количество	标号 Номер на рисунке	零件号 Номер детали	零件名称 Наименование деталей	数量 Количество
*1	S7000010-83Y	下卧铺总成 Низкое спальное место в сборе	1				

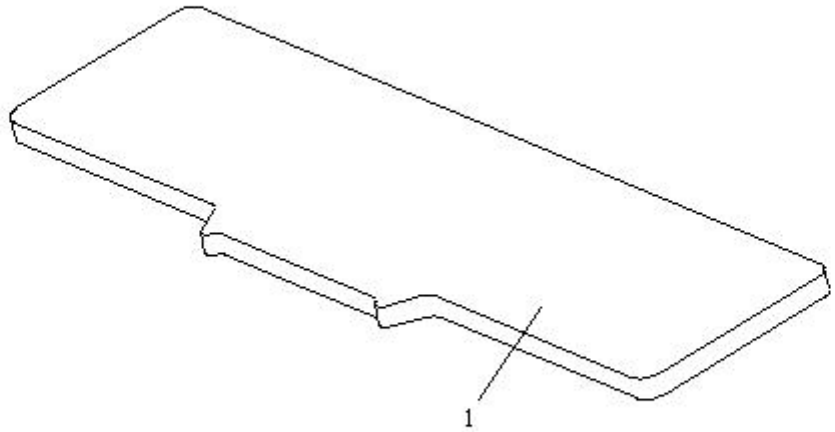

图 136　卧铺

Рис.136 Спальное место

137、暖气设备Отопление

标号 Номер на рисунке	零件号 Номер детали	零件名称 Наименование деталей	数量 Количество
*1	8100110-A18	控制面板总成 Агрегат лицевой панели управления	1
2	Q2360620	十字槽平圆头组合螺钉 комбинированный винт с плоской круглой головкой	4
3	CQ36408	六角法兰面螺母 Шестигранная фланцевая гайка	2
4	CQ1420820	组合螺栓 Комбинированный болт	1
5	CQ1460825	组合螺栓 Комбинированный болт	2
*6	8101090-A18	加热器总成 Подогреватель в сборе	1
7	CQ1420816	组合螺栓 Комбинированный болт	1
*8	8101040-A18	风机总成 Воздуходувка в сборе	1
9	CQ34008	螺母 Гайка	4
10	Q40108	垫圈 Шайба	4
*11	8101570C109	外气滤清器总成 Внешний воздушный фильтр в сборе	1
12	8101510-240	中央风道总成 Центральный вентиляционный трубопровод в сборе	1
13	8101520-240	左风道总成 Левый вентиляционный трубопровод в сборе	1
14	8101520C109	左过渡风道总成 Левый проходной вентиляционный трубопровод в сборе	1
15	8101530C109	右风道总成 Правый вентиляционный	1
16	Q2360520	十字槽平圆头组合螺钉 комбинированный винт с плоской круглой головкой	6
17	CQ2714216	十字槽盘头自攻螺钉 винт с диском	6
18	8101610-240	左风道固定支架总成 A Фиксирующая стойка левого вентиляционной проход	1
19	8101620-240	左风道固定支架总成 B Фиксирующая стойка левого вентиляционной проход B	1
20	8101630-240	中央风道固定支架总成 Фиксирующая стойка центрального вентиляционной проход	2
21	8101660-240	右风道固定支架总成 Фиксирующая стойка правого вентиляционной проход	2
22	8102527-240	左侧除霜风管 Левый вентиляционный трубопровод устранения инеи	1
23	8101551-240	左出风过渡风管 Левый вентиляционный проходной трубопровод	1
24	8101561-240	中央出风过渡风管 Центральный вентиляционный проходной трубопровод	1
25	8101562-240	中央出风过渡风管 B Центральный вентиляционный проходной трубопровод B	1
26	8101571-240	右出风过渡风管 Правый вентиляционный проходной трубопровод	1
27	8102528-240	右侧除霜风管 Правый вентиляционный трубопровод устранения инеи	1
28	8101731C109	中央吹脚风道 Центральный вентиляционный проход дутья к ногам	1
29	8101740-240	副驾驶吹脚接头管总成 Штуцер дутья к ногам вспомогательного сидения в сборе	1
30	8101747-240	副驾驶吹脚过渡管 Проходной	1

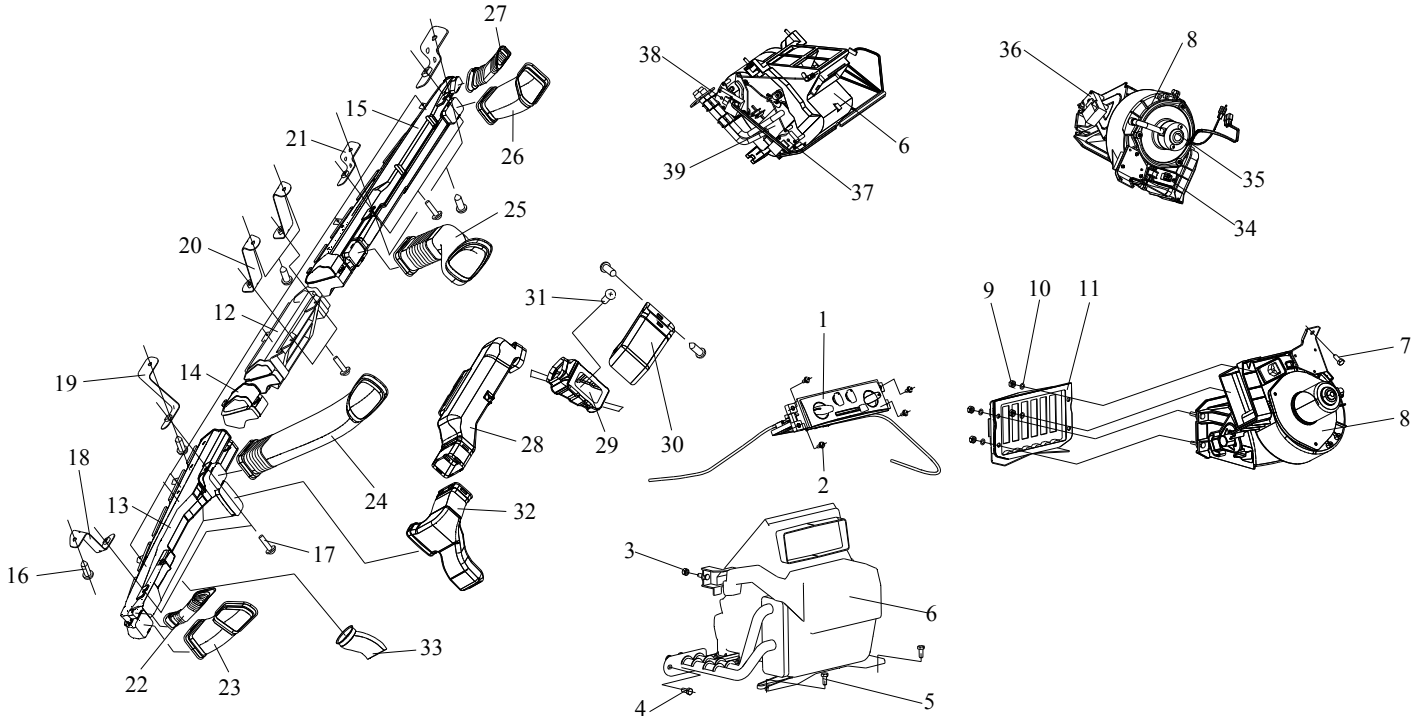
27
15
21
26
25
20
12
19
14
18
13
17
16
22
23
24
28
29
30
31
32
33
38
6
39
37
36
8
35
34
1
2
9
10
11
7
8
3
6
4
5

图 137　暖气设备

Рис.137 Отопление

137、暖气设备Отопление

标号 Номер на рисунке	零件号 Номер детали	零件名称 Наименование деталей	数量 Количество
31	CQ2714813	十字槽平圆头自攻螺钉　болт с плоской круглой головой	3
32	8101721-240	吹司机右脚风管 Вентиляционный трубопровод дутья к ногам водителя	1
33	8101564-50	吹脚风管 F Вентиляционный трубопровод F дутья к ногам	1
*34	8101045-A18	暖风电阻Элемент сопротивления печки	1
35	8101050-367	电机带叶轮总成 Генератор с вертушкой в сборе	1
36	8101065-A18	内外气控制转向器总成 Рулевой механизм внутреннего и внешнего пневматического управления в сборе	1
37	8101165-A18	温度控制转向器总成 Рулевой механизм управления температурой в сборе	1
38	8101180-A18	状态控制转向器总成 Рулевой механизм управления положением в сборе	1
39	8101095C109	暖风散热器总成 Радиатор отопления в сборе	1

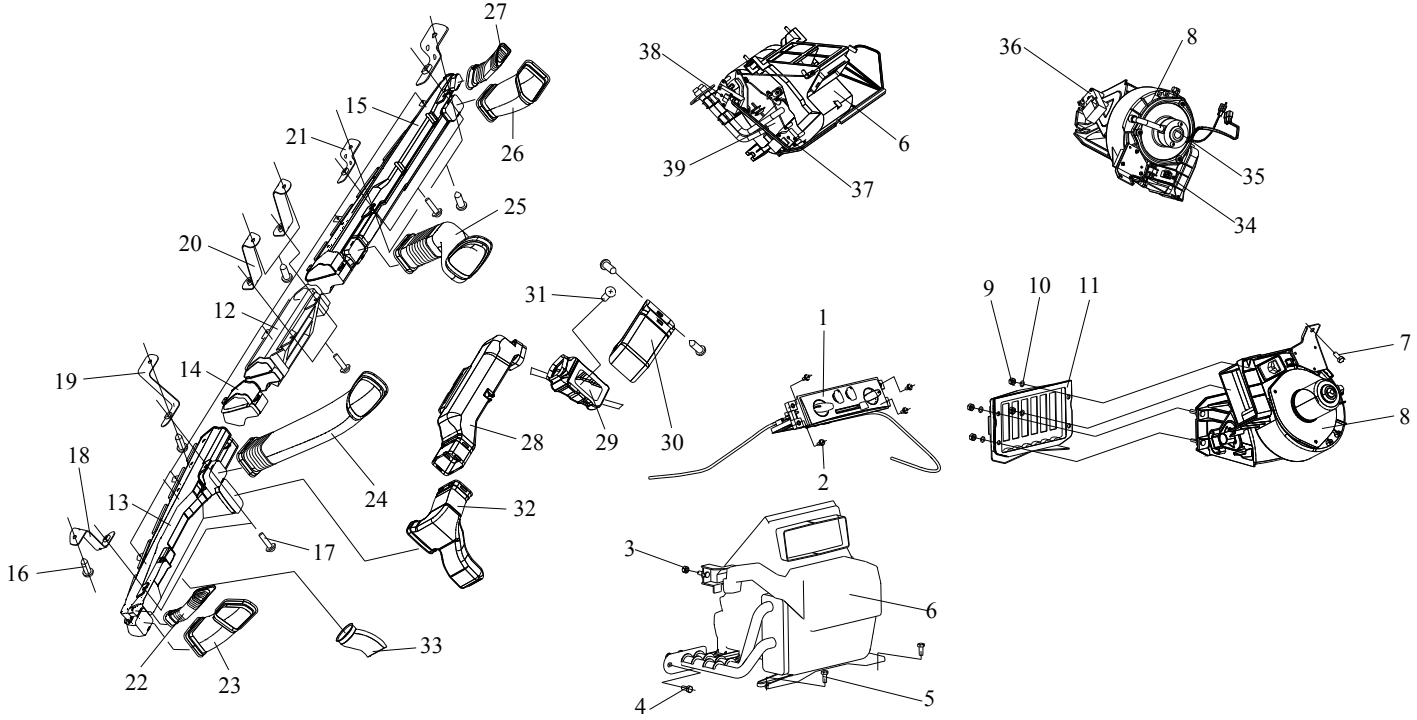
27
15
21
26
25
20
12
19
14
18
13
16
17
24
22
23
33
28
32
31
29
30
38
39
37
6
36
8
35
34
1
2
9
10
11
7
8
3
6
4
5

图 137 暖气设备

Рис.137 Отопление

138、暖气水管Водопровод отопления

标号 Номер на рисунке	零件号 Номер детали	零件名称 Наименование деталей	数量 Количество
1	8101712-367	进水软管 Впусной водяной шланг	1
2	8101546-Q3	夹子-暖风水管 Зажим – водопровод отопления	4
3	CQ1460616	组合螺栓 Комбинированный болт	4
4	8101713-367	回水软管 Обратный водяной шланг	1
5	T67437676	塑料扎带 Пластмассовый зажимный ремень	4
6	8101546-A1	卡箍-软管 Скоба – шланг	1
7	8101156-367	暖气水管固定支架 Фиксирующая стойка водопровода отопления	1
8	CQ1460616	组合螺栓 Комбинированный болт	2
*9	8101194-01	暖风出水接头 Соединение сливки воды отопления	1
10	CQ67627B	蜗杆传动式软管夹箍 B 型 Скоба B трансмиссионного шланга червяка	4

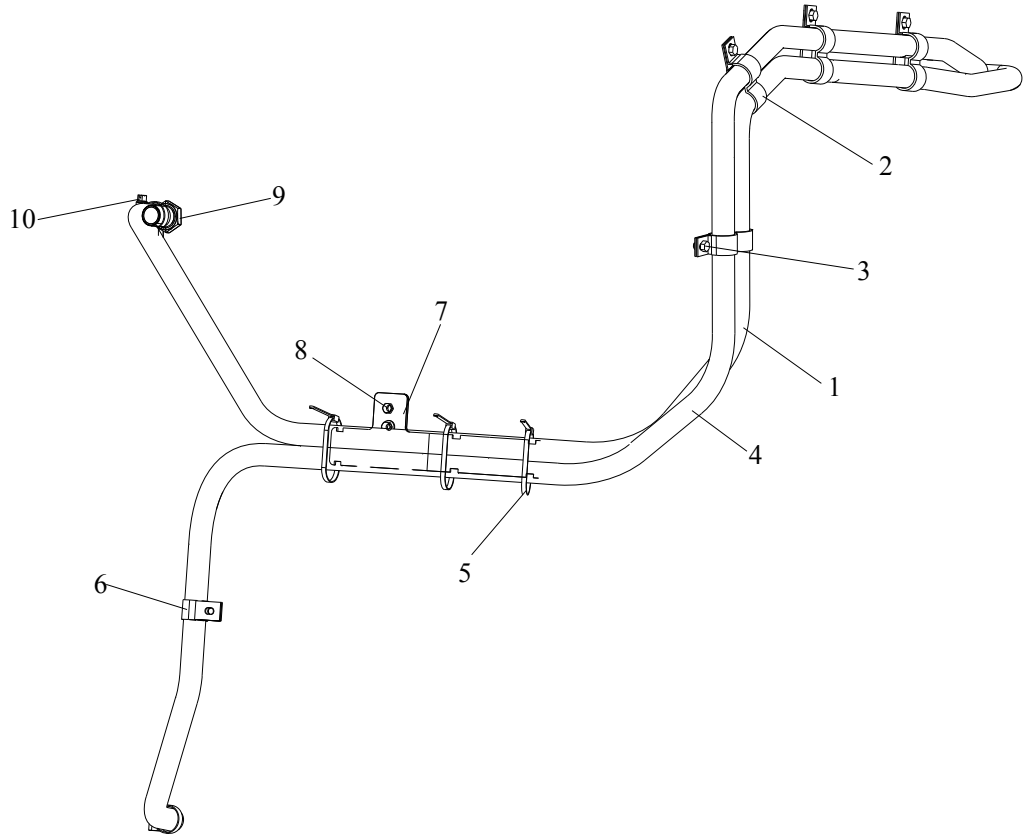

图 138　暖气水管

Рис.138 Водопровод отопления

139、冷气压缩机Охладительный компрессор

标号 Номер на рисунке	零件号 Номер детали	零件名称 Наименование деталей	数量 Количество	标号 Номер на рисунке	零件号 Номер детали	零件名称 Наименование деталей	数量 Количество
1	Q1841030	六角凸缘螺栓 Болт самоконтрящийся	4				
*2	8103020-36D	冷气压缩机总成 Охладительный компрессор в сборе	1				

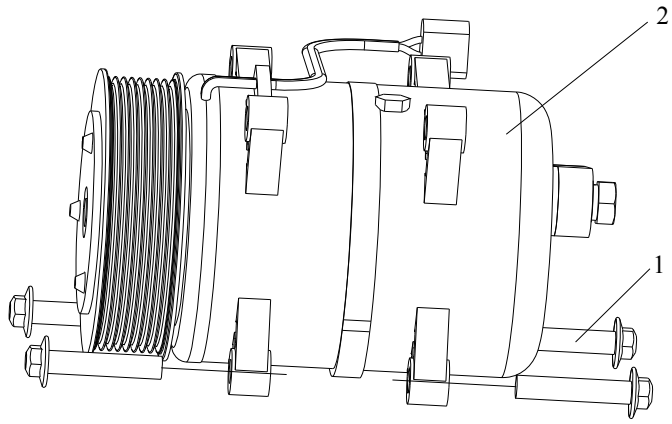

图 139　冷气压缩机

Рис.139 Охладительный компрессор

140、制冷装置Охлаждающее устройство

标号 Номер на рисунке	零件号 Номер детали	零件名称 Наименование деталей	数量 Количество
*1	8107010-A18	制冷器总成 Охладитель в сборе	1
2	8107094-50	密封圈-制冷器管 Уплотнительное кольцо – трубопровод охладителя	1
3	8107065-50	支架组件-制冷器 Компоненты стойки - охладитель	1
4	CQ1460816	组合螺栓 Комбинированный болт	2
5	8107070-50	风道组件-连接制冷器与加热器 Компонент вентиляционного прохода – присоединение охладителя с подогревателем	1
6	8107077-50	软管密封圈-泄水软管 Уплотнительное кольцо шланга – сливной шланг	2
7	Q2710516	十字槽平圆头自攻螺钉　болт с плоской круглой головой	2
*8	CQ1460820	组合螺栓 Комбинированный болт	1
9	Q40105	垫圈 Шайба	2
10	8107020C109	蒸发器总成 Испаритель в сборе	1

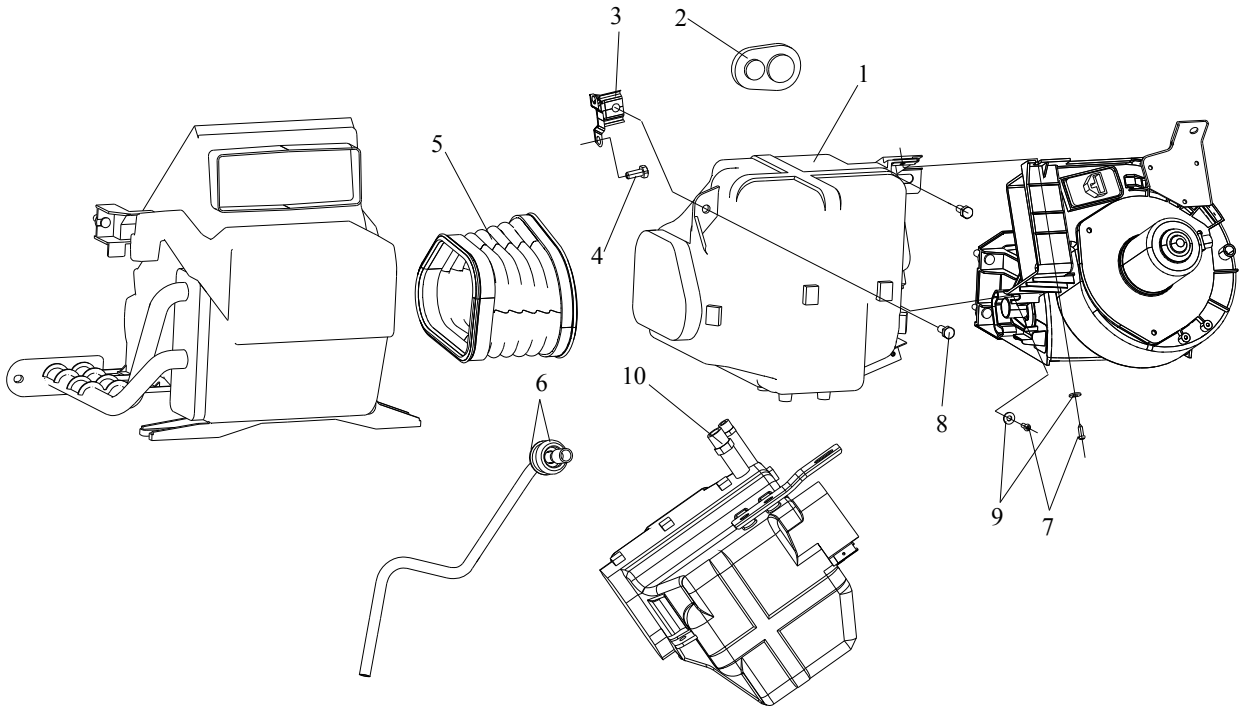

图 140　制冷装置

Рис.140 Охлаждающее устройство

141、输氟导管、冷凝器、贮液罐Перевозочный трубопровод фреона, контенсатор, резервуар

标号 Номер на рисунке	零件号 Номер детали	零件名称 Наименование деталей	数量 Количество
		金属高压管总成-制冷器至挠性高压管总成	
*1	8108140-A18	Агрегат металлической трубы высокого давления - Агрегат от охладителя до гибкой трубы высокого давления	1
2	8108159-369	冷气管固定支架 A Фиксированная стойка А холодных трубопроводов	1
3	CQ1460620	组合螺栓 Комбинированный болт	2
4	T67437676	塑料扎带 Пластмассовый зажимный ремень	4
5	8108156-367	冷气管固定支架 Фрикционная стойка холодных трубопроводов	1
*6	8109015-367	贮液罐带支架总成 Резервуар со стойкой в сборе	1
7	CQ1460825	组合螺栓 Комбинированный болт	2
		挠性高压管总成-冷凝器至贮液罐	
*8	8108110-369	Возмущающий трубопровод высокого давления в сборе – от компенсатора до резервуара	1
9	CQ1460635	组合螺栓 Комбинированный болт	2
		挠性高压管总成-压缩机至冷凝器	
*10	8108080A367	Возмущающий трубопровод высокого давления в сборе – от компрессора до компенсатора	1
		挠性低压管总成-金属低压管	
*11	8108060A367	Гибкая труба низкого давления-металлическая труба низкого давления	1
12	8101546-A1	卡箍-软管 Скоба - шланг	2
13	Q174B0625	十字槽凹穴六角头螺栓 вознутый шестигранный болт	5
	Q40106	垫圈 Шайба	5
	Q40306	弹簧垫圈 Пружинная шайба	5
		金属低压管总成-制冷器至挠性低压管总成	
*14	8108070-A18	Агрегат металлической трубы низкого давления - Агрегат от охладителя до гибкой трубы низкого давления	1
*15	8105015-367	冷凝器带支架总成 Агрегат конденсатора с рамкой	1
*16	CQ1460820	组合螺栓 Комбинированный болт	4

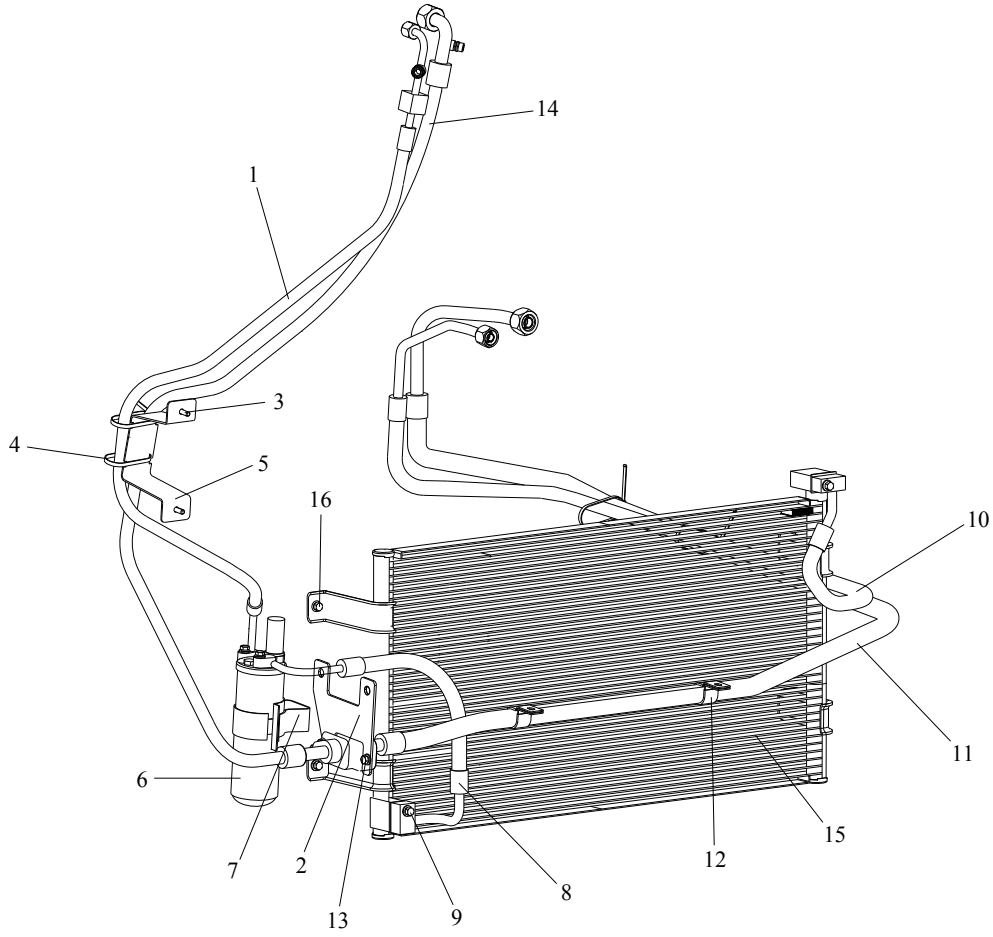

图 141　输氟导管、冷凝器、贮液罐

Рис.141 Перевозочный трубопровод фреона, контенсатор, резервуар

142、内后视镜Внутреннее зеркало заднего вида

标号 Номер на рисунке	零件号 Номер детали	零件名称 Наименование деталей	数量 Количество	标号 Номер на рисунке	零件号 Номер детали	零件名称 Наименование деталей	数量 Количество
1	8201010-240	内后视镜总成 Внутреннее зеркало заднего вида в сборе	1				
2	8201011-240	金属底座 Металлический цоколь	1				

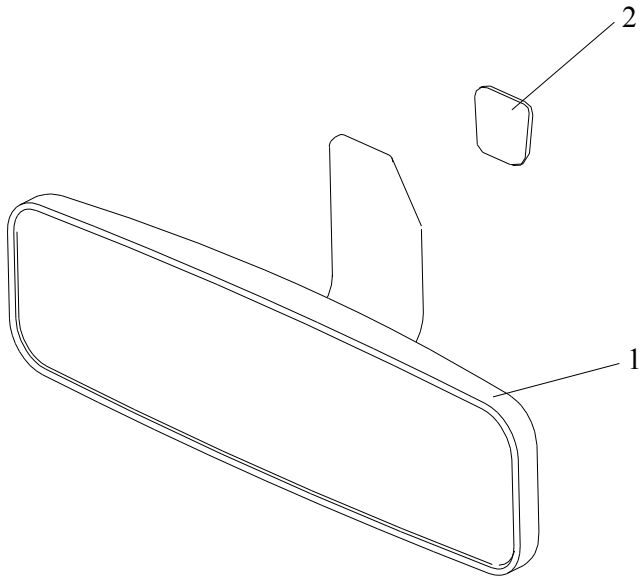

图 142　内后视镜

Рис.142 Внутреннее зеркало заднего вида

143、左外后视镜Левое внешнее зеркало заднего вида

标号 Номер на рисунке	零件号 Номер детали	零件名称 Наименование деталей	数量 Количество	标号 Номер на рисунке	零件号 Номер детали	零件名称 Наименование деталей	数量 Количество
*1	8202015-A17	左外后视镜总成 Левая внешнее зеркало заднего вида в сборе	1				
2	CQ2180630	内六角圆柱头螺钉 Шестигранный цилиндровый винт	4				
3	Q40308	弹簧垫圈 Пружинная шайба	4				
4	Q40108	垫圈 Шайба	4				

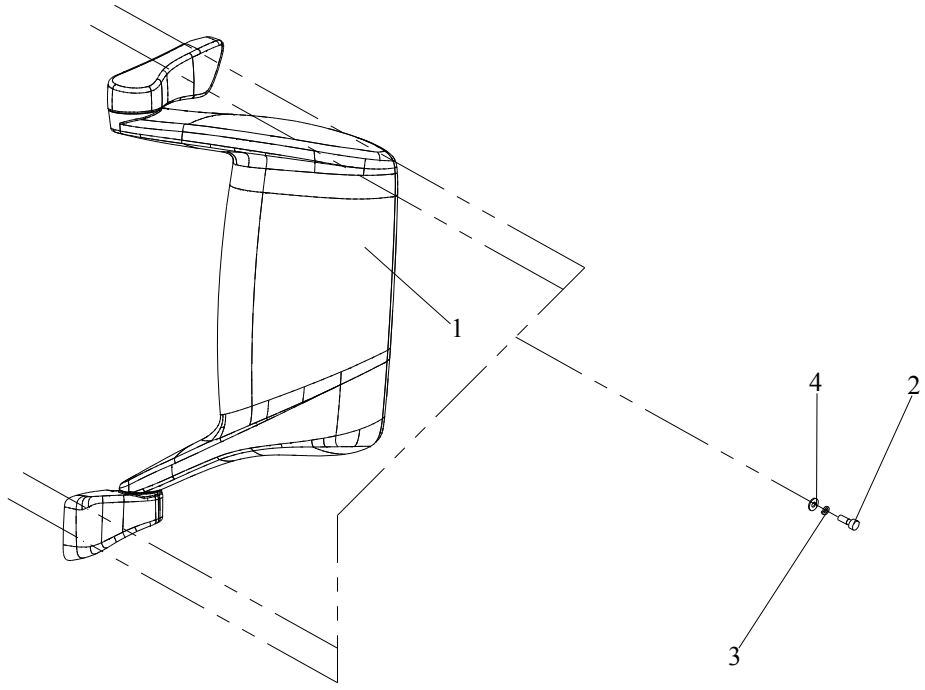

图 143　左外后视镜

Рис. 143. Левое внешнее зеркало заднего вида

144、右外后视镜Правое внешнее зеркало заднего вида

标号 Номер на рисунке	零件号 Номер детали	零件名称 Наименование деталей	数量 Количество
*1	8202020-A17	右外后视镜总成 Правое внешнее зеркало заднего вида	1
2	CQ2180630	内六角圆柱头螺钉 Шестигранный цилиндровый винт	4
3	Q40308	弹簧垫圈 Пружинная шайба	4
4	Q40108	垫圈 Шайба	4
*5	8219010E109	前下视镜总成 Переднее зеркало нижнего вида	1
6	Q2140518	十字槽平圆头螺钉 винт с плоской круглой головкой	3
7	Q40405	弹簧垫圈 Пружинная шайба	3

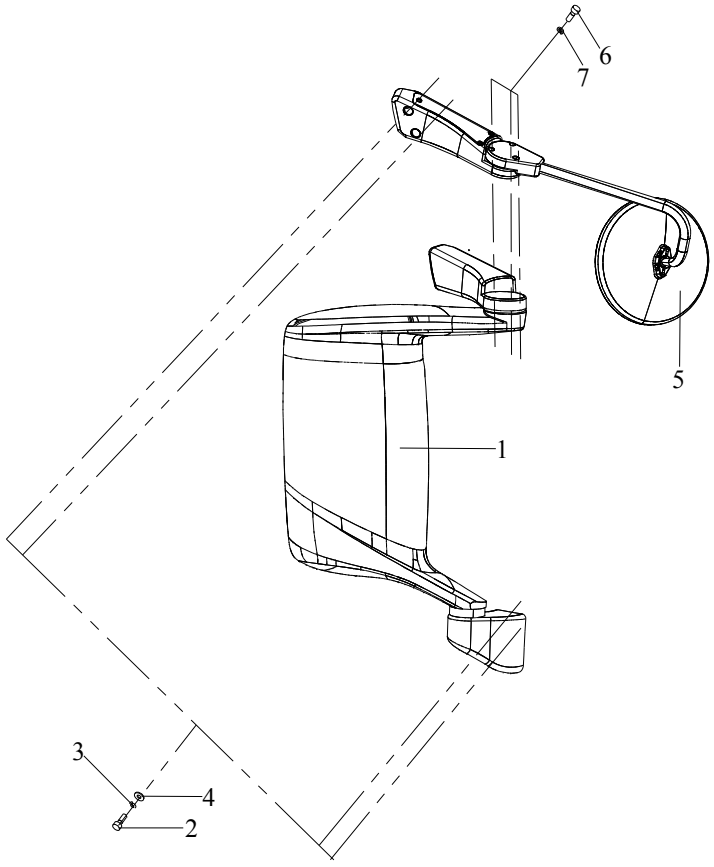

图 144　右外后视镜

Рис.144 Правое внешнее зеркало заднего вида

145、左遮阳板Левый противосолнечный козырек

标号 Номер на рисунке	零件号 Номер детали	零件名称 Наименование деталей	数量 Количество
*1	8204015C109	左遮阳板总成 Левый противосолнечный козырек в сборе	1
2	Q2140620	十字槽平圆头螺钉-紧固固定座 винт с плоской круглой головкой – для крепления фиксирующего цоколя	2
3	Q2140520	十字槽平圆头螺钉-紧固固定夹 винт с плоской круглой головкой – для крепления фиксирующего зажима	1

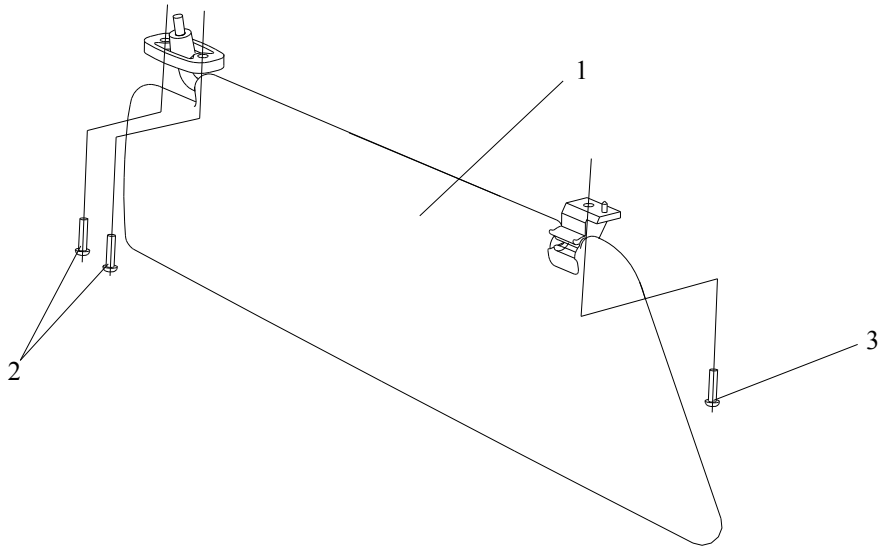

图 145　左遮阳板

Рис. 145. Левый противосолнечный козырек

146、右遮阳板Правый противосолнечный козырек

标号 Номер на рисунке	零件号 Номер детали	零件名称 Наименование деталей	数量 Количество	标号 Номер на рисунке	零件号 Номер детали	零件名称 Наименование деталей	数量 Количество
*1	8204020C109	右遮阳板总成 Правый противосолнечный козырек в сборе	1				
2	Q2140620	十字槽平圆头螺钉-紧固固定座 винт с плоской круглой головкой – для крепления фиксирующего цоколя	2				
3	Q2140520	十字槽平圆头螺钉 -紧固固定夹 винт с плоской круглой головкой – для крепления фиксирующего зажима	1				

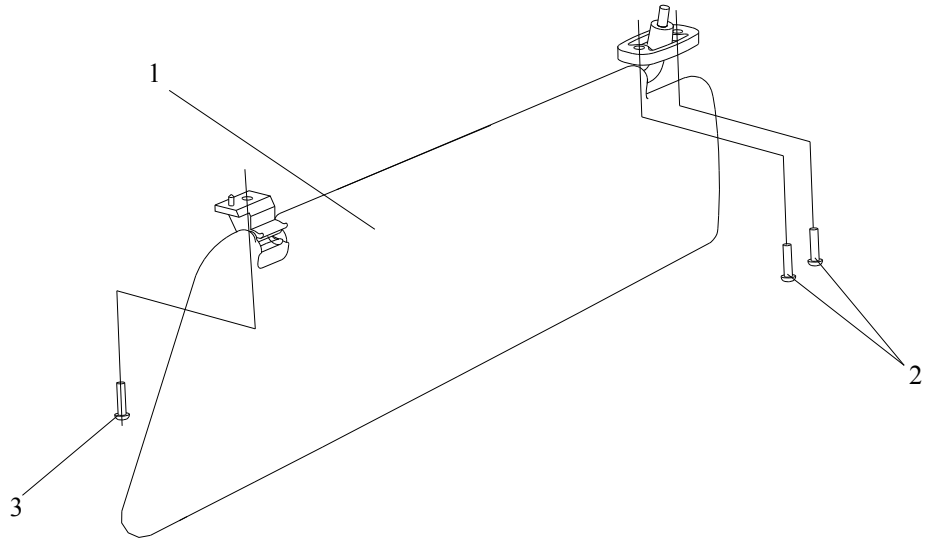

图 146　右遮阳板

Рис.146 Правый противосолнечный козырек

147、俯视镜Зеркало верхнего вида

标号 Номер на рисунке	零件号 Номер детали	零件名称 Наименование деталей	数量 Количество	标号 Номер на рисунке	零件号 Номер детали	零件名称 Наименование деталей	数量 Количество
1	8219020-A17	俯视镜总成 Зеркало верхнего вида в сборе	1				
2	Q40108F6	垫圈 Шайба	2				
3	Q40308	弹簧垫圈 Пружинная шайба	2				
4	CQ2180830F6	内六角圆柱头螺钉 Шестигранный цилиндровый винт	2				
5	6100060-A17	右车门总成 Правая дверь в сборе	1				

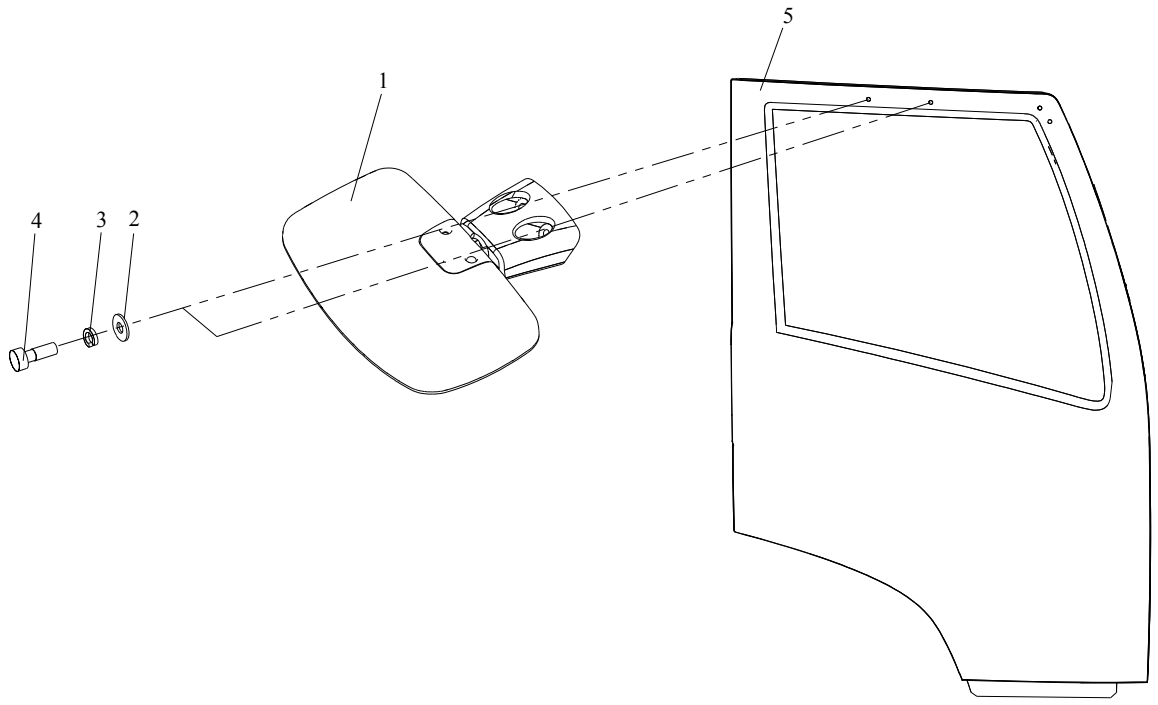

图 147　俯视镜

Рис.147 Зеркало верхнего вида

148、安全带Ремень безопасности

标号 Номер на рисунке	零件号 Номер детали	零件名称 Наименование деталей	数量 Количество	标号 Номер на рисунке	零件号 Номер детали	零件名称 Наименование деталей	数量 Количество
*1	8212015-240	左安全带总成Левый ремень безопасности в сборе	1				
*	8212020-240	右安全带总成 Правый ремень безопасности в сборе	1				
2	8212041-240	导向轴-安全带罩 Вал наведения – колпак ремня безопасности	2				
3	8212042-240	固定片-安全带罩 Фиксирующая пластинка – колпак ремня безопасности	2				
4	8212050-A24	腰带总成Поясной ремень в сборе	1				
5	8212030-A24	双锁扣总成Двойная замковая кнопка в сборе	1				

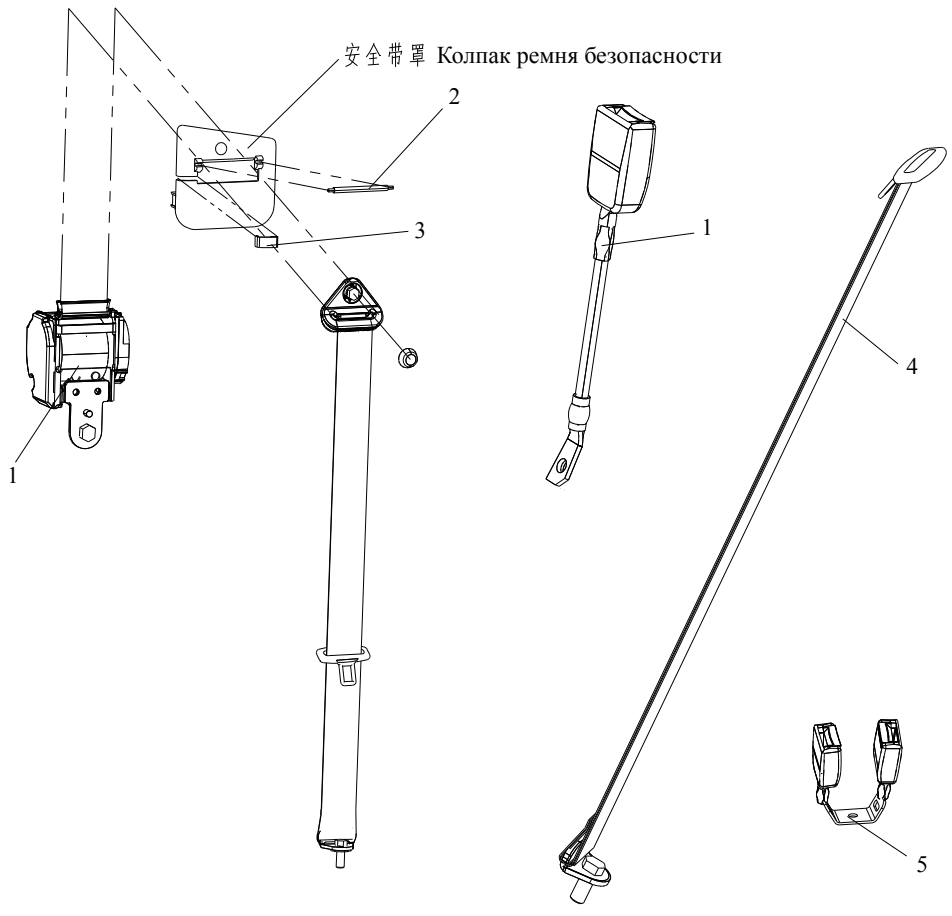

图 148　安全带

Рис.148 Ремень безопасности

149、副车架总成Вспомогательная рама в сборе

标号 Номер на рисунке	零件号 Номер детали	零件名称 Наименование деталей	数量 Количество
	2810010-487	副车架总成[639] Вспомогательная рама в сборе [639]	1
	2810010-523	副车架总成[595] Вспомогательная рама в сборе [595]	1
1	2810116-487	支架底板横梁 Перекладина плинтуса стойки	2
2	2810118-487	支架外侧连接板 Внешняя присоединительная плита стойки	4
3	2810123-487	支架内侧连接板 Внутренняя присоединительная плита стойки	4
	Q1851880T	螺栓 Болт	24
	CQ39718	螺母 Гайка	24
4	2810010-487	副车架总成（焊接部分）[639] Вспомогательная рама в сборе (сварная часть) [639]	1
	2810010-523	副车架总成（焊接部分）[595] Вспомогательная рама в сборе (сварная часть) [595]	1
	Q1851860T	螺栓 Болт	24
	CQ39718	螺母 Гайка	24
	CQ1601440	螺栓 Болт	2
	CQ35104	螺母 Гайка	2
5	2810050-487	安全支撑杆总成 Предохранительная опорная штанга в сборе	2
6	2810091-487	垫片 Прокладка	2
	Q5280855	弹性圆柱销 Пружинный цилиндровый палец	2

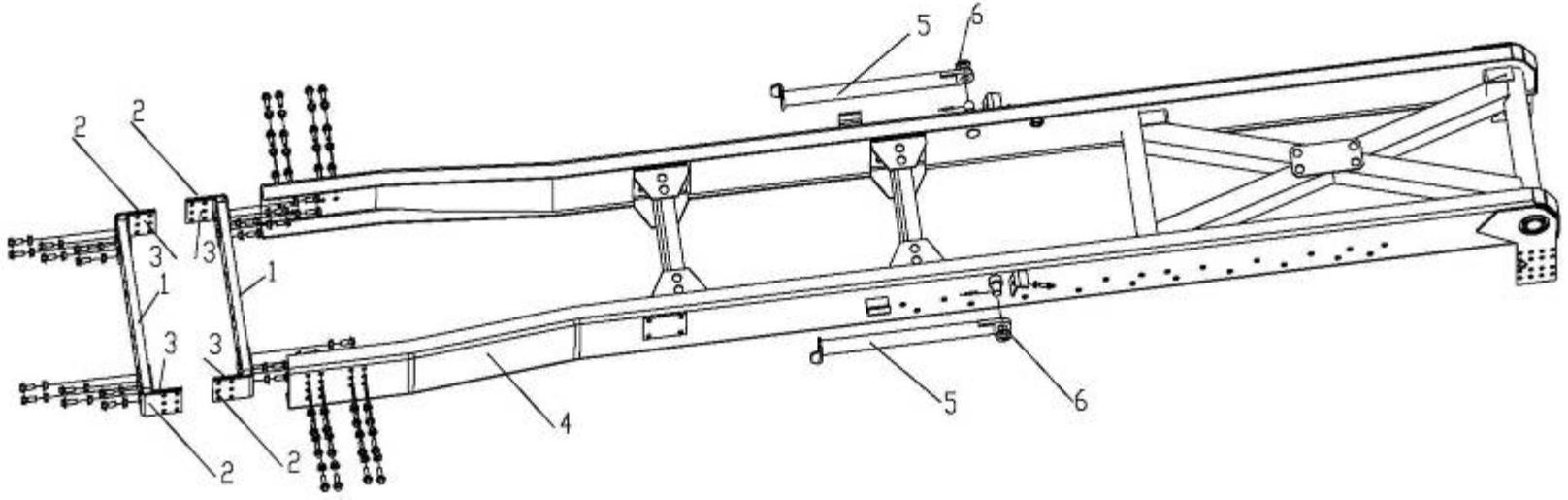
5
6
2
2
3
3
1
1
3
3
2
2
4
5
6

图 149　副车架总成

Рис.149 Вспомогательная рама в сборе

150、车箱总成Фургон в сборе

标号 Номер на рисунке	零件号 Номер детали	零件名称 Наименование деталей	数量 Количество
1	8504010-522X	车箱前板总成 Передний щит фургона в сборе	1
2	8502015-487X	左侧板总成[639]Левый боковой щит в сборе [639]	1
	8502015-523X	左侧板总成[595] Левый боковой щит в сборе [595]	1
3	8503010-522X	车箱后板总成　Задний щит фургона в сборе	1
4	Q5006060	开口销 Шплинт	2
5	8500013-487	垫圈 Шайба	2
6	8500012-487	销轴 Чека	2
7	8502020-487X	右侧板总成[639] Правый боковой щит в сборе [639]	1
	8502020-523X	右侧板总成[595] Правый боковой щит в сборе [595]	1
8	CQ16014140	螺栓 Болт	2
9	Q40314	弹簧垫圈 Пружинная шайба	2
	Q40114	垫圈 Шайба	2
10	CQ34014	螺母 Гайка	2
11	8500049-487	铰链支座轴堵头 Пробка вала опоры петли	2
12	8500045-523Z	铰链左支座总成 Левая опора петли в сборе	1
	8500050-523Z	铰链右支座总成 Правая опора петли в сборе	1
14	CQ39716	六角法兰面螺母 Шестигранная фланцевая гайка	16
15	Q1851675T	六角法兰面螺栓 Болт самоконтрящийся	16
16	Q1841635T	六角法兰面螺栓 Болт самоконтрящийся	6
17	8500031-487	油缸支架挡块 Защитный кусок стойки масляного цилиндра	2
18	CQ34016	螺母 Гайка	6
19	CQ34016	螺母 Гайка	6
20	Q40116	垫圈 Шайба	6
21	CQ1601690T	螺栓 Болт	6
22	8500125-522H	防滑块托架总成 Подставка противоскользящего куска в сборе	2
23	8500110-522H	防滑块总成 Противоскользящий кусок в сборе	2
24	8511016-522	支柱 Столб	2
25	8511011R5L05	挡泥板 Грязезащитный щит	2
26	CQ34008	螺母 Гайка	16
27	Q40308	弹簧垫圈 Пружинная шайба	16
28	Q40108	垫圈 Шайба	16
29	CQ1500820	螺栓 Болт	16

13	8501010-523X	车箱底板总成 Плинтус фургона в сборе	1

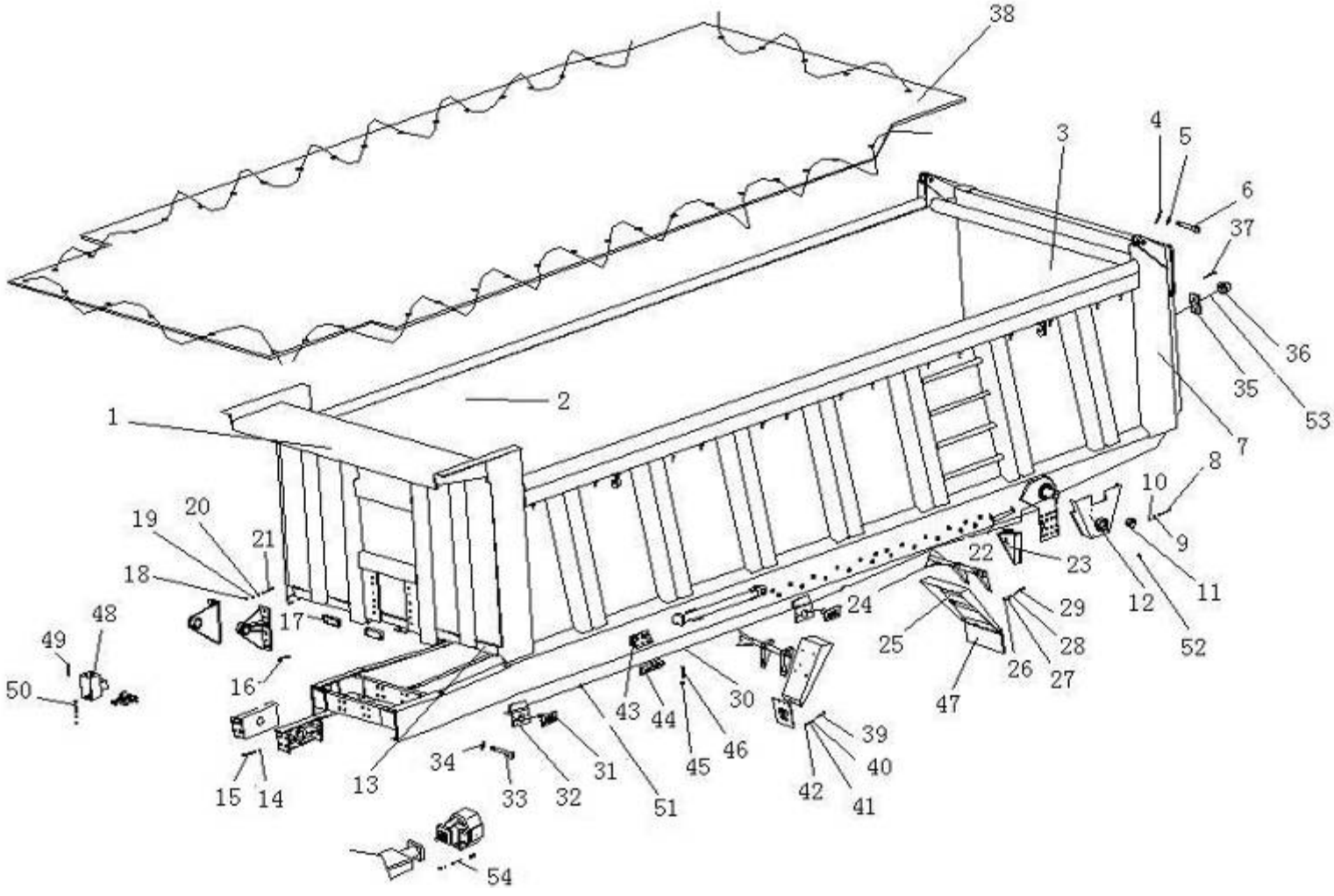

图 150　车箱总成

Рис.150 Фургон в сборе

150、车箱总成Фургон в сборе

标号 Номер на рисунке	零件号 Номер детали	零件名称 Наименование деталей	数量 Количество
30	3724110-487X	侧标志灯电线束总成[639] Электропровода боковых ламп указателей в сборе [639]	2
	3724110-523X	侧标志灯电线束总成[595] Электропровода боковых ламп указателей в сборе [595]	2
31	3733010-116	侧标志灯总成 Боковая лампа указателя в сборе	6
32	3733012-116	支架-侧标志灯 Стойка - боковая лампа указателя	6
33	CQ34004	六角螺母 Шестигранная гайка	12
34	Q40304	弹簧垫圈 Пружинная шайба	12
35	8502043-522X	后示廓灯灯架 Стойка задних габаритных ламп	2
36	3731010R5L03	示廓灯总成 红色（灯）Габаритные лампы в сборе, красная (лампа)	2
37	Q2140416	盘头螺钉 Дисковый винт	4
38	8508010-487X	蓬布总成[639] Тент в сборе [639]	1
	8508010-523	蓬布总成[595] Парусина в сборе [595]	1
39	CQ1500620	螺栓 Болт	16
40	CQ34006	螺母 Гайка	16
41	Q40306	弹簧垫圈 Пружинная шайба	16
42	Q40106	垫圈 Шайба	16
43	2810430-487	副车架连接角铁总成 Присоединительный угольник	4
45	CQ39716	六角头凸缘锁紧螺母 Шестигранная крепежная фланцевая гайка	12
46	Q1851640T	六角头凸缘螺栓 Болт самоконтрящийся	24
47	8511021-01	橡胶挡泥板 Резиновый грязезащитный козырек	4
48	8606215-487	手阀支架总成 Стойка ручного клапана в сборе	1
49	CQ1500612	螺栓 Болт	3
50	CQ1500625	螺栓 Болт	4
	CQ34006	螺母 Гайка	8
	Q40306	弹簧垫圈 Пружинная шайба	4
	Q40106	垫圈 Шайба	4
51	T67414646	扎带（捆线束用）Зажимный ремень (для завязки проводов)	10
52	3724506-60	塑料电线夹子（卡线束用）Пластмассовый зажим электропроводов (для заставы проводов)	30
53	3731010R5L03	示廓灯总成（线束）Габаритная лампа в сборе (провода)	2
54	Q1241465	双头螺柱 Шпилька	4
	Q40314	弹簧垫圈 Пружинная шайба	4
	CQ34014	螺母 Гайка	8

		вспомогательной рамы в сборе 副车架连接角铁总成		
44	2801225-455	Присоединительный угольник вспомогательной рамы в сборе	4	

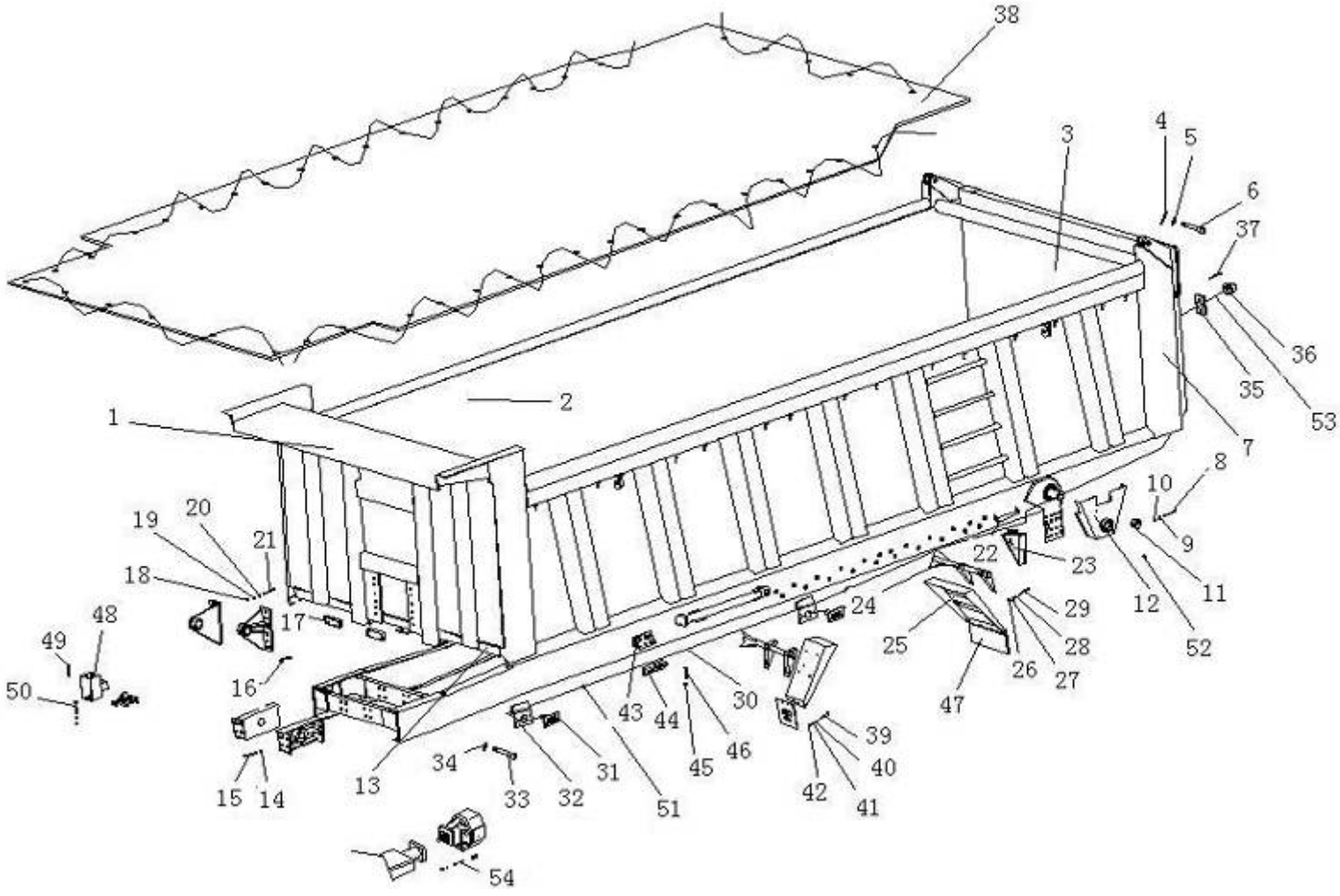

图 150　车箱总成

Рис.150 Фургон в сборе

151、尾气加热导入装置总成Вводный механизм подогревателя отработанных газов в сборе

标号 Номер на рисунке	零件号 Номер детали	零件名称 Наименование деталей	数量 Количество
1	8500211-522H	变径过渡连接管 Проходной присоединительный трубопровод изменения диаметра	1
2	3523010-1H(R)	济源最新制动阀 Новейший тормозной клапан «Диюань»	2
3	8500212-522H	消音器下连接管 Низкий присоединительный трубопровод глушителя	1
4	8500214-523H	后连接法兰弯管 Задний присоединительный фланцевый патрубок	1
5	8500807R487B2	左支臂外连接板 Присоединительная плита левого рычага	1
	8500808R487B2	右支臂外连接板 Присоединительная плита правого рычага	1
6	8500830R487B2	托板焊合 Напайка держателя	1
7	8500093R5F02	弹簧 Пружина	3
8	8500811R5F06	上连接盘本体 Блок верхней присоединительного диска	1
9	8500820R5F06	下连接盘焊合 Напайка нижнего присоединительного диска	1
10	CQ15010100	螺栓 Болт	8
11	Q40110	垫圈 Шайба	8
*12	Q40310	弹簧垫圈 Пружинная шайба	8
13	CQ34010	螺母 Гайка	8
14	CQ1501245	螺栓 Болт	4
15	Q40112	垫圈 Шайба	4
16	Q40312	弹簧垫圈 Пружинная шайба	4
17	CQ34012	螺母 Гайка	4
18	CQ34012	螺母 Гайка	6
19	CQ1501050	螺栓 Болт	3
20	Q40110	垫圈 Шайба	3
*21	Q40310	弹簧垫圈 Пружинная шайба	3
22	CQ34010	螺母 Гайка	3
23	8500201R5F06	支撑角钢 Опорный угольник	1
24	Q11F-16T	放水阀 Шлюз	1

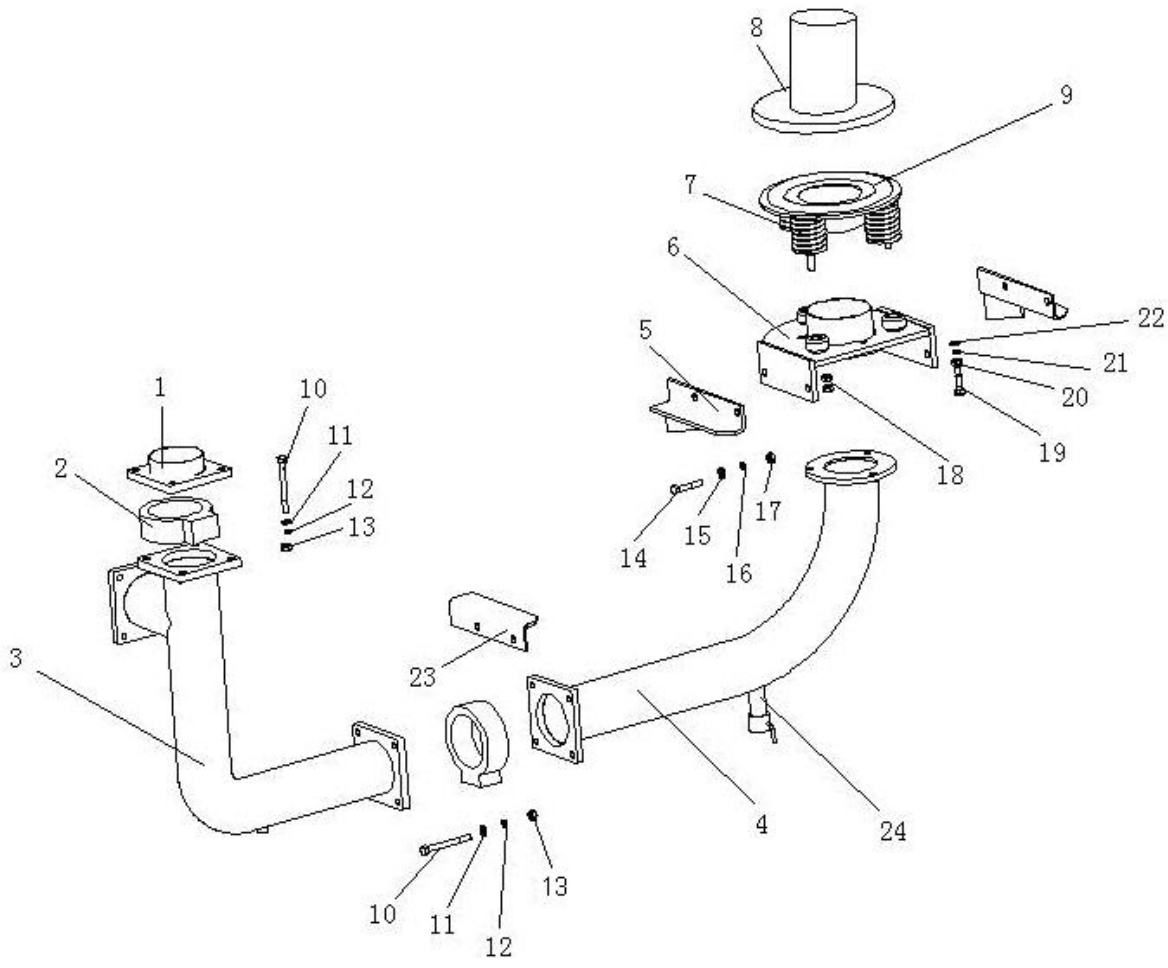

图 151　尾气加热导入装置总成

Рис.151 Вводный механизм подогревателя отработанных газов в сборе

152、侧防护总成Боковое ограждение в сборе

标号 Номер на рисунке	零件号 Номер детали	零件名称 Наименование деталей	数量 Количество	标号 Номер на рисунке	零件号 Номер детали	零件名称 Наименование деталей	数量 Количество
1	2809045-523	支架焊接总成 Напайка стойки в сборе	4				
2	2809015-523	左侧防护焊接总成 Напайка левой ограждения в сборе	1				
	2809020-523	右侧防护焊接总成 Напайка правого ограждения в сборе	1				
3	CQ1501270	螺栓 Болт	8				
4	Q40312	弹簧垫圈 Пружинная шайба	8				
5	Q40112	垫圈 Шайба	8				
6	CQ34012	螺母 Гайка	8				

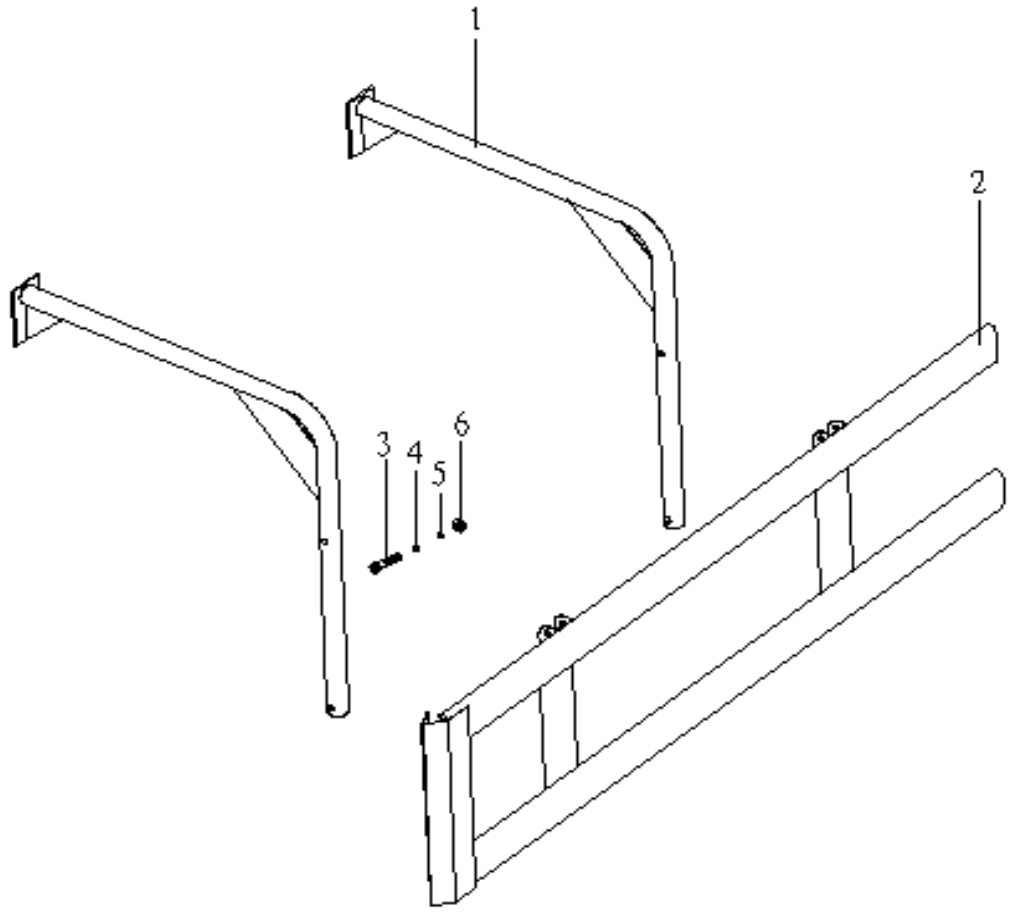

图 152　侧防护总成

Рис.152 Боковое ограждение в сборе

153、后防护总成Заднее ограждение в сборе

标号 Номер на рисунке	零件号 Номер детали	零件名称 Наименование деталей	数量 Количество
1	2809211-487	后防护装置左支架 Левая стойка заднего ограждения	1
	2809212-487	后防护装置右支架 Правая стойка заднего ограждения	1
2	2809220-271	左过渡支架总成-后防护装置 Левая проходная стойка в сборе – заднее ограждение	2
	2809225-271	右过渡支架总成-后防护装置 Правая проходная стойка в сборе – заднее ограждение	1
3	2809216-260	后防护横梁 Перекладина заднего ограждения	2
4	2809213-240	端头 Кончик	2
5	CQ1501440T	螺栓 Болт	6
6	CQ32614	六角法兰面螺母 Шестигранная фланцевая гайка	6
7	CQ1501440T	螺栓 Болт	4
8	CQ32614	六角法兰面螺母 Шестигранная фланцевая гайка	4
9	Q1841460T	六头角凸缘螺栓-连接后防护用 Болт самоконтрящийся – для присоединения с задним ограждением	8
	CQ1501470T	螺栓 Болт	8
10	CQ32614	六角法兰面螺母 Шестигранная фланцевая гайка	16
11	2809214-240	卡扣 Застежка	4

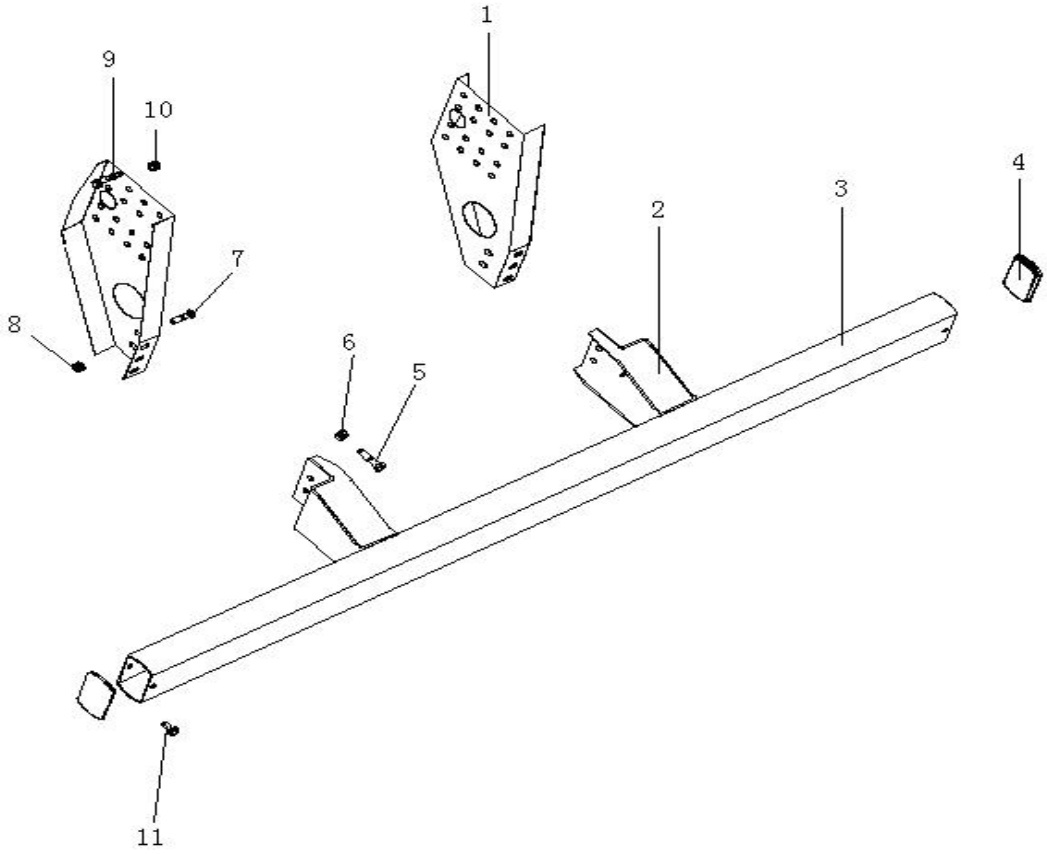

图 153　后防护总成

Рис.153 Заднее ограждение в сборе

154、油箱支架总成 Стойка топливного бака в сборе

标号 Номер на рисунке	零件号 Номер детали	零件名称 Наименование деталей	数量 Количество
1	8608013-487	油箱支架连接板 Присоединительная плита стойки топливного бака	1
2	8608016-487	油箱支架横梁 Перекладина стойки топливного бака	2
3	8608011-487	油箱支架梁 Рамка стойки топливного бака	2
4	Q1501050	螺栓 Болт	4
	CQ34010	螺母 Гайка	4
	CQ34010	螺母 Гайка	4
5	Q1841435	六角法兰面螺栓 Болт самоконтрящийся	8
	CQ32614	六角法兰面螺母 Шестигранная фланцевая гайка	8
6	CQ1501435	螺栓 Болт	8
	Q40114	垫圈 Шайба	8
	Q40314	弹簧垫圈 Пружинная шайба	8
	CQ34014	螺母 Гайка	8
7	Q1851860T	螺栓 Гайка	8
	CQ39718	螺母 Гайка	8

标号 Номер на рисунке	零件号 Номер детали	零件名称 Наименование деталей	数量 Количество

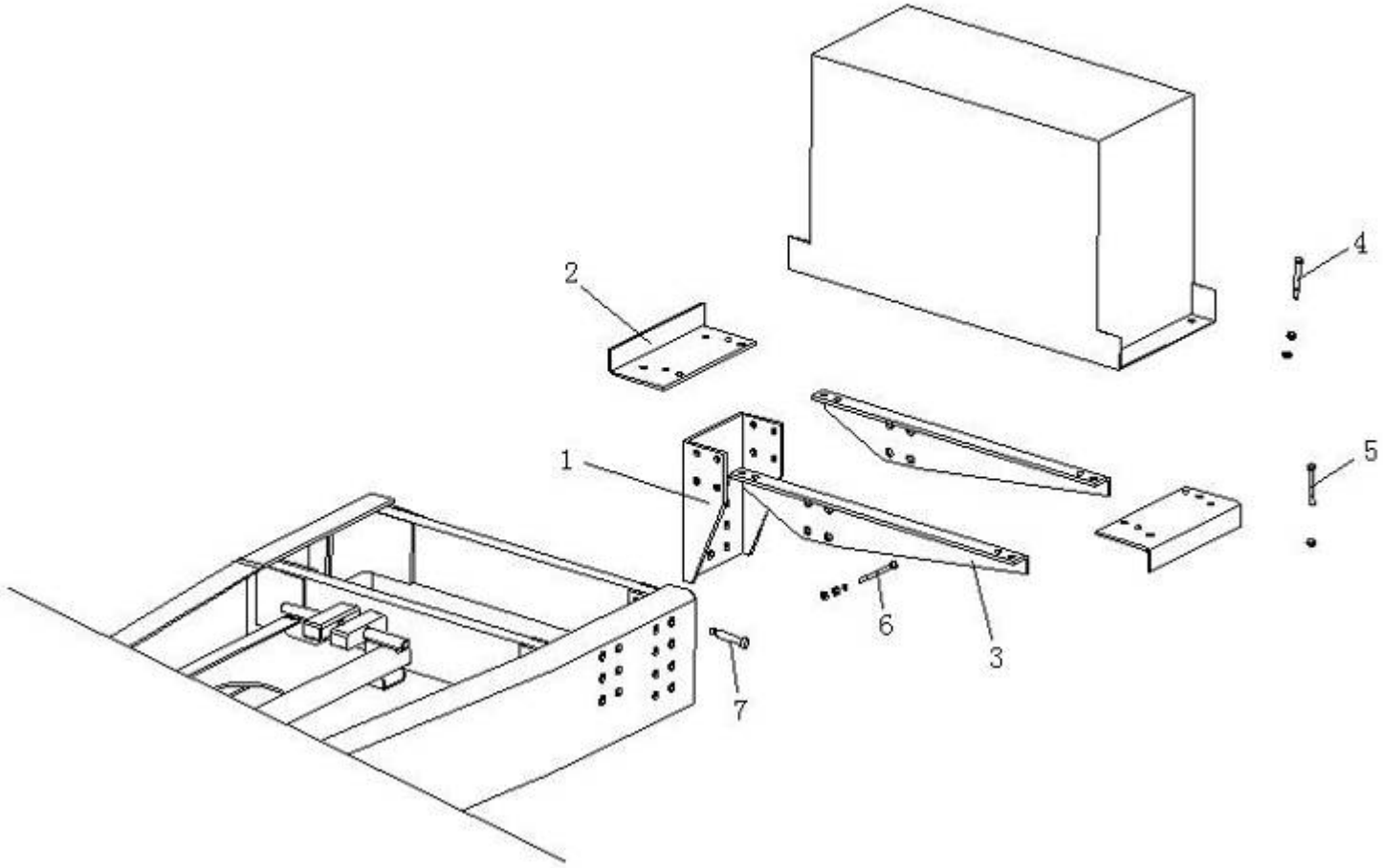

图 154、油箱支架总成

Рис.154 Стойка топливного бака в сборе

155、锁紧机构总成Крепежный механизм в сборе

标号 Номер на рисунке	零件号 Номер детали	零件名称 Наименование деталей	数量 Количество
1	8505052-522H	锁紧机构右调整槽 Правый регулирующий желоб крепежного механизма	1
	8505051-522H	锁紧机构左调整槽 Левый регулирующий желоб крепежного механизма	1
2	2800006-503Z	固定座 Стационартая опора	2
3	2800004-503Z	调整柱 Регулирующий столб	2
4	2800008-503Z	链条 Петля	2
5	2800007-503Z	弹簧 Пружина	2
6	2800003-503Z	底板锁钩支座 Стойка замкового крюка плинтуса	2
7	2800001-503Z	锁钩 Замковой крюк	2
8	CQ34020	螺母 Гайка	4
9	CQ35020	螺母 Гайка	2
10	Q5101450	平头销 Плоский палец	2
11	Q40114	垫圈 Шайба	2
12	Q5004030	开口销 Шплинт	2
13	Q5004030	开口销 Шплинт	2
14	Q40114	垫圈 Шайба	2
15	Q5101450	平头销 Плоский палец	2
16	Q5101685	平头销 Плоский палец	2
17	Q5003030	开口销 Шплинт	2
18	Q5100890	平头销 Плоский палец	2
19	Q5003030	开口销 Шплинт	2
20	Q5100850	平头销 Плоский палец	2
21	Q5004030	开口销 Шплинт	2

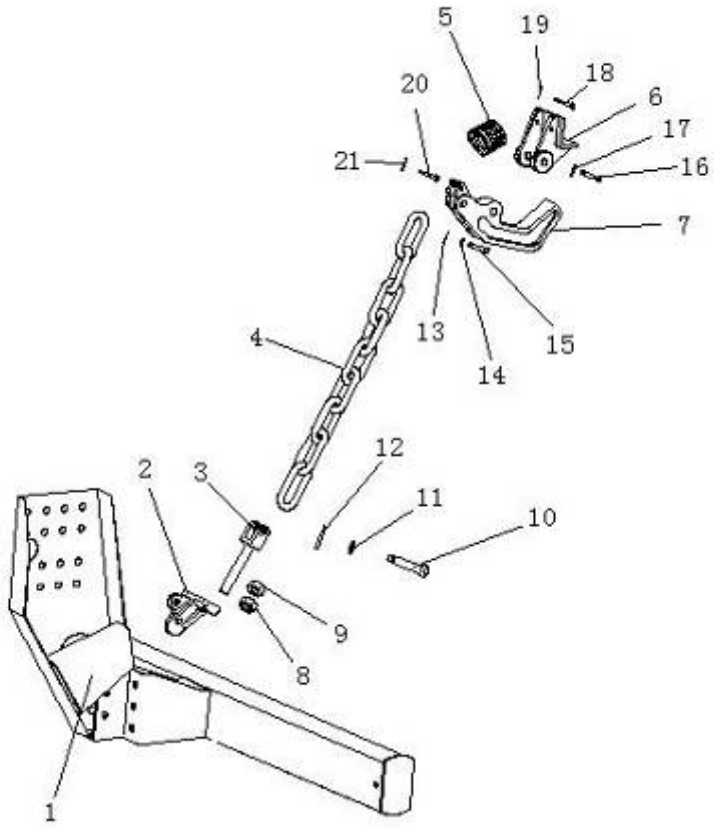

图 155、 锁紧机构总成

Рис.155 Крепежный механизм в сборе

156、海沃油缸及系统安装图Топливный цилиндр «Хайао» и схема установки системы

标号 Номер на рисунке	零件号 Номер детали	零件名称 Наименование деталей	数量 Количество
1	56214028	FC149-3-04270-000A-K0435 型油缸 Топливный цилиндр тип «FC149-3-04270-000A-K0435»	1
*2	01506076A	焊接式底盘支架(带衬套) Сварная стойка шасси	2
*3	01506726	焊接式举升支架(左)	1
*4	01506728	焊接式举升支架(右)	1
*5	01313848	1”密封圈 Уплотнительное кольцо 1”	2
*6	01317933	1”直通接头 Непосредственное соединение 1”	2
*7	14799025	1 1/4”直角管接头 Непосредственное соединение 1 1/4”	1
*8	08101050	油箱减震块 Амортизационный кусок топливного бака	4
*9	56281060	油箱 076L/060L-CM-MP-RF-LI/	1
*10	08102116	空滤器 Воздушный фильтр	1
*11	14799015	1 1/2”直通管接头 Непосредственный штуцер 1 1/2”	1
*12	14780980	1 1/2”球阀 Шариковый клапан 1 1/2”	1
*13	09280071A	油箱加高法兰 Повышенный фланец топливного бака	1
*14	08102126	空滤器垫圈 ШайбаШайба воздушного фильтра	1
15	56900405	组合螺栓 M5*25 Комбинированный болтM5*25	6
16	56260008	齿轮泵 080L-BI-4H Насос шестерни 080L- BI -4H	1
*17	14708322H	换向阀 DHMP220 Коммуникационный клапан DHMP220	1
*18	01317982	1”直角接头 Прямоугольное соединение 1”	2
*19	01206850	3/4”密封圈 Уплотнительное кольцо 3/4”	2
*20	14799080	3/4”-1” 直通接头 Непосредственное соединение 3/4”-1”	2
21	14735395	DHMP 阀安装套件 Компонента сборки клапана DHMP	3
*22	14750667H	气控阀 Пневматический клапан	1
*23	09225005	三通气路接头 Трехходовое соединение	1
*24	14753150	FC 型限位阀 Клапан ограничения тип FC	1
*25	14794433	1″ 高压油管(1X90°,L=1500)	1
*	56286059	1″ 高压油管(1X90°,L=1300)	
*26	14794457	1"高压油管 1×90° L=2500	1
*	56286033	1"高压油管 1×90° L=1800	
*27	14796600	管夹 Скоба	2
*28	14795120	13/4”吸油管 L=2000 Маслопровод низкого давления 1 3/4” L=2000	1
*	56286057	13/4”吸油管 L=1200 Маслопровод низкого давления 1 3/4” L=2000	
*29	14810517	气管接头	7

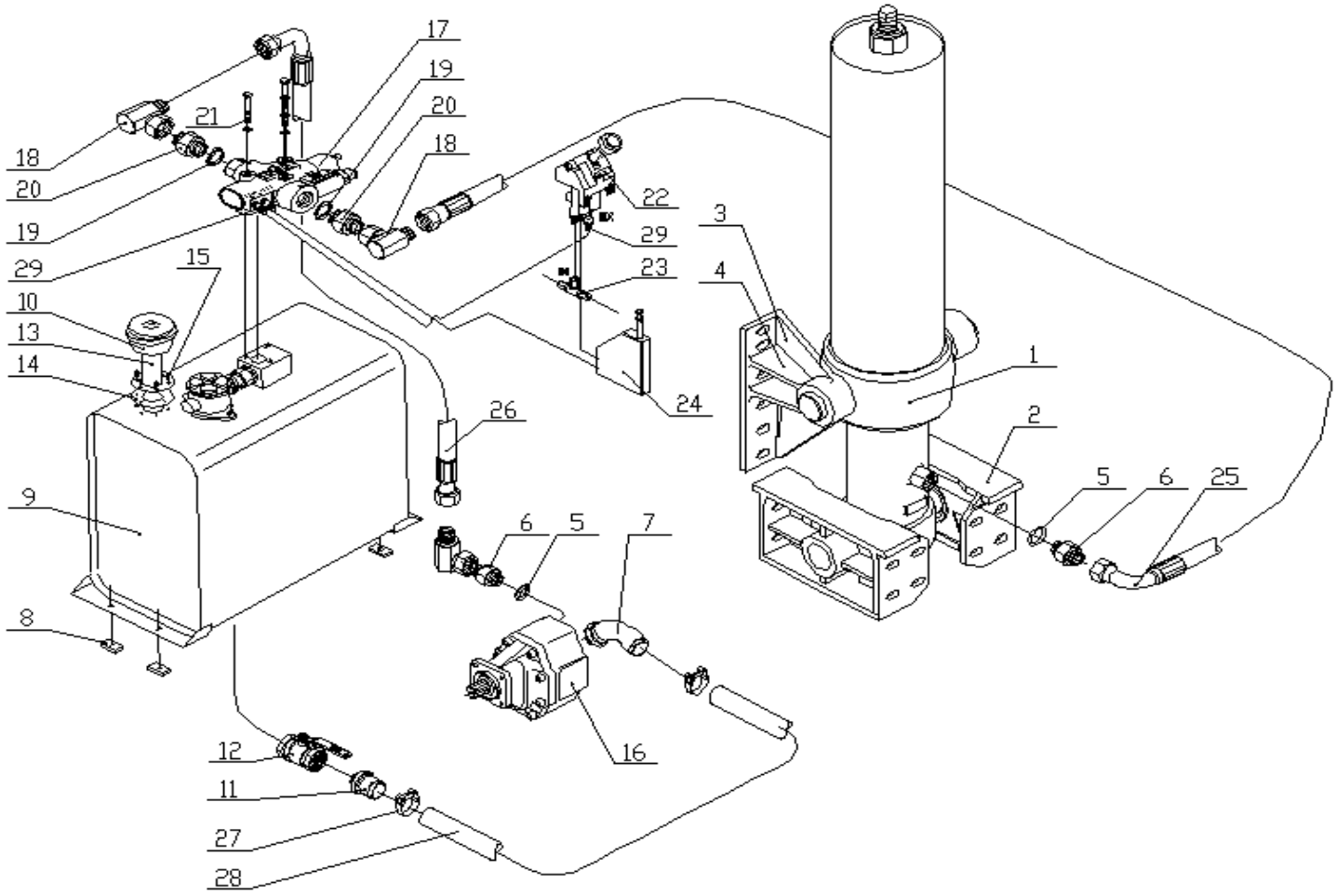

图 156、 海沃油缸及系统安装图

Рис.156 Топливный цилиндр «Хайао» и схема установки системы

157、管件

标号 Номер на рисунке	零件号 Номер детали	零件名称 Наименование деталей	数量 Количество
*1	CQ63010	接管	
*2	CQ63105	接管	
*	CQ63106	接管	
*	CQ63108	接管	
*3	CQ63112	接管	
*	CQ63114	接管	
*	CQ63118	接管	
*4	CT3	管件	
*	CT4	管件	
*	CT6	管件	
*	CT7.5	管件	
*5	CT10	管件	
*	CT11	管件	
*	CT12	管件	
*	CT15	管件	
*6	FKT8	管件	
*	FKT10	管件	
*7	GM5-X	管件	
*	GM10-X	管件	
*	GM12-X	管件	
*	GM14-X	管件	
*	GM16	管件	
*	GM18	管件	
*8	KT5	管件	
*	KT6	管件	
*	KT10	管件	
*	KT12	管件	
*	KT12.5	管件	
*	KT14	管件	
*	KT16	管件	
*	KT18	管件	
*9	FGM-X	管件	

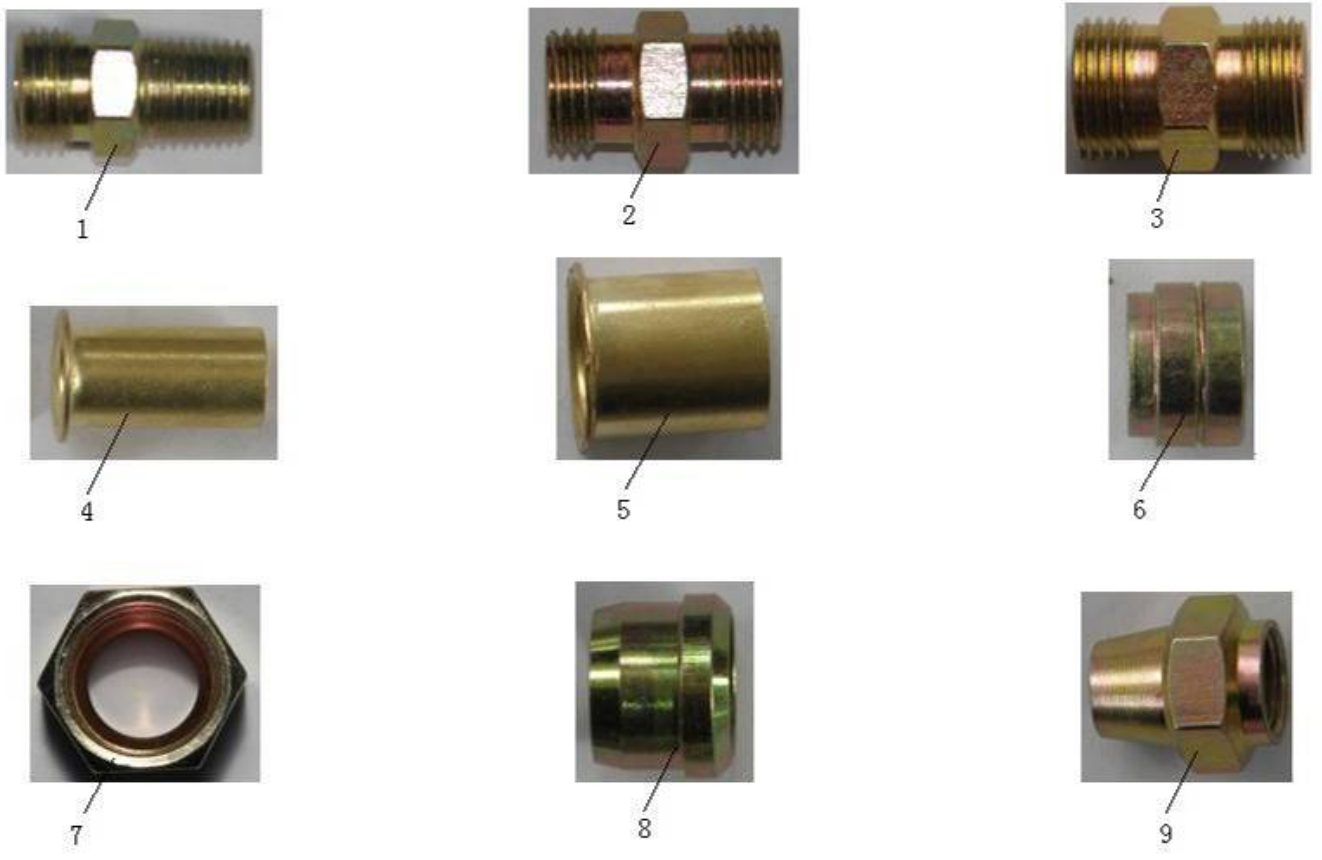

图 157、 管件